# Table des matières

## *Partie I : Fauchage, débroussaillage et broyage*


- Tondeuses BERTI 02 - 03 Remise de type B de 02 à 65 inclus
- Broyeurs BERTI 05 - 32
- Bras débroussailleur BERTI 33 - 43
- Taille- haies FRONTONI 44 – 45
- Bras débroussailleur FRONTONI 46 - 55
- Broyeurs de branches TEKNAMOTOR 56 - 58
- Broyeurs BG MAT / GLD 59 - 64


## *Partie II : Transport et chargement*


- Bennettes 65 Remise de type B
- Porte-containeurs BIGAB 66 – 67 Remise de type A


## *Partie III : Transformation et manutention du bois*


- Fendeuses de bûches 68 – 79 Remise de type B de 68 à 97 inclus
- Emballeuse pour palettes 79
- Empaqueteuse 80
- Scie circulaire 81 - 82
- Tapis convoyeur 83 - 85
- Scie circulaire + tapis COLLINO 86 - 88
- Scie à tambour 89
- Combiné à bois 90 - 96
- Aspirateur de copeaux 97
- Deck de chargement 98 - 99
- Grappins 100
- Grues et remorques forestières 101 - 104 Remise de type A
- Ensemble grue – remorque BMF 105 - 113 Prix sur demande !
- Treuils 114 - 120 Remise de type B


## *Partie IV : Travail du sol*


- Fraise rotative 121 - 126 Remise de type B de 118 à 133
- Herse 127 - 132
- Enfouisseur 133 - 136

# PARTIE I : Fauchage, débroussaillage et broyage.

## Tondeuse BERTI

**MODÈLE STAR :** Tondeuse fixe ou déportable, idéale pour broyer l'herbe dans des vignobles et des vergers, à monter sur tracteurs avec puissance de 40 à 80 CV

**Equipements :**

- ✓ Attelage à 3 points, Cat. I-II
- ✓ Rouleau arrière, réglable en hauteur
- ✓ Couteaux mobiles
- ✓ Transmission contre-rotant, à 3 boîtiers
- ✓ Roues avant fixes, réglables en hauteur
- ✓ Arbre cardan avec friction et roue libre
- ✓ PDF 540 tr/min (1000 tr/min sur demande)
- ✓ CARDAN COMPRIS
- ✓ Protection selon normes CE

**Caractéristiques techniques :**

| Modèle | Largeur travail (cm) | Puissance demandée (CV) | | Poids (Kg) | Dimensions (cm) | | | | N° couteaux | N° rotors | Prix HTVA |
|---|---|---|---|---|---|---|---|---|---|---|---|
| | | Min | Max | | Hauteur | | Longueur | Largeur | | | |
| | | | | | Attelage | Caisse | | | | | |
| *STAR 110* | 110 | 40 | 80 | 360 | 93 | 17 | 116 | 112 | 4 | 2 | **6.872€** |
| *STAR 120* | 120 | 40 | 80 | 365 | 93 | 17 | 122 | 117 | 4 | 2 | **7.145€** |
| *STAR 140* | 140 | 40 | 80 | 380 | 96 | 17 | 142 | 126 | 4 | 2 | **7.691€** |
| *STAR 150* | 150 | 40 | 80 | 390 | 96 | 17 | 152 | 131 | 4 | 2 | **7.975€** |
| *STAR 160* | 160 | 40 | 80 | 405 | 96 | 17 | 163 | 136 | 4 | 2 | **8.300€** |
| *STAR 180* | 180 | 40 | 80 | 420 | 94 | 17 | 183 | 148 | 4 | 2 | **9.088€** |
| *STAR 200* | 200 | 40 | 80 | 435 | 94 | 17 | 202 | 150 | 4 | 2 | **9.744€** |
| *STAR 220* | 220 | 40 | 80 | 450 | 94 | 17 | 222 | 164 | 4 | 2 | **10.201€** |
| *STAR 240* | 240 | 40 | 80 | 470 | 94 | 17 | 243 | 166 | 4 | 2 | **10.521€** |
| *STAR 250* | 250 | 40 | 80 | 490 | 94 | 17 | 252 | 172 | 4 | 2 | **10.684€** |
| *STAR 280* | 280 | 40 | 80 | 530 | 94 | 17 | 282 | 182 | 4 | 2 | **11.340€** |

- **Options disponibles** : **NOUS CONSULTER**

**MODÈLE R.M. AD-TL :** Tête de broyage mécanique. Conçue pour couper l'herbe sous les clôtures, sous les arbres dans des vergers et des vignobles.

**Equipements :**

- ✓ Structure indépendante avec attelage 3 points Cat I et II
- ✓ Roues de soutien, réglables en hauteur.
- ✓ Disque Ø 650mm
- ✓ Déport latéral mécanique
- ✓ Réglage mécanique de l'inclinaison
- ✓ Réglage mécanique de la hauteur
- ✓ Rentrée mécanique avec ressort
- ✓ Moteur hydraulique avec tuyaux et prises rapides
- ✓ Régulateur de flux
- ✓ Protections selon normes CE

Faucheuse sous clôtures !

Le tracteur doit être équipé d'une prise d'huile à effet simple ayant le retour libre au réservoir

**Caractéristiques techniques :**

| Modèle | Puissance demandée (Cv) | | N° couteaux | Déport (mm) | Angle d'inclinaison (°) | Poids (Kg) | | Prix HTVA |
|---|---|---|---|---|---|---|---|---|
| | Min | Max | | | | Min | Max | |
| *R.M. AD-TL 140-240* | 50 | 100 | 2 | /140<br>/240<br>(Par rapport au cardan du tracteur) | -45° → +65°<br>(Par rapport à l'horizontale) | 255 | 285 | **5.597 €** |

**Options disponibles :**

- Refroidisseur d'huile : **803€**
- Vérin hydraulique avec tuyaux et raccords rapides pour déplacement latéral : **473€**
- Roues en caoutchouc : **494€**
- Disque Ø 450mm : **305€**

# Broyeurs BERTI :

**MODÈLE MINI** : Broyeur postérieur compact pour tracteurs de 12 à 30 Cv. Il est conseillé pour broyer l'herbe des espaces verts, parcs et terrains de jeu.

**Equipements :**

- ✓ Attelage fixe et réversible à 3 points, Cat. I
- ✓ Rouleau palpeur réglable en hauteur de Ø 102
- ✓ Roue libre dans le boîtier
- ✓ Marteaux BERTI forgés et trempés de type « G »
  (Couteaux « Y » sur demande)
- ✓ PDF 540 tr/min
- ✓ Protection selon normes CE

**Caractéristiques techniques :**

| Modèle | Largeur travail (cm) | Puissance demandée (Cv) | | Poids (Kg) | | Dimensions (cm) | | | N° marteaux | P.D.F Tours/ min | Prix HTVA |
|---|---|---|---|---|---|---|---|---|---|---|---|
| | | Min | Max | Min | Max | Hauteur | Longueur | Largeur | | | |
| *Mini 115* | 115 | 12 | 30 | 200 | 250 | 75 | 129 | 85 | 32 | 540 | **3.200 €** |
| *Mini 125* | 125 | 12 | 30 | 205 | 260 | 75 | 139 | 85 | 34 | 540 | **3.255 €** |
| *Mini 145* | 145 | 12 | 30 | 220 | 280 | 75 | 159 | 85 | 40 | 540 | **3.460 €** |

**Options disponibles :**

- Cardan de prise de force : **299€**
- Jeu de patins : **184€**

**Modèle GREEN** : Broyeur réversible compact pour tracteurs de 30 à 55 CV. Il est conseillé pour broyer l'herbe et les tiges allant jusqu'à Ø 2-3 cm, des espaces verts, parcs et terrains de jeu.

**Equipements**

- Attelage fixe et réversible à 3 points Cat. I
- Rouleau palpeur auto-nettoyant, réglable en hauteur
- Boîtier avec roue libre et arbre de sortie
- Marteaux BERTI forgés et trempés (ou couteaux)
- PDF 540 ou 1000 t/min

**Caractéristiques techniques :**

| Modèle | Largeur travail (cm) | Puissance demandée (Cv) | | Poids (Kg) | | Dimensions (cm) | | | N° marteaux | P.D.F trs/ min | Prix HTVA |
|---|---|---|---|---|---|---|---|---|---|---|---|
| | | Min | Max | Min | Max | Hauteur | Longueur | Largeur | | | |
| *Green 115* | 115 | 30 | 55 | 250 | 300 | 80 | 130 | 95 | 32 | 540 | **4.835 €** |
| *Green 125* | 125 | 30 | 55 | 270 | 320 | 80 | 140 | 95 | 34 | 540 | **4.982 €** |
| *Green 145* | 145 | 30 | 55 | 295 | 345 | 80 | 160 | 95 | 40 | 540 | **5.129 €** |
| *Green 160* | 160 | 30 | 55 | 315 | 365 | 80 | 175 | 95 | 44 | 540 | **5.380 €** |
| *Green 180* | 180 | 30 | 55 | 345 | 395 | 80 | 195 | 95 | 50 | 540 | **5.612 €** |

**Accessoires sur demande**

- Boîtier 2000 t/min avec roue libre et arbre de sortie (pour PDF frontale) : **205€**
- Boîtier 540 ou 1000 t/min avec double roue libre et arbre de sortie : **326€**
- Jeu roues frontales : **709€**
- Jeu patins : **205€**
- Arbre cardan 30/800 normal (115-145) : **299€** et mod 40/800N (160-180) : **326€**

**MODÈLE PARK/P** : Broyeur postérieur compact pour tracteurs de 20 à 50 CV. Il est conseillé pour broyer l'herbe, les buissons et les tiges allant jusqu'à Ø 2-3 cm, dans les parcs, les espaces verts, les terrains de jeu, etc.

**Equipements :**

- ✓ Attelage déportable à 3 points, Cat. I
- ✓ Déport mécanique
- ✓ Contre couteaux
- ✓ Roue libre dans le boîtier
- ✓ Rouleau palpeur Ø 139, réglable en hauteur
- ✓ Marteaux BERTI forgés et trempés de type « L » (Couteaux « Y » sur demande)
- ✓ PDF 540 tr/min
- ✓ Protections selon normes CE

**Caractéristiques techniques :**

| Modèle | Largeur travail (cm) | Puissance demandée (Cv) | | Déport (mm) | N° marteaux | N° couteaux | Dimensions (Cm) | | | Poids (Kg) | Prix HTVA |
|---|---|---|---|---|---|---|---|---|---|---|---|
| | | Min | Max | | | | Hauteur | Longueur | Largeur | | |
| *PARK/P 105* | 105 | 20 | 50 | 590/460 270/780 | 10 | 30 | 41 | 115 | 78 | 265 | **3.397 €** |
| *PARK/P 115* | 115 | 20 | 50 | 590/560 270/880 | 10 | 30 | 41 | 125 | 78 | 280 | **3.500 €** |
| *PARK/P 125* | 125 | 20 | 50 | 690/560 370/880 | 12 | 36 | 41 | 135 | 78 | 295 | **3.644 €** |
| *PARK/P 135* | 135 | 20 | 50 | 775/575 455/895 | 12 | 36 | 41 | 145 | 78 | 310 | **3.728 €** |
| *PARK/P 145* | 145 | 20 | 50 | 775/675 455/995 | 14 | 42 | 41 | 155 | 78 | 320 | **3.812 €** |
| *PARK/P 160* | 160 | 20 | 50 | 875/715 555/1045 | 14 | 42 | 41 | 170 | 78 | 355 | **3.917 €** |
| *PARK/P 180* | 180 | 20 | 50 | 875/915 555/1245 | 16 | 48 | 41 | 190 | 78 | 370 | **4.069 €** |

**Options disponibles :**

- Déport hydraulique avec tuyaux et prises rapides **: 341€**
- Protections avant avec chaînes : **268€**
- Cardan de prise de force : **326€ (105=>145) et 347€ (160=>180)**
- Jeu de patins : **205€**

**MODÈLE AF** : Broyeur pour vignobles et vergers indiqués pour broyer l'herbe, les buissons et les sarments allant jusqu'à Ø 4-5 cm, pour tracteurs de 30 à 60 CV.

**Equipements :**

- ✓ Attelage déportable à 3 points, Cat. I
- ✓ Déport mécanique
- ✓ Roue libre dans le boîtier
- ✓ Rouleau palpeur Ø 139, réglable en hauteur, avec décrottoir
- ✓ Marteaux BERTI forgés et trempés de type « P »
  (Couteaux « Y » sur demande)
- ✓ Contre couteaux
- ✓ PDF 540 tr/min
- ✓ Protections selon normes CE
- ✓ Coin côté droit arrondi

**Caractéristiques techniques :**

| Modèle | Largeur travail (cm) | Puissance demandée (Cv) | | Poids (Kg) | Dimensions (cm) | | | N° marteaux | N° couteaux | P.D.F trs/ min | Prix HTVA |
|---|---|---|---|---|---|---|---|---|---|---|---|
| | | Min | Max | | Hauteur | Longueur | Largeur | | | | |
| *AF 135* | 135 | 30 | 60 | 375 | 85 | 150 | 100 | 12 | 36 | 540 | **4.872 €** |
| *AF 145* | 145 | 30 | 60 | 390 | 85 | 160 | 100 | 14 | 42 | 540 | **5.082€** |
| *AF 160* | 160 | 30 | 60 | 415 | 85 | 175 | 100 | 14 | 42 | 540 | **5.287 €** |
| *AF 180* | 180 | 30 | 60 | 450 | 85 | 195 | 100 | 16 | 48 | 540 | **5.502€** |

**Options disponibles :**

- Déport hydraulique avec tuyaux et prises rapides : **362€**
- Protections avant avec chaînes : **268€**
- Attelage axial (AF 160=> 180) : **336€**
- Cardan de prise de force **: 357€**
- Jeu de patins : **205€**

**MODÈLE AF/L** : Broyeur pour vignobles et vergers indiqué pour broyer l'herbe, les buissons et les sarments allant jusqu'à Ø 5-6 cm, pour tracteurs de 40 à 80 CV.

**Equipements :**

- ✓ Attelage déportable à 3 points, avec tuyaux chromés, Cat. I
- ✓ Double châssis
- ✓ Tige de renfort au 3eme point
- ✓ Déport mécanique
- ✓ Roue libre dans le boîtier
- ✓ Rouleau palpeur Ø 139, réglable en hauteur, avec décrottoir
- ✓ Marteaux BERTI forgés et trempés de type « P »
  (Couteaux « Y » sur demande)
- ✓ Contre couteaux
- ✓ PDF 540/1.000 tr/min (en inversant les poulies)
- ✓ Protections selon normes CE
- ✓ Côté droit arrondi, sans saillies
- ✓ Rotor renforcé
- ✓ Tendeur automatique des courroies

**Caractéristiques techniques :**

| Modèle | Largeur travail (cm) | Puissance demandée (Cv) | | Poids Kg | Dimensions (cm) | | | N° marteaux | N° couteaux | P.D.F trs/ min | Prix HTVA |
|---|---|---|---|---|---|---|---|---|---|---|---|
| | | Min | Max | | Hauteur | Longueur | Largeur | | | | |
| *AF/L 105* | 105 | 40 | 80 | 370 | 90 | 120 | 100 | 10 | 30 | 540 | **5.171€** |
| *AF/L 115* | 115 | 40 | 80 | 390 | 90 | 130 | 100 | 10 | 30 | 540 | **5.308€** |
| *AF/L 125* | 125 | 40 | 80 | 400 | 90 | 140 | 100 | 12 | 36 | 540 | **5.444€** |
| *AF/L135* | 135 | 40 | 80 | 420 | 90 | 150 | 100 | 12 | 36 | 540 | **5.544€** |
| *AF/L 145* | 145 | 40 | 80 | 435 | 90 | 160 | 100 | 14 | 42 | 540 | **5.675€** |
| *AF/L 160* | 160 | 40 | 80 | 465 | 90 | 175 | 100 | 14 | 42 | 540 | **5.812€** |
| *AF/L 180* | 180 | 40 | 80 | 525 | 90 | 195 | 100 | 16 | 48 | 540 | **5.969€** |
| *AF/L 200* | 200 | 40 | 80 | 560 | 85 | 215 | 100 | 18 | 54 | 540 | **6.127€** |

**Options disponibles :**

- Cardan de prise de force : **357€**
- Déport hydraulique avec tuyaux et prises rapides : **362€**
- Jeu de patins : **205€**
- Protections avant avec chaînes : **268€**
- Roues directrices (à la place du rouleau palpeur) : **646€**
- Attelage axial (AF/L 160 => 200) : **336€**
- Râteaux ramasseurs : **236€**

**MODÈLE TFB/Y** : Broyeur à vignobles et vergers indiqué pour broyer l'herbe, les buissons, les sarments et les tiges allant jusqu'à Ø 8cm, pour tracteurs de 40 à 110 Cv.

**Equipements :**

- ✓ Attelage déportable à 3 points, Cat. I-II
- ✓ Coin côté droit arrondi
- ✓ Déchargement postérieur réglable
- ✓ Déport mécanique
- ✓ Roue libre dans le boîtier
- ✓ Rouleau palpeur Ø 159, réglable en hauteur et en profondeur, avec décrottoir
- ✓ Double châssis
- ✓ Râteaux ramasseurs
- ✓ Rotor renforcé
- ✓ Tendeur automatique des courroies
- ✓ Marteaux BERTI forgés et trempés de type « A » (couteaux « Y » sur demande)
- ✓ Protections selon normes CE

**Caractéristiques techniques :**

| Modèle | Largeur travail (cm) | Puissance demandée (Cv) | | Déport mm | N° marteaux | N° couteaux | P.D.F tours /min | Dimensions (Cm) | | | Poids (Kg) | Prix HTVA |
|---|---|---|---|---|---|---|---|---|---|---|---|---|
| | | Min | Max | | | | | Hauteur | Longueur | Largeur | | |
| *TFB/Y 120* | 120 | 40 | 110 | 685/515 315/885 | 12 | 36 | 540-1000 | 75 | 133 | 100 | 550 | **6.038€** |
| *TFB/Y 140* | 140 | 50 | 110 | 875/525 315/1045 | 12 | 36 | 540-1000 | 75 | 153 | 100 | 590 | **6.121€** |
| *TFB/Y 160* | 160 | 50 | 110 | 875/725 355/1245 | 14 | 42 | 540-1000 | 75 | 173 | 100 | 670 | **6.410€** |
| *TFB/Y 180* | 180 | 50 | 110 | 875/925 355/1445 | 16 | 48 | 540-1000 | 75 | 193 | 100 | 730 | **6.620€** |
| *TFB/Y 200* | 200 | 50 | 110 | 875/1125 355/1645 | 18 | 54 | 540-1000 | 75 | 213 | 100 | 760 | **6.988€** |
| *TFB/Y 220* | 220 | 60 | 110 | 1040/1160 520/1680 | 20 | 60 | 540-1000 | 75 | 233 | 100 | 800 | **7.298€** |
| *TFB/Y 250* | 250 | 60 | 110 | 1040/1460 520/1980 | 22 | 66 | 540-1000 | 75 | 263 | 100 | 910 | **7.712€** |

**Options disponibles :**

- Déport hydraulique avec tuyaux et prises rapides : **404€**
- Jeu de patins : **236€**
- Protections avant avec chaînes et caoutchouc 120-180 : **372€**
- Protection avant avec chaînes et caoutchouc 200-250 : **520€**
- Roues directrices (à la place du rouleau palpeur) : **646€**
- Attelage axial (TFB/Y 160 => 250) : **336€**
- Rouleau palpeur Ø 194 : **410€**
- Cardan de prise de force 60/1000 : **478€**
- Cardan de prise de force 80/1000 : **662€**

**MODÈLE TFB/M** : Broyeur renforcé pour vergers et sous-bois indiqué pour broyer l'herbe, les buissons, les sarments et les tiges allant jusqu'à Ø 10-12 cm, pour tracteurs de 70 à 150 CV.

**Equipements :**

- ✓ Rouleau palpeur Ø 194, réglable en hauteur avec décrottoir
- ✓ Attelage déportable à 3 points, Cat. I-II
- ✓ Marteaux BERTI forgés et trempés de type « M »
- ✓ Tige de renfort au troisième point
- ✓ Déport mécanique
- ✓ Roue libre dans le boîtier
- ✓ Double caisse
- ✓ Râteaux ramasseurs
- ✓ Contre couteaux
- ✓ Tendeur automatique des courroies
- ✓ Protections selon normes CE

**Caractéristiques techniques :**

| Modèle | Largeur travail (cm) | Puissance demandée (CV) | | Déport (mm) | N° marteaux | P.D.F tours /min | Dimensions (Cm) | | | Poids (Kg) | | Prix HTVA |
|---|---|---|---|---|---|---|---|---|---|---|---|---|
| | | Min | Max | | | | Hauteur | Longueur | Largeur | Min | Max | |
| *TFB/M 180* | 180 | 70 | 110 | 956/844 434/1366 | 16 | 540 (1000) | 115 | 200 | 140 | 875 | 995 | **8.479€** |
| *TFB/M 200* | 200 | 70 | 110 | 1046/954 524/1476 | 18 | 540 (1000) | 115 | 220 | 140 | 925 | 1050 | **8.920€** |
| *TFB/M 200 spécial* | 200 | 80 | 150 | 1046/954 524/1476 | 18 | 540 (1000) | 120 | 220 | 140 | 990 | 1125 | **9.686€** |
| *TFB/M 220* | 220 | 80 | 150 | 1046/1154 524/1676 | 20 | 540 (1000) | 120 | 240 | 140 | 1050 | 1195 | **9.991€** |
| *TFB/M 250* | 250 | 100 | 150 | 1046/1454 524/1976 | 22 | 540 (1000) | 120 | 270 | 140 | 1125 | 1280 | **10.358€** |
| *TFB/M 280* | 280 | 100 | 150 | 1046/1754 524/2276 | 26 | 1000 (540) | 120 | 300 | 140 | 1195 | 1365 | **11.324€** |
| *TFB/M 300* | 300 | 100 | 150 | 1046/1954 524/2476 | 28 | 1000 (540) | 120 | 320 | 140 | 1235 | 1415 | **12.080€** |

**Options disponibles :**

- Déport hydraulique avec tuyaux et prises rapides : **404€**
- Jeu de patins : **236€**
- Attelage axial (TFB/M 280 à 300) : **352€**
- Protections frontales par chaînes et caoutchouc (180 à 220) : **462€**
- Protections frontales par chaînes et caoutchouc (250 à 300) : **609€**
- Kit de signalisation avec système d'éclairage : **399€**
- Cardan de prise de force : **662€**

**MODÈLE EKR** : Broyeur réversible pour tracteur de 30 à 70 Cv. Il est indiqué pour broyer l'herbe, les buissons et les sarments jusqu'à Ø 2-3 cm. Il est idéal pour le nettoyage général des champs ouverts ou des vignobles ou pour des applications similaires.

**Equipements :**

- ✓ Rouleau palpeur autonettoyant Ø 139 réglage en hauteur (Ø 159 EKR 180-200)
- ✓ Attelage fixe et réversible à 3 points, Cat. I et II
- ✓ Tige de renfort au 3ème point.
- ✓ Roue libre et arbre de sortie arrière dans le boîtier
- ✓ Contre couteaux
- ✓ Marteaux BERTI forgés et trempés de type « L » (EKR 115-160) (couteaux « Y » sur demande).
- ✓ Marteaux BERTI forgés et trempés type « A » (EKR 180-200) (couteaux « Y » sur demande).
- ✓ PDF 540/1.000 tr/min (en inversant les poulies)
- ✓ Protections selon normes CE

**Caractéristiques techniques** :

| Modèle | Largeur travail (Cm) | Puissance demandée (Cv) | | Poids (Kg) | Dimensions (cm) | | | N° marteaux | N° couteaux | P.D.F tours/ min | Prix HTVA |
|---|---|---|---|---|---|---|---|---|---|---|---|
| | | Min | Max | | Hauteur | Longueur | Largeur | | | | |
| *EKR 125* | 125 | 30 | 55 | 295 | 73 | 137 | 78 | 12 | 36 | 540/ 1000 | **4.137€** |
| *EKR 135* | 135 | 30 | 55 | 310 | 73 | 147 | 78 | 12 | 36 | 540/ 1000 | **4.253€** |
| *EKR 145* | 145 | 40 | 55 | 320 | 73 | 157 | 78 | 14 | 42 | 540/ 1000 | **4.368€** |
| *EKR 160* | 160 | 40 | 55 | 345 | 73 | 172 | 78 | 14 | 42 | 540/ 1000 | **4.478€** |
| *EKR 180* | 180 | 50 | 70 | 400 | 75 | 195 | 78 | 16 | 48 | 540/ 1000 | **5.035€** |
| *EKR 200* | 200 | 50 | 70 | 440 | 75 | 215 | 78 | 18 | 54 | 540/ 1000 | **5.287€** |

**Options possibles :**

- Cardan de prise de force : **357€**
- Boitier 540 Tr/Min avec double roue libre et arbre de sortie : **483€**
- Boitier 1000 Tr/Min avec double roue libre et arbre de sortie : **483€**
- Jeu de patins : **205€**
- Protection frontale par chaînes : **268€**

**MODÈLE EKR/S** : Broyeur réversible pour tracteur de 50 à 130 Cv. Il est indiqué pour broyer l'herbe, les buissons, le matériel ligneux et les sarments jusqu'à Ø 4-5 cm. Il est idéal pour le nettoyage général des champs ouverts ou des vignobles et pour des applications similaires.

**Equipements :**

- ✓ Rouleau palpeur autonettoyant Ø 159 (EKR/S 180 => 250), réglable en hauteur.
- ✓ Attelage déportable et réversible à 3 points, Cat. II
- ✓ Roue libre et arbre de sortie arrière dans le boîtier
- ✓ Contre couteaux
- ✓ Marteaux BERTI forgés et trempés de type « A » (couteaux « Y » sur demande)
- ✓ PDF 540/1.000 tr/min (en inversant les poulies)
- ✓ Protections selon normes CE
- ✓ Déport mécanique
- ✓ Rouleau palpeur autonettoyant Ø 194 (EKR/S 280 => 300), réglable en hauteur
- ✓ Double châssis (280 – 300)

**Caractéristiques techniques** :

| Modèle | Largeur travail (Cm) | Puissance demandée (Cv) | | Poids (Kg) | Dimensions (cm) | | | N° marteaux | N° couteaux | P.D.F trs/ min | Prix HTVA |
|---|---|---|---|---|---|---|---|---|---|---|---|
| | | Min | Max | | Hauteur | Longueur | Largeur | | | | |
| *EKR/S 180* | 180 | 50 | 100 | 570 | 80 | 198 | 100 | 16 | 48 | 540/ 1000 | **5.707€** |
| *EKR/S 200* | 200 | 50 | 100 | 590 | 80 | 218 | 100 | 18 | 54 | 540/ 1000 | **5.880€** |
| *EKR/S 220* | 220 | 60 | 100 | 615 | 80 | 238 | 100 | 20 | 60 | 540/ 1000 | **6.185€** |
| *EKR/S 250* | 250 | 60 | 100 | 700 | 80 | 268 | 100 | 22 | 66 | 540/ 1000 | **6.972€** |
| *EKR/S 280* | 285 | 70 | 100 | 900 | 95 | 303 | 105 | 26 | 78 | 540/ 1000 | **7.964€** |
| *EKR/S 300* | 300 | 70 | 100 | 950 | 95 | 318 | 105 | 28 | 84 | 540/ 1000 | **8.232€** |

**Options disponibles :**

- Cardan de prise de force : **478€**
- Déport hydraulique avec tuyaux et prises rapides : **405€**
- Jeu de patins : **205€**
- Protections avant avec chaînes (180-250) : **268€**
- Protections avant avec chaînes (280-300) : **520€**

**MODÈLE DUAL** : Broyeur réversible pour tracteurs de 70 à 140 CV. Il est indiqué pour broyer l'herbe, les buissons, les tiges de maïs et de céréales, les tournesols, et les sarments allant jusqu'à Ø 6-8 cm. Idéal pour les nettoyages des cultures en champs ouverts, des espaces verts, du sous-bois, des parcs et des jardins ou pour des applications similaires.

**Equipements :**

- ✓ Double attelage axial à 3 points, Cat. II.
- ✓ Déport mécanique
- ✓ Capot arrière amovible, pour inspection
- ✓ Roue libre et arbre de sortie arrière dans le boîtier
- ✓ Rouleau palpeur autonettoyant Ø 194, réglage en hauteur
- ✓ Double châssis
- ✓ Rotor avec important diamètre
- ✓ Jeu patins
- ✓ Contre couteaux mobiles vissés
- ✓ Rotor renforcé
- ✓ Marteaux BERTI forgés et trempés type « A » (couteaux « Y » sur demande)
- ✓ PDF 540/1.000 tr/min (en inversant les poulies)
- ✓ Protections selon normes CE

**Caractéristiques techniques** :

| Modèle | Largeur travail (Cm) | Puissance demandée (Cv) | | Poids (Kg) | Dimensions (cm) | | | N° marteaux | N° couteaux | P.D.F trs/ min | Prix HTVA |
|---|---|---|---|---|---|---|---|---|---|---|---|
| | | Min | Max | | Hauteur | Longueur | Largeur | | | | |
| *DUAL200* | 200 | 70 | 140 | 975 | 105 | 220 | 120 | 18 | 54 | 1000 /540 | **10.012 €** |
| *DUAL 230* | 230 | 70 | 140 | 1040 | 105 | 250 | 120 | 20 | 60 | 1000 /540 | **10.285 €** |
| *DUAL 250* | 250 | 70 | 140 | 1090 | 105 | 270 | 120 | 22 | 66 | 1000 /540 | **10.736 €** |
| *DUAL 280* | 280 | 90 | 160 | 1170 | 105 | 300 | 120 | 26 | 78 | 1000 /540 | **11.088 €** |
| *DUAL 300* | 300 | 80 | 160 | 1210 | 105 | 320 | 120 | 28 | 84 | 1000 /540 | **11.471 €** |

**Options disponibles :**

- Cardan de prise de force : **662 €**
- Déport hydraulique avec tuyaux et prises rapides : **404 €**
- Roues frontales réglables en hauteur : **656 €**
- Version gauche : **536 €**
- Kit de signalisation avec système d'éclairage (démonté) : **399 €**
- Système de soutien par ressorts du 3ème point : **399 €**

**Modèle BIMAX :** Broyeur réversible pour tracteurs de 50 à 130 HP. Il est indiqué pour broyer l'herbe, les buissons, le matériel ligneux et les sarments jusqu'à Ø 6 cm ; Il est idéal pour le nettoyage général des champs ouverts ou des vignoble et pour des application similaires.

NOUVEAU

ACIER HAUTE PERFORMANCE

**Equipement standard**

Attelage déportable et réversible à 3 points, Cat. II

- Déport mécanique
- Roue libre et arbre de sortie arrière dans le boîtier
- Rouleau palpeur autonettoyant, réglable en hauteur
- Contre couteaux
- Marteaux BERTI forgés et trempés type "A" ou couteaux "Y"
- PDF 540/1000 t/min (en inversant les poulies)

**Caractéristiques techniques** :

| Modèle | Largeur travail (Cm) | Puissance demandée (Cv) | | Poids (Kg) | Dimensions (cm) | | | N° marteaux | P.D.F trs/ min | Prix HTVA |
|---|---|---|---|---|---|---|---|---|---|---|
| | | Min | Max | | Hauteur | Longueur | Largeur | | | |
| *BIMAX 180* | 180 | 50 | 100 | 730 | 100 | 200 | 125 | 16 | 1000/540 | **7.964 €** |
| *BIMAX 200* | 200 | 50 | 100 | 765 | 100 | 220 | 125 | 18 | 1000/540 | **8.143 €** |
| *BIMAX 220* | 220 | 60 | 100 | 800 | 100 | 240 | 125 | 20 | 1000/540 | **8.463 €** |
| *BIMAX 250* | 250 | 60 | 130 | 850 | 103 | 270 | 125 | 22 | 1000/540 | **9.119 €** |
| *BIMAX 280* | 280 | 70 | 130 | 905 | 106 | 300 | 125 | 26 | 1000/540 | **10.028 €** |
| *BIMAX 300* | 300 | 70 | 130 | 940 | 106 | 320 | 125 | 28 | 1000/540 | **10.332 €** |

**Options disponibles :**

- Déport hydraulique avec tuyaux et prises rapides : **404 €**
- Jeu patins : **205 €**
- Deuxième rangée de contre couteaux vissés : **294 €**
- Roues frontales réglables en hauteur : **656 €**
- Protections frontales par chaînes : **373 €** (180 à 250) – **520 €** (280 à 300)
- Kit de signalisation avec système d'éclairage : **399 €**
- Arbre cardan : **478 €**

**MODÈLE XPRO/F** : Broyeur professionnel réversible pour tracteurs de 100 à 250 CV. Il est indiqué pour broyer l'herbe, les buissons, les tiges de maïs et de céréales, les tournesols, et les sarments allant jusqu'à Ø 10-12 cm. Il est idéal pour le nettoyage général des terrains incultes, des cultures en champs ouverts, des espaces verts, des parcs, des jardins et du sous-bois ou pour des applications similaires.

**Equipements :**

Double attelage axial à 3 points, Cat. II-III

- ✓ Déport hydraulique avec tuyaux et prises rapides
- ✓ Râteaux ramasseurs
- ✓ Déchargement postérieur réglable
- ✓ Tendeur automatique des courroies
- ✓ Double roue libre et arbre de sortie dans le boîtier
- ✓ Rouleau palpeur autonettoyant Ø 220, réglable en hauteur avec décrottoir
- ✓ Double châssis
- ✓ Rotor renforcé Ø 220
- ✓ Jeu patins
- ✓ Contre couteaux mobiles
- ✓ Protection avant avec chaînes et caoutchouc
- ✓ Marteaux BERTI forgés et trempés type « M »
- ✓ PDF 1000 t/min (540 t/min sur demande)
- ✓ Protections selon normes CE

**Caractéristiques techniques** :

| Modèle | Largeur travail (cm) | Puissance demandée (Cv) | | Poids (Kg) | Dimensions (cm) | | | N° marteaux | P.D.F trs /min | Prix HTVA |
|---|---|---|---|---|---|---|---|---|---|---|
| | | Min | Max | | Hauteur | Longueur | Largeur | | | |
| *XPRO/F 200* | 200 | 100 | 250 | 1600 | 145 | 220 | 144 | 18 | 1000 (540) | **14.711 €** |
| *XPRO/F 230* | 230 | 100 | 250 | 1700 | 145 | 250 | 144 | 20 | 1000 (540) | **14.968 €** |
| *XPRO/F 250* | 250 | 100 | 250 | 1765 | 145 | 270 | 144 | 22 | 1000 (540) | **16.412 €** |
| *XPRO/F 280* | 280 | 100 | 250 | 1875 | 145 | 305 | 144 | 26 | 1000 (540) | **16.989 €** |
| *XPRO/F 300* | 300 | 100 | 250 | 1920 | 145 | 320 | 144 | 28 | 1000 (540) | **17.567 €** |

**Options disponibles :**

- Système de soutien par ressorts du 3ème point : **399 €**
- Kit de signalisation avec système d'éclairage (démonté) : **399 €**
- Arbre cardan 80/1000 N : **662 €**
- Jeu de roues frontales et pivotantes : **2.457 €**
- Compteur horaire, à vibration : **410 €**

**MODÈLE KING DT :** Broyeur renforcé, pour tracteurs de 90-180CV. Indispensable pour broyer les jachères, l'herbe, les tiges de maïs et céréales, les tournesols, les légumes, la canne à sucre, les pommes de terre, culture d'ananas et artichaut, pour le renouvellement des pâturages ou des terrains incultes et les déchets végétaux allant jusqu'à Ø 10 cm

**Equipements :**

- ✓ Rouleau palpeur Ø220, réglable en hauteur avec décrottoir
- ✓ Attelage fixe et axial à 3 points, Cat II
- ✓ Attelage automatique avec position flottant
- ✓ Double transmission par courroies (KING/DT)
- ✓ Couteaux universels « Y » Berti ou marteaux forgés et trempés type « T »
- ✓ Double caisse
- ✓ Roue libre dans le boitier
- ✓ Contre couteaux mobiles vissés
- ✓ Capot arrière amovible pour inspection
- ✓ Tendeur automatique de courroies
- ✓ Protection avant par chaînes
- ✓ Protection selon normes CE

**Caractéristiques techniques** :

| Modèle | Largeur travail (Cm) | Puissance demandée (Cv) | | Poids (Kg) | Dimensions (cm) | | | N° marteaux | N° couteaux | P.D.F trs/ min | Prix HTVA marteaux |
|---|---|---|---|---|---|---|---|---|---|---|---|
| | | Min | Max | | Hauteur | Longueur | Largeur | | | | |
| *KING/DT 200* | 200 | 90 | 180 | 1260 | 82 | 240 | 155 | 24 | 48 | 1000 | **12.957€** |
| *KING/DT 270* | 270 | 90 | 180 | 1500 | 82 | 310 | 155 | 32 | 64 | 1000 | **13.760€** |
| *KING/DT 320* | 320 | 90 | 180 | 1690 | 82 | 360 | 155 | 40 | 80 | 1000 | **14.921€** |

**Options disponibles :**

- Double embrayage centrifuge, design exclusif BERTI (KING/DT) : **5.360€**
  Réglage hydraulique du capot arrière : **546€**
- Compteur horaire : **398€**
- Jeu de patins : **559€**
- Arbre cardan : **746€**

**MODÈLE LAND** : Broyeur pour tracteurs de 60 à 150 CV. Il est indiqué pour broyer les jachères, l'herbe, les tiges de maïs et de céréales, les tournesols, les légumes, la canne à sucre, les pommes de terre, pour le renouvellement des pâturages ou pour des applications similaires.

**Equipements :**

- ✓ Attelage fixe à 3 points, Cat. II.
- ✓ Tige de renfort au 3ème point
- ✓ Roue libre dans le boîtier
- ✓ Déchargement postérieur réglable
- ✓ Tendeur automatique des courroies
- ✓ Double châssis
- ✓ Rouleau palpeur Ø 194 avec décrottoir
- ✓ Couteaux universels « Y » BERTI ou marteaux forgés et trempés en « T »
- ✓ Contre couteaux mobiles vissés
- ✓ PDF 540t/min (160-230)
- ✓ PDF 1000 t/min (250-300)
- ✓ Protection selon normes CE

**Caractéristiques techniques** :

| Modèle | Largeur travail (Cm) | Puissance demandée (Cv) | | Poids (Kg) | Dimensions (cm) | | | N° marteaux | N° couteaux | P.D.F tours/ min | Prix HTVA Marteaux |
|---|---|---|---|---|---|---|---|---|---|---|---|
| | | Min | Max | | Hauteur | Longueur | Largeur | | | | |
| *LAND 160* | 160 | 50 | 120 | 1035 | 105 | 178 | 155 | 20 | 40 | 540 | **8.589€** |
| *LAND 180* | 180 | 60 | 120 | 1085 | 105 | 198 | 155 | 22 | 44 | 540 | **8.936€** |
| *LAND 200* | 200 | 70 | 120 | 1125 | 105 | 218 | 155 | 24 | 48 | 540 | **9.114€** |
| *LAND 230* | 230 | 70 | 120 | 1230 | 110 | 248 | 155 | 28 | 56 | 540 | **10.521€** |
| *LAND 250* | 250 | 80 | 150 | 1300 | 110 | 268 | 155 | 30 | 60 | 1000 | **10.742€** |
| *LAND 280* | 280 | 80 | 150 | 1415 | 110 | 303 | 155 | 34 | 68 | 1000 | **12.117€** |
| *LAND 300* | 300 | 80 | 150 | 1445 | 110 | 318 | 155 | 36 | 72 | 1000 | **12.311€** |

**Options disponibles :**

- Jeu patins : **494€**
- Réglage hydraulique du capot arrière : **546€**
- Rouleau palpeur Ø 220 (230-300) : **515€**
- Protection avant avec chaînes (160-230) : **373€**
- Protection avant avec chaînes (230-300) **: 520€**
- Kit de signalisation *:* **399€**
- Arbre cardan 60/1000 N : **478€**
- Arbre cardan 80/1000 N : **662€**

**MODÈLE LAND/S** : Broyeur pour tracteurs de 50 à 140 CV. Il est indiqué pour broyer les jachères, l'herbe, les tiges de maïs et céréales, les tournesols, les légumes, la canne à sucre, les pommes de terre, pour le renouvellement des pâturages ou pour des applications similaires.

**Equipements :**

- ✓ Attelage à 3 points Cat. II
- ✓ Déport hydraulique avec tuyaux et prises rapides
- ✓ Tige de renfort au 3ème point
- ✓ Déchargement postérieur réglable
- ✓ Tendeur automatique des courroies
- ✓ Roue libre dans le boîtier
- ✓ Double châssis
- ✓ Rouleau palpeur Ø 194 avec décrottoir
- ✓ Couteaux universels « Y » BERTI ou marteaux forgés et trempés type « T »
- ✓ Contre couteaux vissés
- ✓ PDF 540t/min (160-230) 1000t/min (250-300)
- ✓ Protection selon normes CE

**Caractéristiques techniques** :

| Modèle | Largeur travail (Cm) | Puissance demandée (Cv) | | Poids (Kg) | Dimensions (cm) | | | N° marteaux | N° couteaux | P.D.F tours/ min | Prix HTVA marteaux |
|---|---|---|---|---|---|---|---|---|---|---|---|
| | | Min | Max | | Hauteur | Longueur | Largeur | | | | |
| *LAND/S 160* | 160 | 50 | 110 | 1115 | 105 | 178 | 155 | 20 | 40 | 540 | **9.046€** |
| *LAND/S 180* | 180 | 60 | 110 | 1165 | 105 | 198 | 155 | 22 | 44 | 540 | **9.387€** |
| *LAND/S 200* | 200 | 70 | 110 | 1205 | 105 | 218 | 155 | 24 | 48 | 540 | **9.576€** |
| *LAND/S 230* | 230 | 70 | 110 | 1310 | 110 | 248 | 155 | 28 | 56 | 540 | **10.794€** |
| *LAND/S 250* | 250 | 80 | 140 | 1380 | 110 | 268 | 155 | 30 | 60 | 1000 | **11.786€** |
| *LAND/S 280* | 280 | 80 | 140 | 1495 | 110 | 303 | 155 | 34 | 68 | 1000 | **12.584€** |
| *LAND/S 300* | 300 | 80 | 140 | 1525 | 110 | 318 | 155 | 36 | 72 | 1000 | **13.241€** |

**Options disponibles :**

- Patins réglables en hauteur : **494€**
- Réglage hydraulique du capot arrière : **546€**
- Rouleau palpeur Ø 220 (230-300) : **515€**
- Protection avant avec chaînes et caoutchouc (160-230) : **462€**
- Protection avant avec chaînes et caoutchouc (250-300) : **609€**
- Embrayage centrifuge, design exclusif de BERTI : **2.683€**
- Kit de signalisation : **399€**
- Arbre cardan 60/1000 N : **478€**
- Arbre à cardan 80/1000 N **: 662€**

**MODÈLE LAND/P** : Broyeur repliable hydrauliquement pour tracteurs de 90 à 300 CV. Il est indiqué pour broyer les jachères, l'herbe, les tiges de maïs et de céréales, les tournesols, les légumes, la cannes à sucre, pour le renouvellement des pâturages ou pour des applications similaires.

**Equipements :**

- Attelage fixe à 3 points, Cat. II-III
- Capots arrières amovibles pour inspection
- Rouleaux palpeur (n° 2) Ø 194 avec décrottoir (400)
- Rouleaux palpeur (n°2) Ø 200 avec décrottoir (500-600)
- Contre couteaux mobiles vissés
- Attelage axial
- Double transmission
- Protecteurs des transmissions latérales en tôle
- Roue libre dans le boîtier
- Vérins hydrauliques flottants avec soupape de sûreté
- Ancrages de sécurité pour le transport routier
- Lumières postérieures pour le transport routier
- Double caisse
- Protections frontales par chaînes
- Marteaux forgés et trempés de type « T2 » ou couteaux « T2 » universelles « YT2 » BERTI
- PDF 1000 t/min
- Protections selon normes CE

**Caractéristiques techniques** :

| Modèle | Largeur travail (Cm) | Puissance demandée (Cv) | | Poids (Kg) | | Dimensions (cm) | | | N° marteaux | N° couteaux doubles | Prix HTVA Marteaux | Prix HTVA Couteaux doubles | Prix HTVA Couteaux triples |
|---|---|---|---|---|---|---|---|---|---|---|---|---|---|
| | | Min | Max | Min | Max | Haut | Long | Larg | | | | | |
| *LAND/P400* | 397 | 100 | 250 | 2530 | 3050 | 230 | 245/435 | 150 | 48 | 96 | **31.269€** | **31.038€** | **31.322€** |
| *LAND/P 500* | 498 | 140 | 300 | 3090 | 3570 | 280 | 245/535 | 150 | 60 | 120 | **35.049€** | **34.802€** | **35.165€** |
| *Land/P 600* | 598 | 180 | 300 | 3600 | 4070 | 330 | 245/635 | 150 | 72 | 144 | **37.769€** | **37.527€** | **37.963€** |

**Accessoires sur demande**

- Jeu roues directrices (10.0/75 R15.3) (majoration à la place du rouleau palpeur) : **2.903€**
- Jeu patins réglable en hauteur : **494€**
- Compteur horaire, à vibration : **410€**
- Réglage hydraulique du capot arrière : **1.218€**
- Lamier à disque pour faucher l'herbe, monté au milieu : **2.825€**
- Double embrayage centrifuge, design exclusif de BERTI : **5.360€**
- Deuxième rangée de contre couteaux vissés : **572€**
- Support stationnement de la machine (uniquement avec rouleaux de nivellement) : **494€**
- Arbre cardan P 600 Normal : **1.349€**

**MODÈLE TA/ K** : Broyeur d'accotement multifonctions pour broyer l'herbe, les déchets végétaux, les buissons et les sarments allant jusqu'à Ø 2 cm. Idéal pour le nettoyage des espaces verts, des jardins, des rebords des routes, des fossés, des digues et des terrains inclinés Pour tracteurs de 25 à 50 Cv.

**Equipements :**

- ✓ Attelage à 3 points, Cat. I
- ✓ Roue libre dans le boitier
- ✓ Déport hydraulique avec soupape de sûreté
- ✓ Tendeur automatique des courroies
- ✓ Jeu patins
- ✓ Inclinaison hydraulique avec système flottant et soupape de sûreté
- ✓ Rouleau palpeur autonettoyant Ø 114
- ✓ Arbre cardan à profil renforcé
- ✓ Marteaux BERTI forgés et trempés de type « G » (couteaux « Y » sur demande)
- ✓ Dispositif de sécurité mécanique avec décrochage automatique
- ✓ PDF 540 tr/min
- ✓ Cardan « normal » inclus
- ✓ Protections selon normes CE

**Caractéristiques techniques** :

| Modèle | Largeur travail (cm) | Puissance demandée (Cv) | | N° marteaux | N° couteaux | P.D.F trs / min | Dimensions (cm) | | | | | Poids (Kg) | Prix HTVA |
|---|---|---|---|---|---|---|---|---|---|---|---|---|---|
| | | Min | Max | | | | A | B | C | D | E | | |
| *TA/K 115* | 115 | 25 | 50 | 32 | 64 | 540 | 115 | 120 | 51 | 157 | 73 | 292 | **5.292€** |
| *TA/K 125* | 125 | 25 | 50 | 34 | 68 | 540 | 125 | 125 | 60 | 170 | 83 | 304 | **5.397€** |
| *TA/K 145* | 145 | 25 | 50 | 40 | 80 | 540 | 145 | 125 | 60 | 190 | 103 | 328 | **5.555€** |

**Options disponibles :**

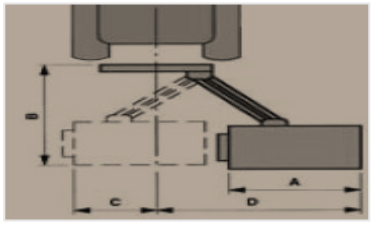


- Distributeurs double effet à leviers avec télé-flexibles en cabine : **814€**
- Arbre cardan double homocinétique : **683€**

**MODÈLE TA/ LI** : Broyeur d'accotement compact multifonctions pour l'herbe, les déchets végétaux, les buissons et les sarments allant jusqu'à Ø 3-4 cm. Idéal pour les parcs, les espaces verts, les jardins, les talus, les fossés, les rives de cours d'eau et terrains inclinés. Pour tracteurs de 35 à 60 Cv.

**Equipements :**

- ✓ Attelage à 3 points, Cat. I avec système flottant et arrêt de sécurité
- ✓ Roue libre dans le boitier
- ✓ Déport hydraulique avec soupape de sûreté
- ✓ Inclinaison hydraulique avec système flottant et soupape de sûreté
- ✓ Rouleau palpeur autonettoyant Ø 139
- ✓ Contre couteaux
- ✓ Arbre cardan à profil renforcé
- ✓ Marteaux BERTI forgés et trempés de type « L » (couteaux « Y » sur demande)
- ✓ PDF 540 tr/min
- ✓ Cardan « normal » inclus
- ✓ Protections selon normes CE

**Caractéristiques techniques** :

| Modèle | Largeur travail | Puissance demandée (Cv) | | N° marteaux | N° couteaux | P.D.F trs / min | Dimensions (cm) | | | | | Poids (Kg) | Prix HTVA |
|---|---|---|---|---|---|---|---|---|---|---|---|---|---|
| | | Min | Max | | | | A | B | C | D | E | | |
| *TA/LI 135* | 135 | 35 | 60 | 12 | 36 | 540 | 135 | 154 | 60 | 210 | 120 | 380 | **6.431€** |
| *TA/LI 145* | 145 | 35 | 60 | 14 | 42 | 540 | 145 | 154 | 60 | 220 | 130 | 400 | **6.531€** |
| *TA/LI 160* | 160 | 35 | 60 | 14 | 42 | 540 | 160 | 154 | 60 | 235 | 145 | 440 | **6.725€** |

**Options disponibles :**

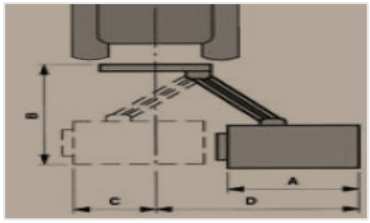


- Cardan de prise de force double homocinétique : **977€**
- Système antichoc exclusif BERTI (breveté) : **683€**
- Jeu patins anti-usure : **205€**
- Distributeur double effet à leviers avec télé flexibles en cabine : **814€**

**Modèle TA/MI :** Broyeur d'accotement multifonctions avec attelage 3 points Cat II (Cat. I sur demande) pour broyer l'herbe, les déchets végétaux, les buissons et les sarments allant jusqu'à Ø 4-5 cm ; indiqué pour tracteurs de 50 à 90 CV. Il est idéal pour le nettoyage des espaces verts, des jardins, des rebords de route, des fossés, des digues et des terrains inclinés.

**Equipements :**

- ✓ Attelage à 3 points, Cat II avec système flottant et arrêt de sécurité (Cat. I sur demande)
- ✓ Coin côté droit arrondi
- ✓ Roue libre dans le boîtier
- ✓ Tendeur automatique des courroies
- ✓ Déport hydraulique avec soupape de sûreté
- ✓ Double caisse
- ✓ Inclinaison hydraulique avec système flottant et soupape de sûreté
- ✓ Rouleau palpeur autonettoyant Ø139
- ✓ Marteaux BERTI forgés et trempés type « P » ou couteaux « Y »
- ✓ Contre couteaux
- ✓ Arbre cardan à profil renforcé
- ✓ PDF 540t/min
- ✓ Cardan « normal » inclus
- ✓ Protection selon normes CE

*Le tracteur doit être équipé d'au moins 2 prises d'huile « double effet »*

**Caractéristiques techniques :**

| Modèle | Largeur travail (Cm) | Puissance demandée (Cv) | | N° marteaux | N° couteaux | Dimensions (cm) | | | | | Poids (Kg) | Prix HTVA |
|---|---|---|---|---|---|---|---|---|---|---|---|---|
| | | Min | Max | | | A | B | C | D | E | | |
| *TA/MI 145* | 145 | 50 | 90 | 14 | 42 | 145 | 167 | 54 | 228 | 102 | 585-695 | **8.248€** |
| *TA/MI 160* | 160 | 50 | 90 | 14 | 42 | 160 | 167 | 54 | 243 | 117 | 620-730 | **8.379€** |
| *TA/MI 180* | 180 | 50 | 90 | 16 | 48 | 180 | 167 | 54 | 263 | 137 | 660-770 | **8.904€** |
| *TA/MI 200* | 200 | 50 | 90 | 18 | 54 | 200 | 167 | 54 | 283 | 157 | 685-795 | **9.140€** |

**Options disponibles :**

- Système antichoc exclusif BERTI **(breveté) : 793€**
- Jeu patins anti-usure : **226€**
- Distributeur double effet à leviers avec télé-flexibles en cabine : **814€**
- Kit de signalisation: **399€**
- Arbre cardan double homocinétique : **977€**

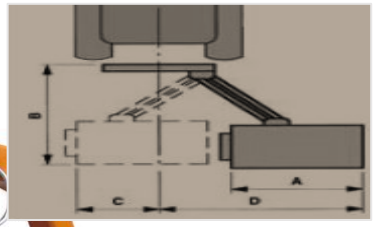


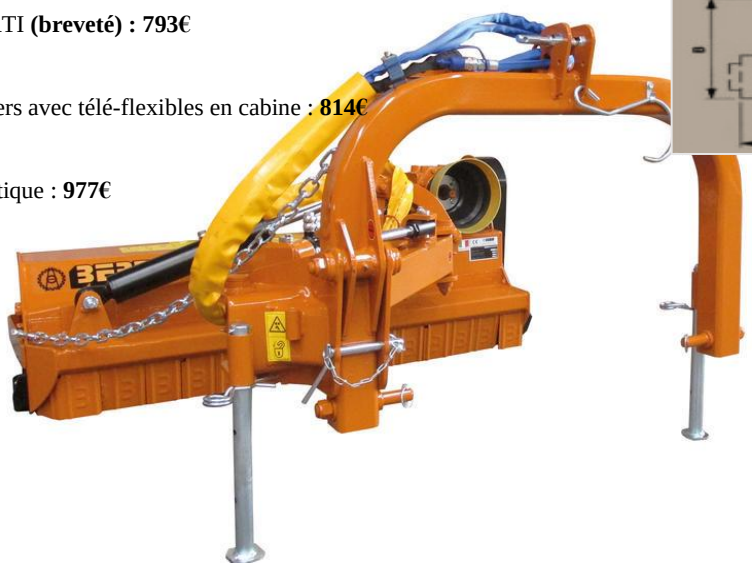

**MODÈLE TA** : Broyeur d'accotement multifonctions pour broyer l'herbe, les déchets végétaux, les buissons et les sarments, allant jusqu'à Ø 7-8 cm. Indiqué pour les tracteurs de 60 à 110 Cv. Il est idéal pour le nettoyage des espaces verts, des jardins, des rebords de route, des fossés, des digues et des terrains inclinés.

**Equipements :**

- ✓ Attelage à 3 points, Cat. II avec système flottant et arrêt de sécurité
- ✓ Roue libre dans le boitier
- ✓ Déport hydraulique avec soupape de sûreté
- ✓ Inclinaison hydraulique avec système flottant et soupape de sûreté
- ✓ Rouleau palpeur autonettoyant Ø 159
- ✓ Contre couteaux
- ✓ Arbre cardan à profil renforcé
- ✓ Marteaux BERTI forgés et trempés de type « A »
  (Couteaux « Y » sur demande)
- ✓ PDF 540 tr/min
- ✓ Protections selon normes CE
- ✓ Double châssis
- ✓ Rotor renforcé Série 2008
- ✓ Tendeur automatique des courroies
- ✓ Coin côté droit arrondi
- ✓ Déchargement postérieur réglable
- ✓ Cardan « normal » inclus

**Caractéristiques techniques** :

| Modèle | Largeur de travail (cm) | Dimensions (cm) | | | | | Puissance demandée (Cv) | | Poids (Kg) | N° marteaux | Prix HTVA |
|---|---|---|---|---|---|---|---|---|---|---|---|
| | | A | B | C | D | E | Min | Max | | | |
| *TA 160* | 160 | 160 | 170 | 60 | 230 | 145 | 60 | 110 | 885 | 14 | **9.681€** |
| *TA 180* | 180 | 180 | 170 | 60 | 250 | 165 | 60 | 110 | 925 | 16 | **9.902€** |
| *TA 200* | 200 | 200 | 170 | 60 | 270 | 185 | 60 | 110 | 975 | 18 | **10.159€** |
| *TA 220* | 220 | 220 | 170 | 60 | 290 | 205 | 60 | 110 | 1030 | 20 | **10.563€** |
| *TA 250* | 250 | 250 | 170 | 60 | 320 | 235 | 60 | 110 | 1110 | 22 | **11.093€** |

**Options disponibles :**

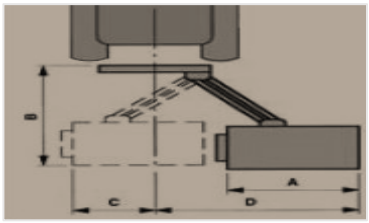


- Cardan de prise de force double homocinétique : **1.192€**
- Distributeur double effet à leviers avec télé flexibles en cabine : **814€**
- Protections frontales par chaînes et caoutchouc (160-200) : **373€**
- Protections frontales par chaînes et caoutchouc (220-250) : **520€**
- Système antichoc exclusif BERTI (breveté) : **893€**
- Jeu patins anti-usure : **236€**
- Version gauche : **562€**

**MODÈLE TA/S** : Broyeur d'accotement multifonctions pour broyer l'herbe, les déchets végétaux, les buissons et les tiges allant jusqu'à Ø 7-8cm ; adapté pour tracteurs de 60 à 110 cv. Il est idéal pour le nettoyage des espaces verts, des jardins, des rebords de route, des fossés, des digues et des terrains inclinés.

**Equipements :**

- ✓ Boîtier en dehors de la structure de la machine
- ✓ Coin côté droit arrondi
- ✓ Attelage 3 points, Cat. II avec système flottant et arrêt de sécurité
- ✓ Déchargement postérieur réglable
- ✓ Roue libre dans le boîtier
- ✓ Déport hydraulique avec soupape de sûreté
- ✓ Double caisse
- ✓ Inclinaison hydraulique avec système flottant et soupape de bloc
- ✓ Rouleau palpeur autonettoyant Ø159
- ✓ Tendeur automatique des courroies
- ✓ Marteaux BERTI forgés et trempés type « A » ou couteaux « Y »
- ✓ Contre couteaux
- ✓ Arbre cardan à profil renforcé
- ✓ PDF 540 tr/min
- ✓ Cardan « normal » compris
- ✓ Protections selon les normes CE

*Le tracteur doit être équipé d'au moins 2 prises d'huile « double effet »*

**Caractéristiques techniques** :

| Modèle | Largeur de travail (cm) | Dimensions (cm) | | | | | Puissance demandée (Cv) | | Poids (Kg) | | N° Marteaux | Prix HTVA |
|---|---|---|---|---|---|---|---|---|---|---|---|---|
| | | A | B | C | D | E | Min | Max | Min | Max | | |
| *TA/S 160* | 160 | 160 | 170 | 17 | 283 | 151 | 60 | 110 | 810 | 915 | 14 | **9.917€** |
| *TA/S 180* | 180 | 180 | 170 | 17 | 303 | 174 | 60 | 110 | 845 | 955 | 16 | **10.159€** |
| *TA/S 200* | 200 | 200 | 170 | 17 | 323 | 194 | 60 | 110 | 885 | 1005 | 18 | **10.374€** |
| *TA/S 220* | 220 | 220 | 170 | 17 | 343 | 214 | 60 | 110 | 925 | 1055 | 20 | **10.752€** |

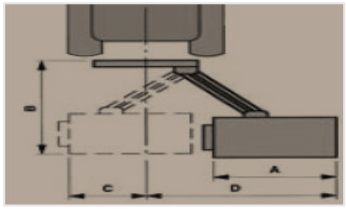


**Options disponibles :**

- Système antichoc exclusif BERTI (breveté) : **893€**
- Jeu de patins anti-usure : **236€**
- Distributeur double effet à leviers avec télé-flexibles en cabine : **814€**
- Protections frontales par chaines et caoutchouc : (160-200) : **373€**
- Protections frontales par chaines et caoutchouc : (220) : **520€**
- Kit de signalisation avec système d'éclairage (démonté) : **410€**
- Cardan double homocinétique : **1.192€**

**MODÈLE TA/P** : Broyeur professionnel renforcé multifonctions pour broyer l'herbe, les déchets végétaux, les buissons et les sarments, allant jusqu'à Ø 10cm. Indiqué pour les tracteurs de 80 à 200 CV. Machine idéale pour les personnes qui travaillent pour le compte de tiers et qui doivent nettoyer le rebord des routes, fossés, digues et espaces verts publiques.

**Equipements :**

- ✓ Attelage à 3 points, Cat. II avec système flottant et arrêt de sécurité
- ✓ Roue libre dans le boitier
- ✓ Déport hydraulique avec soupape de sûreté
- ✓ Inclinaison hydraulique avec système flottant et soupape de bloc
- ✓ Rouleau palpeur autonettoyant Ø 159
- ✓ Contre couteaux
- ✓ Arbre cardan à profil renforcé
- ✓ Marteaux BERTI forgés et trempés de type « A »
  (Couteaux « Y » sur demande)
- ✓ PDF 540 tr/min
- ✓ Protections selon normes CE
- ✓ Double châssis
- ✓ Rotor renforcé
- ✓ Tendeur automatique des courroies
- ✓ Coin côté droit arrondi
- ✓ Déchargement postérieur réglable
- ✓ Cardan « normal » compris

**Caractéristiques techniques** : *Le tracteur doit être équipé d'au moins 2 prises d'huile « double effet »*

| Modèle | Largeur de travail (cm) | Dimensions (cm) | | | | | Puissance demandée (Cv) | | Poids (Kg) | P.D.F Trs / min | Prix HTVA |
|---|---|---|---|---|---|---|---|---|---|---|---|
| | | A | B | C | D | E | Min | Max | | | |
| *TA/P 160* | 160 | 160 | 203 | 57 | 238 | 104 | 80 | 200 | 1095 | 540 | **11.813€** |
| *TA/P 180* | 180 | 180 | 203 | 57 | 258 | 124 | 85 | 200 | 1145 | 540 | **12.059€** |
| *TA/P 200* | 200 | 200 | 203 | 57 | 278 | 144 | 85 | 200 | 1195 | 540 | **12.269€** |
| *TA/P 220* | 220 | 220 | 203 | 57 | 298 | 164 | 85 | 200 | 1245 | 540 | **12.763€** |
| *TA/P 250* | 250 | 250 | 203 | 57 | 328 | 194 | 100 | 200 | 1310 | 540 | **13.115€** |

**Options disponibles :**

- Cardan de prise de force double homocinétique : **1.029€**
- Kit de signalisation avec système d'éclairage (démonté) : **399€**
- Protections frontales avec chaînes et caoutchouc (160-200) : **410€**
- Protections frontales par chaînes et caoutchouc (220 – 250) : **562€**
- Distributeur double effet à leviers avec télé-flexibles en cabine : **814€**
- Système antichoc exclusif BERTI (breveté) : **1.029€**
- Jeu patins anti-usure : **236€**
- Version gauche : **562€**

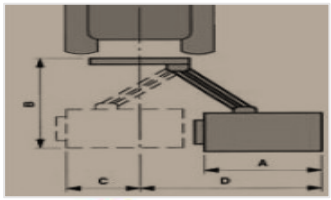

**MODÈLE TA/PS** : Broyeur professionnel renforcé multifonctions pour broyer l'herbe, les déchets végétaux, les buissons et les sarments allants jusqu'à Ø10 cm ; adapté pour tracteurs de 90 à 200 CV. Machine idéale pour des usagers réguliers et professionnels devant nettoyer le rebord des routes, fossés, digues et espaces verts publiques.

**Equipements :**

- ✓ Boîtier en dehors de la structure de la machine
- ✓ Coin côté droit arrondi
- ✓ Attelage 3 points, Cat. II avec système flottant et arrêt de sécurité
- ✓ Roue libre dans le boîtier avec arbre d'entrée 1''3/4
- ✓ Déport hydraulique avec soupape de sûreté
- ✓ Double caisse
- ✓ Inclinaison hydraulique avec système flottant et soupape de bloc
- ✓ Rouleau palpeur autonettoyant Ø159
- ✓ Tendeur automatique des courroies
- ✓ Marteaux BERTI forgés et trempés type « A » ou couteaux « Y »
- ✓ Contre couteaux vissés
- ✓ Arbre cardan à profil renforcé
- ✓ PDF 540 tr/min
- ✓ Protections selon les normes CE
- ✓ Déchargement postérieur réglable
- ✓ Cardan « normal » compris

**Caractéristiques techniques** : *Le tracteur doit être équipé d'au moins 2 prises d'huile « double effet »*

| Modèle | Largeur de travail (cm) | Dimensions (cm) | | | | | Puissance demandée (Cv) | | Poids (Kg) | | P.D.F Trs / min | Prix HTVA |
|---|---|---|---|---|---|---|---|---|---|---|---|---|
| | | A | B | C | D | E | Min | Max | Min | Max | | |
| *TA/PS 180* | 180 | 180 | 203 | 17 | 297 | 164 | 90 | 200 | 1015 | 1185 | 540 | **12.332€** |
| *TA/PS 200* | 200 | 200 | 203 | 17 | 317 | 184 | 100 | 200 | 1060 | 1230 | 540 | **12.542€** |
| *TA/PS 220* | 220 | 220 | 203 | 17 | 337 | 204 | 100 | 200 | 1110 | 1280 | 540 | **13.046€** |
| *TA/PS 250* | 250 | 250 | 203 | 17 | 367 | 234 | 100 | 200 | 1175 | 1345 | 540 | **13.367€** |

**Options disponibles :**

- Système antichoc exclusif BERTI (breveté) : **1.029€**
- Jeu de patins anti-usure : **236€**
- Distributeur double effet à leviers avec télé-flexibles en cabine : **814€**
- Protections frontales par chaînes et caoutchouc (160 - 200) : **410€**
- Protections frontales par chaînes et caoutchouc (220 - 250) : **562€**
- Kit de signalisation avec système d'éclairage (démonté) : **399€**
- Cardan double homocinétique : **1.208€**

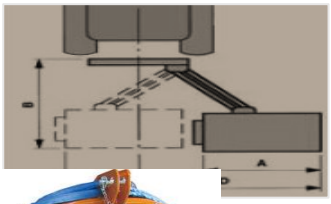

**MODÈLE ECF/MD** : Broyeur forestier compact équipé avec des marteaux à disparition pour tracteurs de 80 à 160Cv. Il est indiqué pour broyer la végétation inculte, les buissons, les ronces, les troncs et plantes allant jusqu'à Ø 15-18 cm.

**Equipements :**

- ✓ Attelage fixe à 3 points, Cat. II
- ✓ Réglage hydraulique du capot arrière
- ✓ Patins réglages en hauteur avec plaque en acier anti-usure
- ✓ Double châssis
- ✓ Rotor Ø 440
- ✓ Contre couteaux
- ✓ Marteaux BERTI forgés et trempés
- ✓ PDF 1000 tr/min (540 tr/min sur demande)
- ✓ Protections selon normes CE
- ✓ Tendeur automatique des courroies
- ✓ Boitier double roue libre
- ✓ CARDAN NON COMPRIS

**Caractéristiques techniques** :

| Modèle | Largeur travail (cm) | Puissance demandée (Cv) | | Poids (Kg) | Dimensions (cm) | | | N° marteaux Simple tranchant | P.D.F tours / min | Prix HTVA |
|---|---|---|---|---|---|---|---|---|---|---|
| | | Min | Max | | Hauteur | Longueur | Largeur | | | |
| *ECF/MD 140* | 140 | 80 | 140 | 1270 | 120 | 175 | 130 | 24 | 1000 (540) | **18.911€** |
| *ECF/MD 160* | 160 | 90 | 140 | 1355 | 120 | 195 | 130 | 28 | 1000 (540) | **19.892€** |
| *ECF/MD 180* | 180 | 90 | 140 | 1445 | 120 | 215 | 130 | 32 | 1000 (540) | **20.879€** |
| *ECF/MD 200* | 200 | 90 | 160 | 1535 | 120 | 235 | 130 | 36 | 1000 (540) | **22.166€** |
| *ECF/MD 220* | 220 | 90 | 160 | 1625 | 120 | 255 | 130 | 40 | 1000 (540) | **24.743€** |

**Options disponibles :**

- Rabatteur de branches mécanique : **1.276€**
- Rabatteur de branches hydraulique : **1.465€**
  Embrayage centrifuge, design exclusif de BERTI : **2.683€**
- Cardan de prise de force 80/1000 N : **662€**

**MODÈLE EFX/MD** : Broyeur forestier compact équipé avec des marteaux fixes pour tracteurs de 80 à 130Cv. Il est indiqué pour broyer la végétation inculte, les buissons, les ronces, les troncs et plantes allant jusqu'à Ø 20 cm.

**Equipements :**

- ✓ Attelage fixe à 3 points, Cat. II
- ✓ Réglage hydraulique du capot arrière
- ✓ Patins réglables en hauteur avec plaques en acier anti-usure
- ✓ Double châssis
- ✓ Rotor Ø 440
- ✓ Contre couteaux
- ✓ Marteaux fixes
- ✓ PDF 1000 tr/min (540 tr/min sur demande)
- ✓ Protections selon normes CE
- ✓ Boitier double roue libre
- ✓ CARDAN NON COMPRIS

**Caractéristiques techniques** :

| Modèle | Largeur travail (cm) | Puissance demandée (Cv) | | Poids (Kg) | Dimensions (cm) | | | N° marteaux | P.D.F tours / min | Prix HTVA |
|---|---|---|---|---|---|---|---|---|---|---|
| | | Min | Max | | Hauteur | Longueur | Largeur | | | |
| *EFX/MD 140* | 140 | 80 | 130 | 1290 | 120 | 175 | 130 | 36 | 1000 (540) | **19.824€** |
| *EFX/MD 160* | 160 | 90 | 130 | 1370 | 120 | 195 | 130 | 42 | 1000 (540) | **20.984€** |
| *EFX/MD 180* | 180 | 90 | 130 | 1435 | 120 | 215 | 130 | 42 | 1000 (540) | **21.604€** |
| *EFX/MD 200* | 200 | 90 | 130 | 1505 | 120 | 235 | 130 | 44 | 1000 (540) | **22.397€** |
| *EFX/MD 220* | 220 | 90 | 130 | 1590 | 120 | 255 | 130 | 48 | 1000 (540) | **23.462€** |

**Options disponibles :**

- Rabatteur de branches mécanique : **1.276€**
- Rabatteur de branches hydraulique : **1.465€**
- Embrayage centrifuge, design exclusif de BERTI : **2.683€**
- Arbre cardan 80/1000 N : **662€**

**MODÈLE ECF** : Broyeur forestier compact équipé avec des marteaux à disparition pour tracteurs de 110 à 200 Cv. Il est indiqué pour broyer la végétation inculte, les buissons, les ronces, les troncs et les plantes allant jusqu'à Ø 25 cm.

**Equipements :**

- Attelage fixe à 3 points, Cat II-III
- Réglage hydraulique du capot arrière
- Boîtier avec arbre d'entrée
- Tendeur automatique des courroies
- Patins en demi-lune réglables en hauteur
- Transmission latérale à cardan
- Transmission latérale par courroies
- Double châssis
- Rotor Ø 520
- Marteaux BERTI forgés et trempés
- Contre couteaux
- PDF 1000 t/min
- Protection selon normes CE
- CARDAN NON COMPRIS

Nouveau modèle

ACIER HAUTE PERFORMANCE

**Caractéristiques techniques** :

| Modèle | Largeur travail (cm) | Puissance demandée (Cv) | | Poids (Kg) | Dimensions (cm) | | | N° marteaux | P.D.F tours /min | Prix HTVA |
|---|---|---|---|---|---|---|---|---|---|---|
| | | Min | Max | | Hauteur | Longueur | Largeur | | | |
| *ECF 180* | 180 | 110 | 200 | 1930 | 125 | 220 | 146 | 32 | 1000 | **29.138€** |
| *ECF 200* | 200 | 110 | 200 | 2050 | 125 | 240 | 146 | 36 | 1000 | **32.781€** |
| *ECF 220* | 220 | 130 | 200 | 2170 | 125 | 260 | 146 | 39 | 1000 | **35.028€** |

**Options disponibles :**

- Mécanique rabatteur de branches : **2.252€**
- Hydraulique rabatteur de branches : **3.019€**
- Compteur horaire : **410€**
- Roue libre dans le boîtier : **268€**
- Embrayage centrifuge, design exclusif de BERTI : **2.683€**
- Râteaux "ripper" sur le capot : **1.297€**
- Râteaux "ripper" sur le rabatteur de branches : **1.113€**
- Arbre cardan P600 : **1.349€**

**MODÈLE ECF/DT** : Broyeur forestier compact, avec double transmission, équipé avec marteaux à disparition pour tracteurs de 110 à 250 Cv. Il est indiqué pour broyer la végétation inculte, les buissons, les ronces, les troncs et les plantes allant jusqu'à Ø 30 cm.

**Equipements :**

- ✓ Attelage fixe à 3 points, Cat. II-III
- ✓ Patins à demi-lune, réglables en hauteur
- ✓ Boitier avec arbre d'entrée 1'' 3/4
- ✓ Réglage hydraulique du capot arrière
- ✓ Double châssis
- ✓ Rotor Ø 520
- ✓ Contre couteaux mobiles vissés
- ✓ Marteaux à disparition BERTI mono-coup
- ✓ PDF 1000 tr/min
- ✓ Protections selon normes CE
- ✓ Double transmission par courroie
- ✓ CARDAN NON COMPRIS

**Caractéristiques techniques** :

| Modèle | Largeur travail (cm) | Puissance demandée (Cv) | | Poids (Kg) | Dimensions (cm) | | | N° marteaux | P.D.F tr /min | Prix HTVA |
|---|---|---|---|---|---|---|---|---|---|---|
| | | Min | Max | | Hauteur | Longueur | Largeur | | | |
| *ECF/DT 200* | 200 | 110 | 250 | 2450 | 123 | 250 | 130 | 36 | 1000 | **34.419€** |
| *ECF/DT 220* | 220 | 130 | 250 | 2620 | 123 | 270 | 130 | 39 | 1000 | **36.666€** |
| *ECF/DT 250* | 250 | 130 | 250 | 2880 | 123 | 290 | 130 | 45 | 1000 | **37.554€** |

**Options disponibles :**

- Rabatteur de branches mécanique : **2.252€**
- Rabatteur de branches hydraulique : **3.019€**
- Double embrayage centrifuge, design exclusif de BERTI : **5.360€**
- Râteaux « Ripper » sur le capot : **1.297€**
- Râteaux « Ripper » sur le rabatteur de branches : **1.113€**
- Roue libre dans le boitier : **268€**

**MODÈLE EFX/DT** : Broyeur forestier compact, avec double transmission, équipé avec marteaux fixes pour tracteurs de 120 à 250Cv. Il est indiqué pour broyer la végétation inculte, les buissons, les ronces, les troncs et les plantes allant jusqu'à Ø 40Cm.

**Equipements :**

- ✓ Attelage fixe à 3 points, Cat. II-III
- ✓ Patins à demi-lune, réglables en hauteur
- ✓ Boitier avec arbre d'entrée 1'' 3/4
- ✓ Réglage hydraulique du capot arrière
- ✓ Double châssis
- ✓ Rotor Ø 520
- ✓ Contre couteaux
- ✓ Marteaux fixes
- ✓ PDF 1000 tr/min
- ✓ Protections selon normes CE
- ✓ CARDAN NON COMPRIS

**Caractéristiques techniques** :

| Modèle | Largeur travail (cm) | Puissance demandée (Cv) | | Poids (Kg) | Dimensions (cm) | | | N° marteaux | P.D.F tr /min | Prix HTVA |
|---|---|---|---|---|---|---|---|---|---|---|
| | | Min | Max | | Hauteur | Longueur | Largeur | | | |
| *EFX/DT 200* | 200 | 120 | 250 | 2350 | 105 | 250 | 130 | 44 | 1000 | **32.545€** |
| *EFX/DT 220* | 220 | 130 | 250 | 2510 | 105 | 270 | 130 | 48 | 1000 | **34.036€** |
| *EFX/DT 250* | 250 | 130 | 250 | 2760 | 105 | 290 | 130 | 54 | 1000 | **35.516€** |

**Options disponibles :**

- Double embrayage centrifuge, design exclusif de BERTI : **5.360€**
- Rabatteur de branches mécanique : **2.252€**
- Rabatteur de branches hydraulique : **3.019€**
- Râteaux « Ripper » sur le capot : **1.297€**
- Râteaux « Ripper » sur le rabatteur de branches : **1.113€**
- Roue libre dans le boitier : **268€**
- Arbre cardan P600 avec limiteur automatique : **2.000€**

**MODÈLE FOREST PRO :** Broyeur forestier avec double transmission, équipé avec des marteaux fixes pour tracteurs de 180à 350 CV. Il est indiqué pour broyer la végétation inculte, les buissons, les ronces, les troncs et les plantes allant jusqu'à Ø 50cm.

**Equipements :**

- ✓ Attelage fixe à 3 points Cat II-III
- ✓ Patins réglables en hauteur avec plaque en acier anti-usure
- ✓ Double châssis
- ✓ Boîtier avec double roue libre et arbre d'entrée 1''3/4 Z20
- ✓ Double transmission latérale à cardan avec friction
- ✓ Double transmission par courroies
- ✓ Double tendeur automatique des courroies
- ✓ Contre couteaux mobiles vissés
- ✓ Réglage hydraulique du capot arrière
- ✓ Rotor Ø 600
- ✓ Outils fixes
- ✓ PDF 1000t/min
- ✓ Protections selon normes CE
- ✓ CARDAN NON COMPRIS

**Caractéristiques techniques** :

| Modèle | Largeur travail (cm) | Puissance demandée (Cv) | | Poids (Kg) | | Dimensions (cm) | | | N° marteaux | P.D.F (trs/min) | Prix HTVA |
|---|---|---|---|---|---|---|---|---|---|---|---|
| | | Min | Max | Min | Max | Hauteur | Longueur | Largeur | | | |
| *FOREST PRO - 250* | 250 | 180 | 350 | 3270 | 3720 | 150 | 295 | 160 | 54 | 1000 | **51.350€** |

**Options disponibles :**

- Rabatteur de branches hydraulique : **3.318€**
- Râteaux « ripper » sur le rabatteur de branches : **1.386€**
- Râteaux « ripper » sur le capot : **1.297€**
- Double embrayage centrifuge design exclusif de BERTI : **5.360€**
- Système de refroidissement au boîtier : **2.772€**
- Arbre cardan P600 avec limiteur automatique : **2.368€**

# Bras débroussailleurs hydrauliques BERTI

**Modèle FB/X** Débroussailleuse hydraulique compacte pour couper les haies. Pour tracteurs de 20 à 30 CV.

**Equipement standard**

- Attelage à 3 points, Cat. I
- Couplage direct pompe-PDF (no arbre cardan)
- Tiges stabilisatrices avec support pour fixation
- Puissance au rotor de 15 HP
- Commandes à distance avec télé-flexibles à 4 leviers
- Barre de coupe haies cm 150 avec moteur et prises rapides, avec plaque articulée
- Possibilité de montage frontal ou revers (à spécifier dans la commande)
- Protections selon normes CE.

| Modèle | Prix |
|---|---|
| **FB/X** | **9.282€** |

Cardan non compris

**Accessoires sur demande**

- Roues de soutien contre le renversement : **488€**
- Refroidisseur d'huile : **6.636€**
- Commandes électriques (ON/OFF) avec joystick et dispositif pour le démarrage électrique du moteur : **2.683€**
- Commandes électriques "détection de charge" avec Joystick et dispositif pour l'arrêt et le démarrage électrique du moteur **: 4.242€**
- Lamier à 6 couteaux cm. 123 (max Ø 3 cm.) avec plaque, tuyaux et prises rapides : **8.342€**
- Tête avec 3 disques de Ø 500 mm (max Ø 6 cm) avec tuyaux et prises rapides : **8.342€**
- Disque faucheuse de cm 105 pour gazon/herbe de max 2 cm de hauteur : **4.121€**
- Kit de raccords rapides pour application d'accessoires : **110€**

| Mod. | cm | HP Min | HP Max | | LT | Min Kg | PTO | A cm | B cm | C cm | D cm | E cm | F cm | Kg |
|---|---|---|---|---|---|---|---|---|---|---|---|---|---|---|
| FB/X | 150 | 20 | 30 | 360° | 40 | 550 | 540 | 350 | 450 | 300 | 300 | 320 | 50 | 275 |

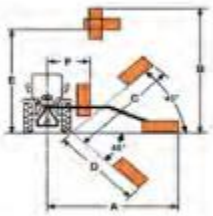

**Modèle FB/G 250-250S-300-300S-380-380 S** Débroussailleuse hydraulique compacte pour couper l'herbe et les buissons. Pour tracteurs de 20 à 50 CV.

**Equipement standard**

- Attelage à 3 points, Cat. I
- Refroidisseur d'huile (seulement sur modèle "S")
- Tiges stabilisatrices avec support pour fixation
- Réversibilité du sens de rotation du rotor
- Rouleau nivelant auto-nettoyant réglable en hauteur
- Fléaux articulés "Y" avec manille (max Ø 2 cm)
- Possibilité de montage frontal, revers ou gauche
- Commandes à distance avec télé-flexibles à 4 leviers
- Dispositif de sécurité hydraulique avec valve réglable
- Tête de broyage de 80 cm
- Système flottant sur la tête de broyage et sur le rotor
- Possibilité de démonter le capot arrière de la tête de broyage
- Protections antérieures et postérieures en caoutchouc
- Dimensions réduites pour le transport : 130 cm (250) et 160 cm (300-380)
- Protections selon normes CE

| Modèle | Prix |
|---|---|
| FB/G 250 (CV 15) | **9.230€** |
| FB/G 250 S (CV 25) | **10.857€** |
| FB/G 300 (CV 15) | **10.778€** |
| FB/G 300 S (CV 25) | **12.511€** |
| FB/G 380 (CV 15) | **11.109€** |
| FB/G 380 S (CV 25) | **12.842€** |

Cardan non compris

**Accessoires sur demande**

- Roues de support : **509€**
- Barre arrière antichoc complète avec système d'éclairage LED : **389€**
- Refroidisseur d'huile (de série sur modèle "S") : **693€**
- Tête de broyage de 100 cm sur FB/G 300-380 version S : **425€**
- Suspension pneumatique (avec boule de gaz) sur le premier bras : **667€**
- Suspension électrohydraulique (seulement pour "détection de charge") : **1.486€**
- Commandes électriques (ON/OFF) avec joystick et dispositif pour le démarrage électrique du moteur : **3.087€**
- Commandes électriques "détection de charge" avec Joystick et dispositif pour le démarrage électrique du moteur : **4.788€**
- Vidéo de contrôle : **1.155€**
- Inclinomètre (uniquement avec commande "détection de charge" : **2.289€**
- Disque faucheuse de cm 130 (max 2 cm) (300-380) : **5.450€**
- Barre de coupe haies cm 150 (max Ø 2 cm) avec plaque, moteur et prises rapides : **3.696€**
- Lamier à 6 couteaux cm 123 (max Ø 3 cm) avec tubes : **8.678€**
- Lamier à 3 disques Ø 500 de 123 cm, max Ø 6 cm, avec tubes : **8.678€**
- Kit de raccords rapides pour bras pour application d'accessoires : **289€**
- Arbre cardan 40/800N : **326€**

**Modèle FB/PG 320-440-480 SX** Débroussailleuse hydraulique compacte pour couper l'herbe et les buissons. Pour tracteurs de 40 à 90 CV avec système tournant et géométrie à parallélogramme.

**Equipement standard**

- Attelage à 3 points, Cat. II (Cat. I sur FB/PG 320)
- Refroidisseur d'huile
- Balayage 90°
- Géométrie à parallélogramme des bras
- Tiges stabilisatrices avec support pour fixation
- Tête de broyage de 100 cm, type "LIGHT" (sur FB/PG 320)
- Tête de broyage de 100 cm, type "MEDIUM" (sur FB/PG 440-480)
- Réversibilité du sens de rotation du rotor
- Rouleau nivelant auto-nettoyant réglable en hauteur
- Fléaux articulés “Y” avec manille (max. Ø 2 cm)
- Commandes à distance avec télé-flexibles à 5 leviers
- Dispositif de sécurité hydraulique avec valve réglable
- Système flottant sur la tête de broyage et sur le rotor
- Possibilité de démonter le capot arrière de la tête de broyage
- Protections antérieures et postérieures en caoutchouc
- Dimensions réduites pour le transport : 195 cm
- Barre postérieure antichoc avec système d’éclairage LED (FB/PG 440-480)
- Protections selon normes CE

| Modèle | Prix |
|---|---|
| FB/PG 320 SX (CV 25) | **15.010€** |
| FB/PG 440 SX (CV 40) | **17.294€** |
| FB/PG 480 SX (CV 40) | **17.798€** |

Cardan non compris

**Accessoires sur demande**

- Barre arrière antichoc complète avec éclairage LED (uniquement sur le mod. 320) : **389€**
- Tête de broyage 100 cm type LIGHT (majoration sur 320) : **425€**
- Tête de broyage 120 cm type MEDIUM (majoration sur 440-480) : **467€**
- Suspension électrohydraulique (seulement pour “détection de charge”) : **1.486€**
- Commandes élect. (ON/OFF) avec joystick avec dispositif pour le démarrage électrique du moteur : **4.604€**
- Commandes élect. "détection de charge" avec Joystick et dispositif pour le démarrage élect. du moteur : **6.452€**
- Version gauche : **903€** Version avant : **2.142€**
- Vidéo de contrôle : **1.155€**
- Disque faucheuse à 3 disques de cm 130 (max Ø 2 cm) : **6.767€**
- Barre de coupe haies cm 150 (320) avec plaque, moteur et prises rapides : **3.764€**
- Lamier à 6 couteaux cm 123 (max Ø 3 cm) avec tubes (320) : **8.678€**
- Lamier à 8 couteaux cm 123 (max Ø 3 cm) avec tubes (440-480) : **10.196€**
- Tête avec 3 disques de 500 mm de cm 160 (max Ø 6 cm) avec tubes (320 uniquement : **8.678€)**
- Tête avec 4 disques de 500 mm de cm. 160 (max 6 cm) avec tubes (mod. 440-480) : **10.196€**
- Casse-branches de 150 cm (max Ø 5 cm) avec tubes (mod. 440-480) : **7.733€**
- Kit de raccords rapides pour bras pour application des accessoires **: 289€**
- Arbre cardan 50/100 N **: 357€**

## Modèle FB/P 400-400 S-480-560

Débroussailleuse hydraulique compacte pour couper l'herbe, les buissons et les sarments allant jusqu'à Ø 3cm. Pour tracteur de 50à 80 CV.

**Equipement standard**

- Attelage à 3 points Cat. II
- Barre arrière antichoc avec système d'éclairage LED
- Refroidisseur d'huile
- Tiges stabilisatrices avec support pour fixation
- Réversibilité du sens de rotation du rotor
- Rouleau nivelant auto-nettoyant réglable en hauteur
- Fléaux articulés "Y" avec manille
- Commandes à distance avec télé-flexibles à 4 leviers
- Dispositif de sécurité hydraulique avec valve réglable
- Tête de broyage de 100 cm, type "MEDIUM''
- Protections antérieures et postérieures en caoutchouc
- Système flottant sur la tête de broyage et sur le premier bras
- Possibilité de démonter le capot arrière de la tête de broyage
- Double filtre d'huile – aspiration et déchargement
- Dimensions réduites pour le transport : 200 cm
- Protections selon normes CE.

| Modèle | Prix |
|---|---|
| FB/P 400 (CV 25) | **13.220€** |
| FB/P 400 S (CV 40) | **15.026€** |
| FB/P 480 (CV 40) | **15.514€** |
| FB/P 560 (CV 40) | **16.742€** |

**Accessoires sur demande**

- Tête de broyage de 120 cm (seulement sur 400-480) : **467€**
- Suspension pneumatique (avec boule de gaz) : **814€**
- Suspension électrohydraulique (seulement pour "détection de charge") : **1.486€**
- Commandes électriques (ON/OFF) avec joystick et dispositif pour le démarrage électrique du moteur : **4.258€**
- Commandes électriques "détection de charge" avec joystick et dispositif pour le démarrage électrique du moteur : **5.964€**
- Version gauche : **851€**
- Version avant : **2.016€**
- Vidéo de contrôle : **1.155€**
- Disque faucheuse de cm 130 (max Ø 2 cm) avec tubes : **6.767€**
- Barre de coupe haies cm 150 avec plaque, moteur et prises rapides : **3.775€**
- Lamier à 8 couteaux cm 160 (max Ø 3 cm) avec tubes (400 S-480-560) : **10.206€**
- Lamier à 4 disques (max Ø 5 cm), avec tubes (400 S-480-560) : **10.206€**
- Casse-branches de 150 cm (max Ø 5 cm) avec platine et tuyaux : **7.733€**
- Kit de raccords rapides pour bras pour l'application des accessoires : **289€**
- Arbre cardan 50/1000 N : **357€**

**Modèle FB/ARC 380-430-600 STX** Débroussailleuse hydraulique et télescopique et système tournant, qui permet à l'opérateur de sauter haies, vignes et les systèmes d'irrigation. La série ARC permet de couper l'herbe, les buissons et les tiges jusqu'à Ø 3 cm. Il peut être monté sur tracteurs de 60 à 90 CV.

**Equipement standard**

- Attelage à 3 points semi-automatique
- Refroidisseur d'huile
- Balayage 95°
- Tiges stabilisatrices avec support pour fixation
- Réversibilité du sens de rotation du rotor
- Rouleau nivelant réglable auto-nettoyant
- Fléaux articulés "Y" avec manille
- Commandes à distance avec télé-flexibles à 7 leviers (mod. 600)
- Bras télescopique cm 60 (mod. 380) ; cm 70 (mod. 430); cm 120 (mod. 600)
- Amortisseur de sécurité par boule d'azote à retour automatique (mod. 600)
- Dispositif de sécurité hydraulique avec valve réglable sur le 3eme bras (mod. 380-430)
- Tête de broyage cm 80 (mod. 380); cm 100 (mod. 430-600) type "Light" (max Ø 3 cm)
- Possibilité de démonter le coffre postérieur de la tête de broyage
- Système flottant sur la tête de broyage et sur le rotor
- Double filtre d'huile – aspiration et déchargement
- Barre arrière antichoc (mod. 430-600)
- Dimensions réduites pour le transport : 110 cm (380) ; 145 cm. (430) ; 150 cm (600)
- Moteur en position à l'extérieur de la culasse.
- Protections selon normes CE.

| Modèle | Prix |
|---|---|
| FB/ARC 380 STX (CV 25) | **18.732€** |
| FB/ARC 430 STX (CV 40) | **21.242€** |
| FB/ARC 600 STX (CV 40) | **22.964€** |

Cardan non compris

**Accessoires sur demande**

- Barre arrière antichoc avec système d'éclairage LED (mod. 380) : **389€**
- Suspension pneumatique (boule de gaz) : **814€**
- Suspension électrohydraulique (seulement pour "détection de charge") : **1.475€**
- Commandes électriques (détection de charge) avec joystick avec dispositif pour le démarrage électrique du moteur (380) : **6.641€** (430-600) : **9.083€**
- Version gauche : **1.166€**
- Version avant (mod. 380) : **950€**
- Vidéo de contrôle : **1.155€**
- Lamier à 6 couteaux cm 123 (max Ø 3 cm.) avec tubes (380) : **8.678€**
- Lamier à 3 disques mm 500 de 123cm, max Ø 6 cm, avec tubes (380) : **8.678€**
- Lamier à 8 couteaux cm 160 (max Ø 3 cm) avec tubes (430-600) : **10.196€**
- Lamier à 4 disques mm 500 de 160 cm, max Ø 6 cm, avec tubes (430-600) : **10.196€**
- Barre de coupe haies cm 150 avec moteur et tubes (uniquement en plaque articulée 380) : **3.696€**
- Kit de raccords rapides pour bras pour application d'accessoires : **289€**
- Kit de raccords rapides pour application d'accessoires : **200€**
- Arbre cardan 50/1000 N : **357€**

**Modèle FB/P 530 TPS.** Débroussailleuse hydraulique compacte pour couper l'herbe, les buissons et les sarments allant jusqu'à Ø 3 cm. Pour tracteurs de 60 à 100 CV.

**Equipement standard**

- Attelage à 3 points Cat. II
- Refroidisseur d'huile
- Arrêts de sûreté pour le transport routier
- Tiges stabilisatrices avec support pour fixation
- Rouleau arrière de support, réglable en hauteur
- Réversibilité du sens de rotation du rotor
- Rouleau nivelant auto-nettoyant réglable en hauteur
- Fléaux articulés "Y" avec manille
- Commandes à distance avec télé-flexibles à 6 leviers
- Double bras télescopique cm 70
- Sécurité mécanique avec ressort réglable
- Tête de broyage cm 80 type "LIGHT"
- Protections avant et arrière en caoutchouc
- Système flottant sur la tête de broyage et sur le premier bras
- Possibilité de démonter le coffre postérieur de la tête de broyage
- Protections antérieures et postérieures en caoutchouc
- Double filtre d'huile – aspiration et déchargement
- Barre arrière antichoc
- Roue frontal (droite)
- Hauteur minimale en position de travail : 160 cm
- Dimensions réduites pour le transport : 200 cm
- Roue frontal (droite)
- Protections selon normes CE

| Modèle | Prix |
|---|---|
| FB/P 530 TPS (CV 40) | **20.780€** |

Cardan non compris

**Accessoires sur demande**

- Barre arrière antichoc avec système d'éclairage LED : **499€**
- Tête de broyage de 100 cm : **425€**
- Suspension pneumatique (boule de gaz) : **814€**
- Suspension électrohydraulique : **1.486€**
- Commandes électriques "détection de charge" avec Joystick : **7.077€**
- Dispositif pour le démarrage électrique du moteur : **1.187€**
- Vidéo de contrôle : **1.155€**
- Barre de coupe haies de 150 cm avec moteur et tubes : **3.696€**
- Disque faucheuse de cm 130 (max Ø 2 cm) avec plaque, tuyaux et prises rapides : **6.767€**
- Lamier à 6 couteaux cm 123 (max Ø 3 cm) avec plaque, tuyaux et prises rapides : **8.678€**
- Lamier à 3 disques cm 120 500mm, max Ø 6 cm, avec plaque, tuyaux et prises rapides : **8.678€**
- Kit de raccords rapides pour bras pour application des accessoires : **289€**
- Kit de raccords rapides pour application des accessoires : **200€**
- Arbre cardan 50/800 N : **347€**

**Modèle FB/P 430-500-580-600.** Débroussailleuse hydraulique semi-professionnelle avec système tournant. Indiquée pour couper l'herbe, les buissons et les sarments allant jusqu'à Ø 4 cm. Pour tracteurs de 70 à 100 CV.

**Equipement standard**

- Attelage à 3 points Cat. II
- Refroidisseur d'huile
- Barre arrière antichoc avec système d'éclairage LED
- Tiges stabilisatrices avec support pour fixation
- Balayage 100°
- Réversibilité du sens de rotation du rotor
- Rouleau nivelant réglable auto-nettoyant
- Fléaux articulés "Y" avec manille
- Commandes à distance avec télé-flexibles à 5 leviers
- Amortisseur de sécurité par boule d'azote à retour automatique
- Tête de broyage de 100 cm (430), type "MEDIUM" (max. Ø 3-4 cm)
- Tête de broyage de 100 cm (500-580), de type « PRO » max. Ø 5 cm et de 120 cm (600) max .Ø 5 cm
- Système flottant sur la tête de broyage et sur le rotor
- Possibilité de démonter le capot arrière de la tête de broyage
- Protections avant et arrière en caoutchouc
- Double filtre – aspiration et déchargement
- Dimensions réduites pour le transport : 145 cm (430), 190cm (600), et 165 cm (500)
- Protections selon normes CE.

| Modèle | Prix |
|---|---|
| FB/P 430 (CV 40) | **16.469€** |
| FB/P 500 (CV 48) | **17.666€** |
| FB/P 580 (CV 48) | **18.732€** |
| FB/P 600 (CV 54) | **22.670€** |

Cardan non compris

**Accessoires sur demande**

- Tête de broyage 120 cm type "MEDIUM" (430) : **467€** (sur demande pour autres modèles)
- Suspension pneumatique (boule de gaz) : **814€**
- Suspension électrohydraulique (en combination avec détection de charge) : **1.475€**
- Commandes électriques ON/OFF avec joystick (430-500-580) : **4.541€**
- Commandes électriques "détection de charge" avec joystick : (430-500-580) **6.160€** ; (600) : **8.978€**
- Dispositif pour le démarrage électrique du moteur : **1.517€**
- Vidéo de contrôle : **1.155€**
- Version gauche : **1.118€** Version avant : **2.662€**
- Transmission majorée de 65 CV (600) : **3.402€**
- Transmission avec des pompes à piston 82 CV (600) : **7.980€**
- Tête à 3-4 ou 8 disques selon modèles
- Casse-branches de 150 cm (max Ø 5 cm) avec platine et tuyaux : **7.733€**
- Casse-branches de 190 cm (max Ø 10 cm) avec platine et tuyaux : **10.400€**
- Lamier de coupe à 3 disques cm 130 (max Ø 2 cm) complet avec raccords rapides (430-500-580) : **6.752€**
- Lamier de coupe à 3 disques cm 150 (max Ø 3 cm) complet avec raccords rapides (600) : **15.068€**
- Barre de coupe haies de 150 cm avec moteur et prises rapides, avec plaque articulée : **3.696€**
- Kit prises rapides pour bras et pour accessoires : **625€**
- Kit prises rapides pour accessoires : **425€**
- Arbre cardan 60/1000 N : **478€**

**Modèle FB/T 660-730.** Débroussailleuse professionnelle avec système tournant et télescopique sur le deuxième bras. Machine idéale pour couper l'herbe, les buissons, les tiges et les sarments. Adaptée pour tracteurs de 100 à 150 CV.

**Equipement standard**

- Attelage à 3 points Cat. II
- Refroidisseur d'huile avec thermostat
- Barre arrière antichoc avec système d'éclairage LED
- Tiges stabilisatrices avec support pour fixation
- Balayage 100°
- Réversibilité du sens de rotation du rotor
- Rouleau nivelant réglable auto-nettoyant
- Fléaux articulés "Y" avec manille
- Commandes à distance avec télé-flexibles à 6 leviers
- Bras télescopique cm 90 (FB/T 660), cm 120 (FB/T 730)
- Amortisseur de sécurité par boule d'azote à retour automatique
- Tête de broyage cm 120 type "PRO" (max Ø 5 cm)
- Système flottant sur la tête de broyage et sur le rotor
- Possibilité de démonter le coffre arrière de la tête de broyage
- Protections frontales avec chaîne et caoutchouc
- Double filtre d'huile – aspiration et déchargement
- Dimensions réduites pour le transport : 190 cm
- Protections selon normes CE

| Modèle | Prix |
|---|---|
| FB/T 600 (CV 54) | **25.683€** |
| FB/T 730 (CV 54) | **27.038€** |

Cardan non compris

**Accessoires sur demande**

- Jeu marteaux double coup : **362€**
- Tête de broyage 125 cm type à transmission indirecte : **1.601€**
- Tête de broyage 125 cm type à transmission directe : **541€**
- Tête de broyage avec transmission à courroies : **1.071€**
- Suspension pneumatique (boule de gaz) : **814€**
- Suspension électrohydraulique (en combinaison avec détection de charge) : **1.475€**
- Commandes électriques "détection de charge" avec joystick : **9.834€**
- Démarrage électrique du rotor : **1.517€**
- Vidéo de contrôle : **1.155€**
- Version gauche : **1.334€** Version avant : **3.176€**
- Transmission majorée de 65 CV (600) : **3.115€**
- Transmission avec des pompes à piston 82 CV seulement avec transmission à courroies : **7.980€**
- Tête à 4 disques de 500mm. De 200 cm max Ø 15 cm avec tuyaux et prises rapides : **17.451€**
- Casse-branches de 150 cm (max Ø 5 cm) avec platine et tuyaux : **7.733€**
- Casse-branches de 190 cm (max Ø 10 cm) avec platine et tuyaux : **10.400€**
- Lamier de coupe à 3 disques de 150 cm (max Ø 3 cm) : **15.068€**
- Barre de coupe haies de 150 cm (max Ø 3 cm) avec moteur et prises rapides plaque articulée : **3.696€**
- Kit de raccords rapides pour bras pour l'application d'accessoires : **625€**
- Kit de raccords rapides pour application d'accessoires : **425€**
- Arbre cardan 60/1000 N : **478€**

**Modèle FB/PG 510-610** Débroussailleuse hydraulique professionnelle avec géométrie des bras à parallélogramme. Elle est conçue pour le broyage de l'herbe, de la végétation en générale, buissons et tiges. A monter sur des tracteurs avec puissance entre 100 et 150 CV.

**Equipement standard**

- Attelage à 3 points Cat. II
- Refroidisseur d'huile avec thermostat
- Arrêts de sûreté mécanique pour le transport routier
- Barre arrière antichoc avec système d'éclairage LED
- Tiges stabilisatrices avec support pour fixation
- Balayage 100°
- Géométrie à parallélogramme des bras
- Réversibilité du sens de rotation du rotor
- Rouleau nivelant réglable auto-nettoyant
- Fléaux articulés "Y" avec manille
- Commandes à distance avec télé-flexibles à 5 leviers (510) 6 leviers (610)
- Bras télescopique cm 90 (610)
- Amortisseur de sécurité par boule d'azote à retour automatique
- Tête de broyage cm 120 type "PRO" (max Ø 5 cm)
- Transmission à courroies sur le rotor
- Système flottant sur la tête de broyage et sur le rotor
- Possibilité de démonter le capot arrière de la tête de broyage
- Protections frontales avec chaînes et caoutchouc
- Double filtre d'huile – aspiration et déchargement
- Dimensions réduites pour le transport : 190 cm
- Protections selon normes CE

| Modèle | Prix |
|---|---|
| FB/PG 510 (CV 54) | **26.324€** |
| FB/PG 610 (CV 54) | **29.264€** |

Cardan non compris

**Accessoires sur demande**

- Jeu marteaux double coup : **362€**
- Tête de broyage à entraînement direct : **520€**
- Tête de 125 cm à transmission indirecte (610) : **541€**
- Tête forestière de 125 cm avec transmission par courroies (610) : **2.289€**
- Suspension oléopneumatique : **814€**
- Suspension électrohydraulique (seulement pour "détection de charge") : **1.486€**
- Commandes électriques "détection de charge" avec joystick : **9.744€**
- Démarrage électrique du rotor : **1.517€**
- Vidéo de contrôle : **1.155€**
- Version gauche : **1.433€** Version avant : **3.439€**
- Transmission majorée de 65 CV : **3.402€**
- Transmission avec des pompes à piston 82 CV uniquement avec tête de courroie (610) : **6.699€**
- Tête à 4 disques de 200 cm Ø 600), max Ø 15 cm avec tuyaux et prises rapides : **17.451€**
- Casse-branches de 150 cm (max Ø 5 cm) avec platine et tuyaux : **7.733€**
  Casse-branches de 190 cm (max Ø 10 cm) avec platine et tuyaux : **10.400€**
- Lamier de coupe à 3 disques de 150 cm (max Ø 3 cm) : **15.068€**
- Barre de coupe haies de 150 cm avec plaque, moteur et prises rapides : **3.696€**
- Kit de raccords rapides pour bras pour application d'accessoires : **625€**
- Kit de raccords rapides pour l'application d'accessoires : **425€**
- Arbre cardan 60/1000 N : **478€**

**Modèle FB/P SA.** Débroussailleuse hydraulique professionnelle avec tête de broyage semi avancée. Elle est conçue pour le broyage de l'herbe, de la végétation en générale, buissons et tiges. A monter sur des tracteurs avec puissance entre 90 et 150 CV

**Equipement standard**

- Attelage à 3 points Cat. II
- Refroidisseur d'huile avec thermostat
- Barre arrière antichoc avec système d'éclairage LED
- Tiges stabilisatrices avec support pour fixation
- Balayage 100°
- Deuxième bras semi avancé
- Réversibilité du sens de rotation du rotor
- Rouleau nivelant réglable auto-nettoyant
- Fléaux articulés "Y" avec manille
- Commandes à distance avec télé-flexibles à 5 leviers
- Amortisseur de sécurité par boule d'azote à retour automatique
- Tête de broyage de 100 cm type "PRO" (FB/P 500) (max Ø 5 cm)
- Tête de broyage de 120 cm type "PRO" (FB/P 600) (max Ø 5 cm)
- Système flottant sur la tête de broyage et sur le rotor
- Possibilité de démonter le capot arrière de la tête de broyage
- Protections antérieures et postérieures en caoutchouc
- Double filtre – aspiration et déchargement
- Dimensions réduites pour le transport : 235 cm (FB/P 500) et 250 cm (FB/P 600)
- Protections selon normes CE

| Modèle | Prix |
|---|---|
| FB/P 500 SA (CV 48) | **19.110€** |
| FB/P 600 SA (CV 54) | **23.399€** |

Cardan non compris

**Accessoires sur demande**

- Jeu marteaux double coup **: 362€**
- Tête de broyage 120 cm type "PRO" (500) : **924€**
- Tête de broyage 125 cm type "PRO" avec transmission directe (600) : 495€ indirecte (600) : **1.601€**
- Tête avec transmission à courroies : **1.071€**
- Suspension oléopneumatique du premier bras : **814€**
- Suspension électrohydraulique du 1er bras (seulement pour détection de charge) : **1.475€**
- Commandes électriques ON/OFF avec joystick (500) : **4.541€**
- Commandes électriques "détection de charge" avec joystick (600) : **8.978€**
- Démarrage électrique du rotor : **1.517€**
- Vidéo de contrôle : **1.155€**
- Version gauche : **1.155€**
- Transmission majorée de 65 CV (600) : **3.402€**
- Transmission avec des pompes à piston 82 CV uniquement sur tête de courroie (600) : **7.980€**
- Tête à 3 disques de 600 mm de 150 cm (max Ø 12 cm), avec tuyaux et prises rapides (500) : **15.472€**
- Tête à 4 disques de 600mm, de 200 cm (max Ø 15 cm), avec tuyaux et prises rapides (600) : **17.451€**
- Casse-branches de 150 cm (max Ø 5 cm) avec platine et tuyaux : **7.733€**
- Casse-branches de 190 cm (max Ø 10 cm) avec platine et tuyaux : **10.400€**
- Lamier de coupe à 3 disques de 130 cm (max Ø 2 cm) complet avec raccords rapides (500) : **6.767€**
- Lamier de coupe à 3 disques de 150 cm (max Ø 3 cm) complet avec raccords rapides (600) : **15.068€**
- Barre de coupe haies de 150 cm avec moteur et prises rapides, plaque articulée : **3.696€**
- Kit de raccords rapides pour bras pour application d'accessoires : **625€**
- Kit de raccords rapides pour application d'accessoires : **425€**
- Arbre cardan 60/1000 N : **478€**

## Modèle FB/P A.H.G.

Débroussailleuse hydraulique avec dispositif hydraulique de tête de broyage avancée. Elle est conçue pour le broyage de l'herbe, de la végétation en générale, buissons et tiges. A monter sur des tracteurs avec puissance entre 90 et 150 CV.

**Equipement standard**

- Attelage à 3 points Cat. II
- Refroidisseur d'huile avec thermostat
- Barre arrière antichoc avec système d'éclairage LED
- Tiges stabilisatrices avec support pour fixation
- Balayage 100°
- Suspension oléopneumatique
- Deuxième bras avec avancement hydraulique
- Réversibilité du sens de rotation du rotor
- Rouleau nivelant réglable auto-nettoyant
- Fléaux articulés "Y" avec manille
- Commandes à distance avec télé-flexibles à 6 leviers
- Amortisseur de sécurité par boule d'azote à retour automatique
- Tête de broyage de 100 cm type "PRO" (500 A.H.G.) (max Ø 5 cm)
- Tête de broyage de 120 cm type "PRO" (600 A.H.G.) (max Ø 5 cm)
- Système flottant sur la tête de broyage et sur le rotor
- Possibilité de démonter le capot arrière de la tête de broyage
- Protections frontales avec chaîne et caoutchouc
- Double filtre – aspiration et déchargement
- Dimensions réduites pour le transport : 165 cm (500A.H.G.) et 190 cm (600 A.H.G.)
- Protections selon normes CE

| Modèle | Prix |
|---|---|
| FB/P 500 A.H.G. (CV 48) | **23.861€** |
| FB/P 600 A.H.G. (CV 54) | **30.613€** |

Cardan non compris

**Accessoires sur demande**

- Jeu marteaux double coup : **362€**
- Tête de broyage 120 cm type "MEDIUM" (500 A.H.G.) : **-**
- Tête de broyage 125 cm type "PRO" avec transmission directe : **509€** (600) ; indirecte (600) : **1.601€**
- Tête de broyage avec transmission à courroies (pas de tête MEDIUM) : **1.071€**
- Suspension électrohydraulique du 1er bras (seulement pour détection de charge) : **1.486€**
- Commandes électriques "détection de charge" avec joystick (500) : 6.400€ ; (600) : **9.744 €**
- Démarrage électrique du rotor : **1.517€**
- Vidéo de contrôle : **1.155€**
- Version gauche : **1.496€**
- Transmission majorée de 65 CV (600) : **3.402€**
- Transmission avec des pompes à piston 82 CV uniquement avec tête de courroies (600) : **7.980€**
- Tête à 3 disques de 150 cm, 600mm, max Ø 12 cm, avec tuyaux et prises rapides (500) : **15.472€**
- Tête à 4 disques de 200 cm ,600mm, max Ø 15 cm, avec tuyaux et prises rapides (6oo) : **17.451€**
- Casse-branches de 150 cm (max Ø 5 cm) avec platine et tuyaux : **7.733€**
- Casse-branches de 190 cm (max Ø 10 cm) avec platine et tuyaux : **10.400€**
- Lamier de coupe à 3 disques 130 cm (max Ø 2 cm) (500) : **6.767€**
- Lamier de coupe à 3 disques 150 cm (max Ø 3 cm) (600) : **15.068€**
- Barre de coupe haies de 150 cm avec moteur et prises rapides, avec plaque articulée : **3.696€**
- Kit de raccords rapides pour bras pour application d'accessoires : **625€**
- Kit de raccords rapides pour application d'accessoires : **425€**
- Arbre cardan 60/1000 N : **478€**

# Tailles-haies FRONTONI

**MODÈLE FLY 120** : Bras avec barre de coupe pour l'ébranchage d'arbres et haies jusqu'à Ø 1cm. Pour microtracteur de groupe 1 sans implant hydraulique.

**Caractéristiques techniques** :

| Modèle | Machine | | Tracteur (caractéristiques requises) | | | |
|---|---|---|---|---|---|---|
| | Poids - avec huile (Kg) | Diamètre coupe (cm) | Poids (Kg) | Puissance (Cv) | | Largeur (cm) |
| | | | | Min | Max | |
| *Fly 120* | 220 | 1 | 500 | 16 | 30 | 90 |

**Dimensions :**

| Modèle | Dimensions (mm) | | | | Prix HTVA |
|---|---|---|---|---|---|
| | A | D | E | L | |
| *Fly 120 + CBS* | 800 | 2.700 | 4.250 | 1.200 | **9.078€** |
| *Fly 120 + MRK 3* | 800 | 2.700 | 4.450 | 1.400 | **10.684€** |
| *Fly 120 + MRD 3* | 800 | 2.700 | 4.050 | 1.050 | **11.855€** |

- CBS : Lamier Taille-haies
- MRK 3 : Lamier à disques à fléaux
- MRD 3 : Lamier à disques à circulaires

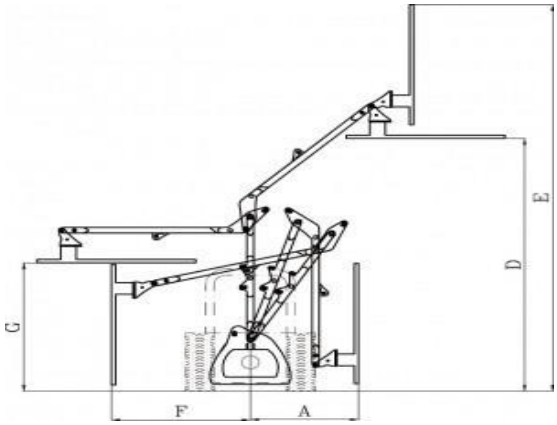


**Equipements :**

| Equipements standards | |
|---|---|
| Commandes par câbles télé-flexibles (2.000mm) | * |
| Implantation hydraulique indépendante | * |
| **Equipements optionnels** | |
| Haubans de fixations | **149€** |
| Kit de pose à terre anti-basculement | **356€** |
| Commandes mono-levier avec câbles (200mm) | **362€** |
| Commandes électriques (on-off) (joystick) | **3.630€** |
| Support pour fixation des tirants | **313€** |

**MODÈLE Spider 150 :** Bras effeuilleur avec barre de coupe pour l'ébranchage d'arbres et haies jusqu'à Ø 3cm. Il fournit un parfait compromis aux utilisateurs particuliers et professionnels.

**Caractéristiques techniques** :

| Modèle | Machine | | Tracteur (caractéristiques requises) | | | |
|---|---|---|---|---|---|---|
| | Poids - avec huile (Kg) | Diamètre coupe (cm) | Poids (Kg) | Puissance (Cv) | | Largeur (cm) |
| | | | | Min | Max | |
| *Spider 150* | 310 | 3 | 600 | 25 | 40 | 120 |

**Dimensions :**

| Modèle | Dimensions (mm) | | | | Prix HTVA |
|---|---|---|---|---|---|
| | A | D | E | L | |
| *Spider 150 + CBS* | 820 | 3.500 | 5.200 | 1.500 | **7.615€** |
| *Spider 150 + MRK 3* | 820 | 3.500 | 5.100 | 1.400 | **9.290€** |
| *Spider 150 + MRD 3* | 820 | 3.500 | 4.750 | 1.050 | **11.265€** |

- CBS : Lamier Taille-haies
- MRK 3 : Lamier à disques à fléaux
- MRD 3 : Lamier à disques à circulaires

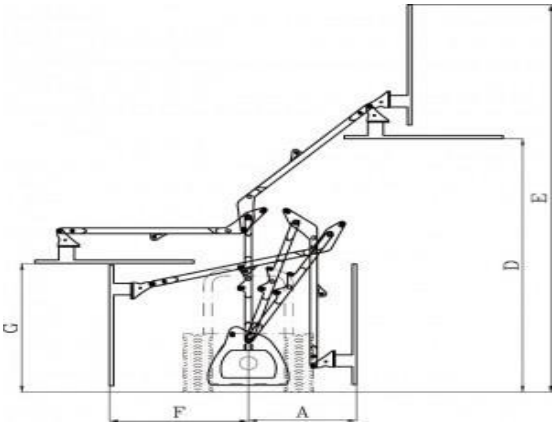


**Equipements :**

| Equipements standards | |
|---|---|
| Commandes par câbles télé-flexibles (2.500mm) | * |
| **Equipements optionnels** | |
| Haubans de fixations | **149€** |
| Implantation hydraulique indépendante | **2.273€** |
| Commandes électroniques joystick – Roller- | **3.630€** |
| Support pour fixation des tirants | **264€** |
| Commandes mono-levier avec câbles (2.500mm) | **358€** |

# Bras débroussailleur FRONTONI

**MODÈLE Butterfly** : Débrousailleuse pour microtracteurs de 13 à 35Cv, conçue pour le nettoyage des fossés, des bords des routes, des digues, des haies et des parcs.

**Caractéristiques techniques :**

| Modèle | Machine | | | Tracteur | | | Prix HTVA |
|---|---|---|---|---|---|---|---|
| | Poids (Kg) | P.D.F (trs/min.) | Capacité réservoir à huile (l) | Poids (Kg) | Puissance (Cv) | | |
| | | | | | Min | Max | |
| *Butterfly 170* | 220 | 540 | 35 | 550 | 13 | 25 | **7.608€** |
| *Butterfly 250* | 260 | 540 | 48 | 700 | 20 | 30 | **7.926€** |
| *Butterfly 300* | 310 | 540 | 55 | 800 | 20 | 30 | **8.339€** |
| *Butterfly 350* | 350 | 540 | 55 | 900 | 23 | 35 | **8.751€** |

**Dimensions :**

| Modèle | Dimensions (mm) | | | | | | |
|---|---|---|---|---|---|---|---|
| | A | B | C | D | E | F | G |
| *Butterfly 170* | 1700 | 1850 | 900 | 2300 | 1150 | 1150 | 500 |
| *Butterfly 250* | 2500 | 2400 | 2000 | 2800 | 1600 | 1700 | 600 |
| *Butterfly 300* | 3000 | 2900 | 2500 | 3300 | 1800 | 1900 | 800 |
| *Butterfly 350* | 3500 | 3400 | 3000 | 3500 | 2000 | 2100 | 800 |

**Equipements :**

| Equipements standards | 170 | 250 | 300 | 350 |
|---|---|---|---|---|
| Commandes par câbles télé-flexibles (2.000m) | * | * | * | * |
| Implantation hydraulique indépendante | * | * | * | * |
| Dispositif antichoc mécanique | * | * | * | * |
| Rouleau réglable en hauteur | * | * | * | * |
| Transmission directe | | * | * | * |
| Transmission à courroies | * | | | |
| Flottant sur la tête | * | * | * | * |
| Rotor à double sens de rotation | * | * | * | * |
| Equipements optionnels | | | | |
| Cardan | **255€** | **255€** | **255€** | **255€** |
| Haubans de fixations | **185€** | **185€** | **185€** | **185€** |
| Support pour fixation des tirants | **313€** | **313€** | **313€** | **313€** |
| Echangeur de chaleur avec thermostat | **909€** | **909€** | **909€** | **909€** |
| Commandes électroniques Joystick - Roller | **3.700€** | **3.700€** | **3.700€** | **3.700€** |
| Commandes élec. (Proportionnelle) (Joystick) | **4.390€** | **4.390€** | **4.390€** | **4.390€** |
| Commandes mono-levier avec câbles (2000mm) | **362€** | **362€** | **362€** | **362€** |

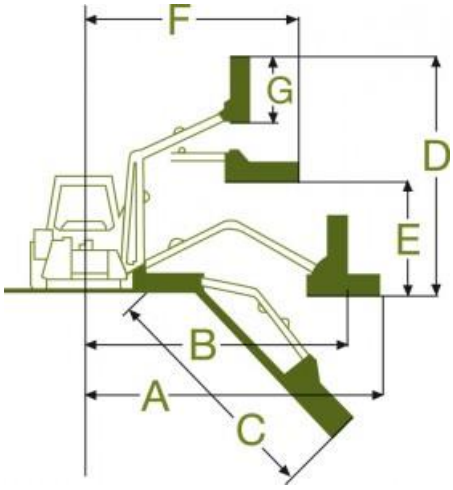

**MODÈLE ELITE** : Débroussailleuse pour tracteurs de petite et moyenne puissance, adaptée au nettoyage de talus, fossés et bords de route.

| Modèle | Machine | | | Tracteur | | | Prix HTVA |
|---|---|---|---|---|---|---|---|
| | Poids (Kg) | P.D.F (trs/min) | Capacité réservoir à huile (l) | Poids (Kg) | Puissance (Cv) | | |
| | | | | | Min | Max | |
| *Elite 350* | 470 | 540 | 85 | 1.800 | 40 | 50 | **9.860€** |
| *Elite 400* | 530 | 540 | 85 | 2.100 | 50 | 60 | **10.200€** |
| *Elite 450* | 570 | 540 | 85 | 2.200 | 50 | 70 | **10.506€** |

**Caractéristiques techniques :**

**Dimensions :**

| Modèle | Dimensions (mm) | | | | | | |
|---|---|---|---|---|---|---|---|
| | A | B | C | D | E | F | G |
| *Elite 350* | 3600 | 3000 | 2900 | 4400 | 2300 | 2000 | 800 |
| *Elite 400* | 4200 | 3400 | 3300 | 4800 | 2600 | 2300 | 1000 |
| *Elite 450* | 4700 | 3900 | 3500 | 5000 | 2900 | 2500 | 1000 |

**Equipements :**

| Equipements standards | 350 | 400 | 450 |
|---|---|---|---|
| Commandes par câbles télé-flexibles (2.500mm) | * | * | * |
| Implantation hydraulique indépendante | * | * | * |
| Dispositif antichoc mécanique | * | * | * |
| Rouleau réglable en hauteur | * | * | * |
| Transmission directe | * | * | * |
| Flottant sur la tête | * | * | * |
| Cardan | * | * | * |
| Rotor à double sens de rotation | * | * | * |
| Pare chocs avec feux | * | * | * |
| Patins anti-usure | * | * | * |
| Equipements optionnels | | | |
| Haubans de fixations | **197€** | **197€** | **197€** |
| Support pour fixation des tirants | **264€** | **264€** | **264€** |
| Echangeur de chaleur avec thermostat | **944€** | **944€** | **944€** |
| Commandes électroniques Joystick - Roller | **3.779€** | **3.779€** | **3.779€** |
| Commandes élec. (Proportionnelle) (Joystick) | **4.497€** | **4.497€** | **4.497€** |
| Dispositif antichoc hydraulique | **1.187€** | **1.187€** | **1.187€** |
| Transmission à courroies | **1.157€** | **1.157€** | **1.157€** |
| Commandes mono-levier avec câbles (2500mm) | **362€** | **362€** | **362€** |

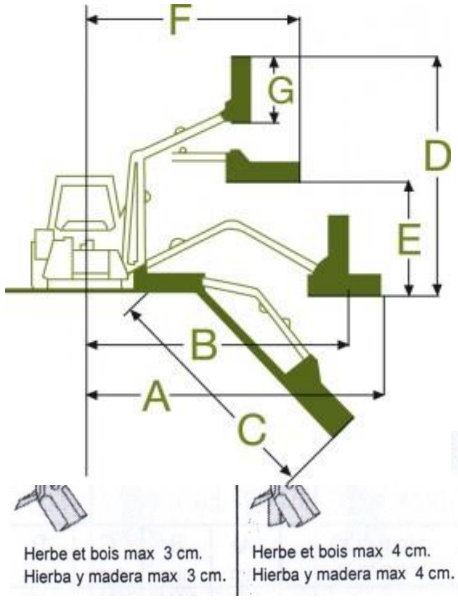


Standard de série

**+ 177€**

**MODÈLE FOX BASIC** : Débroussailleuse pour tracteurs de moyenne puissance, adaptée au nettoyage de talus, fossés et bords de route

**Caractéristiques techniques :**

| Modèle | Machine | | | Tracteur | | | Prix HTVA |
|---|---|---|---|---|---|---|---|
| | Poids (Kg) | P.D.F (trs/min) | Capacité réservoir à huile (l) | Poids (Kg) | Puissance (Cv) | | |
| | | | | | Min | Max | |
| *Fox basic 400* | 660 | 540 | 190 | 2000 Kg | 50 | 60 | **11.487€** |
| *Fox basic 450* | 700 | 540 | 190 | 2500 Kg | 60 | 70 | **11.813€** |
| *Fox basic 500* | 740 | 540 | 200 | 2800 Kg | 60 | 80 | **12.289€** |

**Dimensions :**

| Modèle | Dimensions (mm) | | | | | | |
|---|---|---|---|---|---|---|---|
| | A | B | C | D | E | F | G |
| *Fox Basic 400* | 3600 | 3000 | 2900 | 4400 | 2300 | 2000 | 800 |
| *Fox Basic 450* | 4200 | 3400 | 3300 | 4800 | 2600 | 2300 | 1000 |
| *Fox Basic 500* | 4700 | 3900 | 3500 | 5000 | 2900 | 2500 | 1000 |

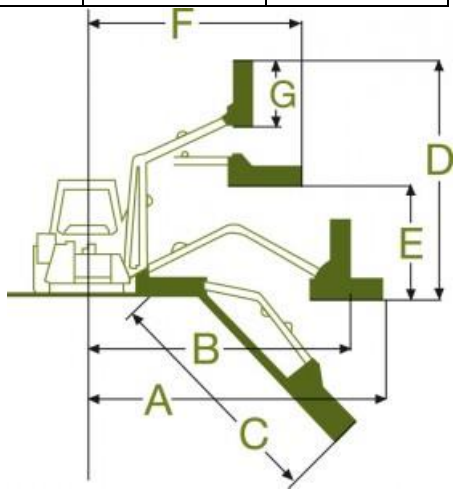


**Equipements :**

| Equipements standards | 400 | 450 | 500 |
|---|---|---|---|
| Commandes par câbles télé-flexibles (3.000mm) | * | * | * |
| Implantation hydraulique indépendante | * | * | * |
| Dispositif antichoc mécanique | * | * | * |
| Rouleau réglable en hauteur | * | * | * |
| Transmission directe | * | * | * |
| Flottant sur la tête | * | * | * |
| Rotor à double sens de rotation | * | * | * |
| Patins anti-usure | * | * | * |
| Equipements optionnels | | | |
| Suspension oléopneumatique du 1er bras | **881€** | **881€** | **881€** |
| Cardan | **286€** | **286€** | **286€** |
| Haubans de fixations | **197€** | **197€** | **197€** |
| Support pour fixation des tirants | **370€** | **370€** | **370€** |
| Echangeur de chaleur avec thermostat | **1.157€** | **1.157€** | **1.157€** |
| Commandes électroniques Joystick – Roller | **3.865€** | **3.865€** | **3.865€** |
| Commandes élec. (proportionnelles) (Joystick) | **4.873€** | **4.873€** | **4.873€** |
| Transmission à courroies | **1.243€** | **1.243€** | **1.243€** |
| Pare chocs avec feux | **277€** | **277€** | **277€** |
| Commandes mono-levier avec câbles (3000mm) | **362€** | **362€** | **362€** |

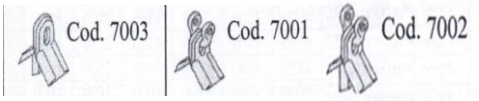


| Standard de série | **+103€** | **+131€** |
|---|---|---|
| → Herbe et bois max 6cm. | →Herbe et bois max 3cm. | →Herbe et bois max 4cm. |

**.64MODÈLE FOX PROFI** : Débrousailleuse pour tracteurs de moyenne puissance, adaptée au nettoyage de talus, fossés et bords de route

**Caractéristiques techniques :**

| Modèle | Machine | | | Tracteur | | | Prix HTVA |
|---|---|---|---|---|---|---|---|
| | Poids (Kg) | P.D.F (trs/min) | Capacité réservoir à huile (l) | Poids (Kg) | Puissance (Cv) | | |
| | | | | | Min | Max | |
| *Fox profi 400* | 780 | 540 | 190 | 2000 | 50 | 60 | **12.261€** |
| *Fox profi 450* | 820 | 540 | 190 | 2500 | 60 | 70 | **12.587€** |
| *Fox profi 485* | 850 | 540 | 200 | 2800 | 60 | 80 | **13.467€** |
| *Fox profi 500* | 860 | 540 | 200 | 2800 | 60 | 80 | **13.844€** |
| *Fox profi 530* | 870 | 540 | 200 | 3000 | 70 | 90 | **14.150€** |
| *Fox profi 570* | 895 | 540 | 200 | 3200 | 80 | 90 | **15.174€** |

**Dispositif antichoc hydraulique**

**Dimensions :**

| Modèle | Dimensions (mm) | | | | | | |
|---|---|---|---|---|---|---|---|
| | A | B | C | D | E | F | G |
| *Fox Profi 400* | 4000 | 3700 | 2900 | 3800 | 2100 | 1500 | 1000 |
| *Fox Profi 450* | 4500 | 4200 | 3400 | 4300 | 2350 | 1700 | 1000 |
| *Fox Profi 485* | 4850 | 4500 | 3750 | 4650 | 2500 | 1800 | 1000 |
| *Fox Profi 500* | 5000 | 4700 | 3900 | 4800 | 2600 | 1900 | 1000 |
| *Fox Profi 530* | 5300 | 5000 | 4200 | 5100 | 2750 | 2050 | 1000 |
| *Fox Profi 570* | 5700 | 5300 | 4600 | 5400 | 2900 | 2250 | 1000 |

**Equipements :**

| Equipements standards | 400 | 450 | 485 | 500 | 530 | 570 |
|---|---|---|---|---|---|---|
| Commandes par câbles télé-flexibles (3.000mm) | * | * | * | * | * | * |
| Implantation hydraulique indépendante | * | * | * | * | * | * |
| Dispositif antichoc hydraulique | * | * | * | * | * | * |
| Rouleau réglable en hauteur | * | * | * | * | * | * |
| Transmission directe | * | * | * | * | * | * |
| Flottant sur la tête | * | * | * | * | * | * |
| Cardan | * | * | * | * | * | * |
| Haubans de fixations | * | * | * | * | * | * |
| Rotor à double sens de rotation | * | * | * | * | * | * |
| Pare chocs avec feux | * | * | * | * | * | * |
| Patins anti-usure | * | * | * | * | * | * |
| Equipements optionnels | | | | | | |
| Transmission à courroies | **1.243€** | | | | | |
| Suspension oléopneumatique du 1er bras | **881€** | | | | | |
| Support pour fixation des tirants | **370€** | | | | | |
| Echangeur de chaleur avec thermostat | **1.157€** | | | | | |
| Commandes électroniques Joystick – Roller | **3.865€** | | | | | |
| Commandes élec. (proportionnelle) (Joystick) | **4.873€** | | | | | |
| Commandes mono-levier avec câbles (3000mm) | **362€** | | | | | |

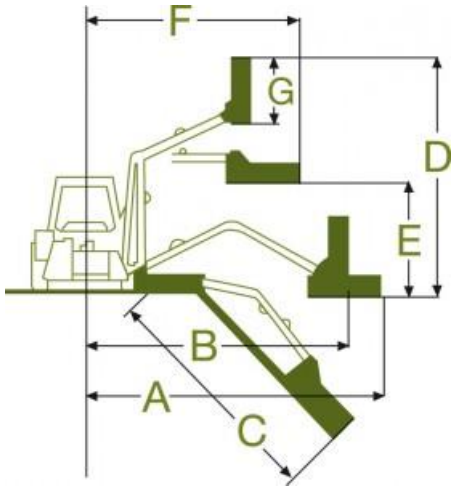


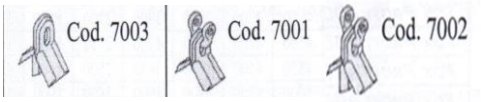


| Standard de série | +103€ | +131€ |
|---|---|---|
| → Herbe et bois max 6cm. | →Herbe et bois max 3cm. | →Herbe et bois max 4cm. |

**MODÈLE SNAKE** : Débroussailleuse hydraulique pour tracteurs de moyenne puissance, adaptée au nettoyage de talus, fossés et bords de route.

**Dispositif de sécurité sur la rotation (90°)**

**Caractéristiques techniques :**

| Modèle | Machine | | | Tracteur | | | Prix HTVA |
|---|---|---|---|---|---|---|---|
| | Poids (Kg) | P.D.F (trs/min) | Capacité réservoir à huile (l) | Poids (Kg) | Puissance (Cv) Min | Puissance (Cv) Max | |
| *Snake 460* | 820 | 540 | 190 | 2500 Kg | 60 | 70 | **14.867€** |
| *Snake 500* | 850 | 540 | 190 | 3000 Kg | 70 | 90 | **15.016€** |

**Dimensions :**

| Modèle | Dimensions (mm) | | | | | | |
|---|---|---|---|---|---|---|---|
| | A | B | C | D | E | F | G |
| *Snake 460* | 4650 | 4600 | 3250 | 4500 | 2200 | 2900 | 1000 |
| *Snake 500* | 4950 | 4600 | 3500 | 4800 | 2200 | 3200 | 1000 |

**Equipements :**

| Equipements standards | 460 | 500 |
|---|---|---|
| Commande par câble télé-flexible (2500 mm) | * | * |
| Implantation hydraulique indépendante | * | * |
| Dispositif antichoc hydraulique | * | * |
| Rouleau réglable en hauteur | * | * |
| Transmission directe | * | * |
| Flottant sur la tête | * | * |
| Pare-chocs avec feux | * | * |
| Patins anti-usure | * | * |
| Cardan | * | * |
| Haubans de fixations | * | * |
| Rotor à double sens de rotation | * | * |
| **Equipements optionnels** | | |
| Transmission à courroies | **1.243€** | |
| Suspension oléopneumatique du 1er bras | **881€** | |
| Amortisseur oléopneumatique | **704€** | |
| Support pour fixation des tirants | **370€** | |
| Echangeur de chaleur avec thermostat | **1.158€** | |
| Commandes mono-levier avec câbles (2500 mm) | **362€** | |
| Commandes électroniques joystick-roller | **5.150€** | |
| Commandes élec. (Proportionnelle) (joystick) | **5.164€** | |

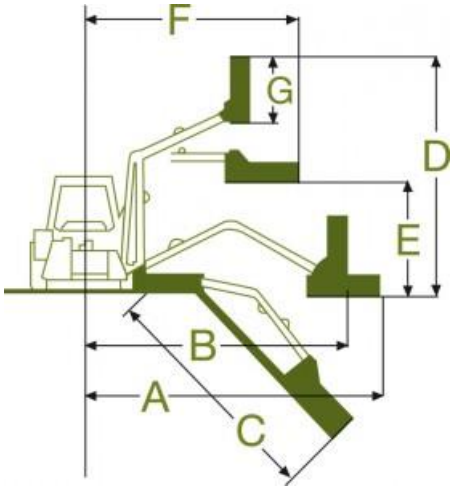


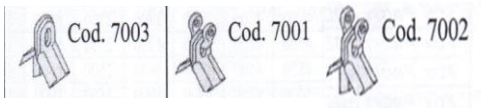


| Standard de série | +103€ | +131€ |
|---|---|---|
| → Herbe et bois max 6cm. | →Herbe et bois max 3cm. | →Herbe et bois max 4cm. |

**MODÈLE DRAGON :** Débroussailleuse hydraulique, adaptée au nettoyage de talus, fossés et bords de route. Machine équipée d'une rotation hydraulique.

**Dispositif de sécurité sur la rotation (90°)**

**Caractéristiques techniques :**

| Modèle | Machine | | | Tracteur | | | Prix Hors Tva |
|---|---|---|---|---|---|---|---|
| | Poids (Kg) | P.D.F (trs/min) | Capacité réservoir à huile (l) | Poids (Kg) | Puissance (Cv) | | |
| | | | | | Min | Max | |
| *DRAGON 500* | 1.120 | 540 | 200 | 3.700 | 80 | 100 | **16.578€** |
| *DRAGON 550* | 1.170 | 540 | 200 | 3.900 | 90 | 100 | **16.728€** |
| *DRAGON 600* | 1.210 | 540 | 205 | 4.300 | 90 | 110 | **17.431€** |

**Dimensions :**

| Modèle | Dimensions (mm) | | | | | | |
|---|---|---|---|---|---|---|---|
| | A | B | C | D | E | F | G |
| *Dragon 500* | 5000 | 4200 | 3900 | 4900 | 2300 | 1900 | 1000 |
| *Dragon 550* | 5500 | 4700 | 4300 | 5400 | 2600 | 2100 | 1000 |
| *Dragon 600* | 6000 | 5500 | 4800 | 5900 | 2800 | 2500 | 1200 |

**Equipements :**

| Equipements standards | 500 | 550 | 600 |
|---|---|---|---|
| Commandes par câbles télé-flexibles (3.000mm) | * | * | * |
| Implantation hydraulique indépendante | * | * | * |
| Dispositif antichoc hydraulique | * | * | * |
| Rouleau réglable en hauteur | * | * | * |
| Transmission directe | * | * | * |
| Flottant sur la tête | * | * | * |
| Cardan | * | * | * |
| Haubans de fixations | * | * | * |
| Rotor à double sens de rotation | * | * | * |
| Pare chocs avec feux | * | * | * |
| Patins anti-usure | * | * | * |
| **Equipements optionnels** | | | |
| Suspension oléopneumatique du 1er bras | **881€** | | |
| Amortisseur oléopneumatique | **704€** | | |
| Transmission à courroies | **1.434€** | | |
| Rotation supplémentaire de la tête (90°) | **1.947€** | | |
| Support pour fixation des tirants | **370€** | | |
| Kit moteur et pompe en fonte (HP60) | **2.636€** | | |
| Echangeur de chaleur avec thermostat | **1.215€** | | |
| Commandes élec. (proportionnelle) (Joystick) | **5.490€** | | |
| Commandes électroniques Joystick – Roller | **5.313€** | | |

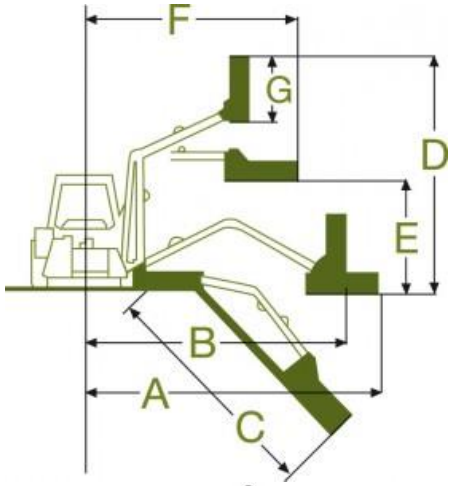

Cod. 7003

**Standard de série**

Cod. 7001

**Herbe et bois max 3cm +122€**

Cod. 7004

**Herbe et bois max 8 cm. + 455€**

Cod. 7012

**Herbe et bois max 4 cm. + 221€**

Cod. 7002

**Herbe et bois max 4 cm. +149€**

Cod. 7014

**Herbe et bois max 4cm. +264€**

**MODÈLE DRAGON 660 S (Bras TELESCOPIQUE)** : Débroussailleuse hydraulique, adaptée au nettoyage de talus, fossés et bords de route. Machine équipée d'une rotation hydraulique et d'un télescopique réglable par patins anti-usure.

**Dispositif de sécurité sur la rotation (90°)**

**Caractéristiques techniques :**

| Modèle | Machine | | | Tracteur | | | Prix Hors Tva |
|---|---|---|---|---|---|---|---|
| | Poids (Kg) | P.D.F (trs/min) | Capacité réservoir à huile (l) | Poids (Kg) | Puissance (Cv) Min | Puissance (Cv) Max | |
| *DRAGON 660 S* | 1.320 | 540 | 215 | 4.500 | 100 | 140 | **21.921€** |

**Dimensions :**

| Modèle | Dimensions (mm) | | | | | | | |
|---|---|---|---|---|---|---|---|---|
| | **Télescopique** | **A** | **B** | **C** | **D** | **E** | **F** | **G** |
| *DRAGON 660 S* | 900 | 6600 | 5900 | 5400 | 6800 | 2700 | 2500 | 1200 |

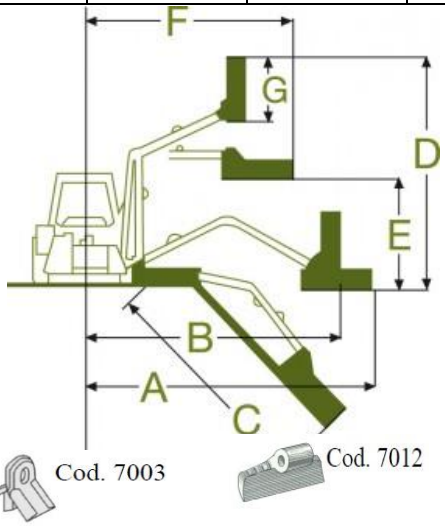


**Equipements :**

| Equipements standards | 660 S |
|---|---|
| Commandes par câbles télé-flexibles (3.000mm) | * |
| Implantation hydraulique indépendante | * |
| Dispositif antichoc hydraulique | * |
| Rouleau réglable en hauteur | * |
| Transmission directe | * |
| Flottant sur la tête | * |
| Cardan | * |
| Haubans de fixations | * |
| Rotor à double sens de rotation | * |
| Pare chocs avec feux | * |
| Patins anti-usure | * |
| Échangeur de chaleur avec thermostat | * |
| Equipements optionnels | |
| Rotation supplémentaire de la tête (90°) | **1.947€** |
| Amortisseur oléopneumatique | **704€** |
| Suspension oléopneumatique du 1er bras | **881€** |
| Transmission à courroies | **1.434€** |
| Support pour fixation des tirants | **370€** |
| Commandes élec. (proportionnelle) (Joystick) | **5.633€** |
| Commandes électroniques Joystick – Roller | **5.477€** |

**Standard de série : max 6cm**

**Herbe et bois max 3cm +122€**

**Herbe et bois max 8 cm. + 455€**

**Herbe et bois max 4 cm. + 221€**

**Herbe et bois max 4 cm. +149€**

**Herbe et bois max 4cm. +264€**

**MODÈLE EXPLORER :** Débroussailleuse hydraulique où le problème lié à la visibilité de la tête pendant le travail est résolu. Visibilité et puissance sont les qualités de cette machine.

**Dispositif de sécurité sur la rotation (90°)**

**Caractéristiques techniques :**

| Modèle | Machine | | | Tracteur | | | Prix Hors Tva |
|---|---|---|---|---|---|---|---|
| | Poids (Kg) | P.D.F (trs/min) | Capacité réservoir à huile (l) | Poids (Kg) | Puissance (Cv) Min | Puissance (Cv) Max | |
| *Explorer* | 1.680 | 540 | 230 | 5.800 | 130 | 180 | **36.440€** |

**Dimensions :**

| Modèle | Dimensions (mm) | | | | | | | |
|---|---|---|---|---|---|---|---|---|
| | | A | B | C | D | E | F | G |
| *Explorer* | Pos. « Droite » | 6200 | 6100 | 4450 | 6500 | 5000 | 1950 | 1200 |
| | Pos. « Pliée » | 5100 | 5000 | 3350 | 5500 | 4000 | 1600 | |

| A | B | C | D | E | F |
|---|---|---|---|---|---|
| 112° | 6200 | 5100 | 2445 | 2805 | 1200 |

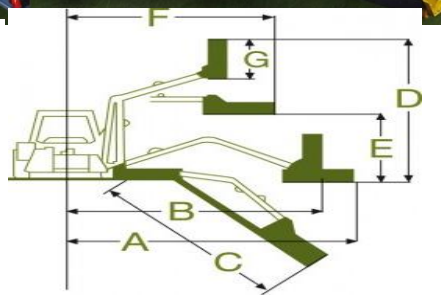


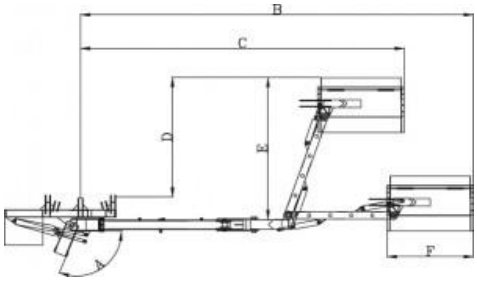


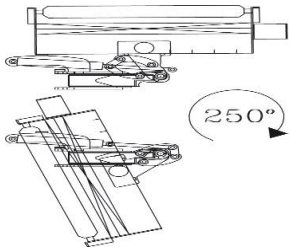


**Equipements :**

| Equipements standards | EXPLORER |
|---|---|
| Commandes par câbles télé-flexibles (3.000mm) | * |
| Implantation hydraulique indépendante | * |
| Dispositif antichoc hydraulique | * |
| Rouleau réglable en hauteur | * |
| Transmission directe | * |
| Flottant sur la tête | * |
| Cardan | * |
| Haubans de fixations | * |
| Rotor à double sens de rotation | * |
| Pare chocs avec feux | * |
| Patins anti- usure | * |
| Multiplicateur –TOP- | * |
| Échangeur de chaleur avec thermostat | * |
| **Equipements optionnels** | |
| Amortisseur oléopneumatique | **701€** |
| Transmission à courroies | **1.434€** |
| Commandes électriques (proportionnelle) (Joystick) | **5.587€** |

Cod. 7003

**Standard de série : max 6cm**

Cod. 7001

**Herbe et bois max 3cm +122€**

Cod. 7004

**Herbe et bois max 8 cm. + 455€**

Cod. 7012

**Herbe et bois max 4 cm. + 221€**

Cod. 7002

**Herbe et bois max 4 cm. +149€**

Cod. 7014

**Herbe et bois max 4cm. +264€**

**MODÈLE CAMEL** : Débroussailleuse pour tracteur de moyenne puissance qui garantit une parfaite visibilité de la tête de broyage de la part de l'opérateur et ce, dans toutes les situations.

**Dispositif antichoc hydraulique**

**Caractéristiques techniques :**

| Modèle | Machine | | | Tracteur | | | Prix Hors Tva |
|---|---|---|---|---|---|---|---|
| | Poids (Kg) | P.D.F (trs/min) | Capacité réservoir à huile (l) | Poids (Kg) | Puissance (Cv) | | |
| | | | | | Min | Max | |
| *Camel* | 850 | 540 | 190 | 3.000 | 70 | 90 | **16.274€** |

**Dimensions :**

| Modèle | Dimensions (mm) | | | | | | |
|---|---|---|---|---|---|---|---|
| | A | B | C | D | E | F | G |
| *Camel* | 4900 | 4850 | 3200 | 4750 | 3400 | 2100 | 1000 |

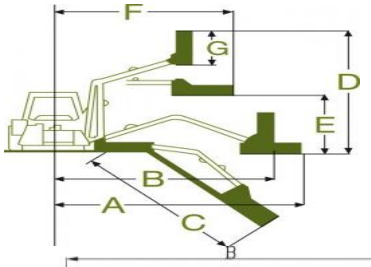


| | A | B | C | D |
|---|---|---|---|---|
| *Camel* | 115° | 4900 | 1350 | 1000 |

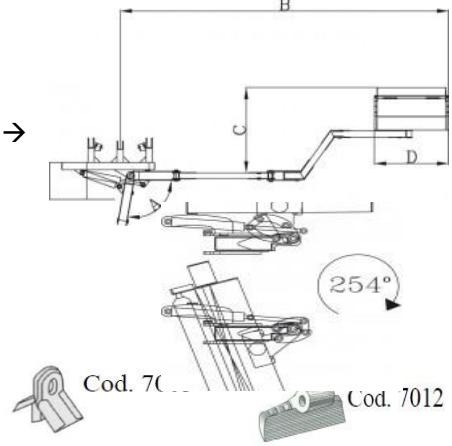


**Equipements :**

| Equipements standards | CAMEL |
|---|---|
| Commandes par câbles télé-flexibles (2.500mm) | * |
| Implantation hydraulique indépendante | * |
| Dispositif antichoc hydraulique | * |
| Rouleau réglable en hauteur | * |
| Transmission directe | * |
| Flottant sur la tête | * |
| Cardan | * |
| Haubans de fixations | * |
| Rotor à double sens de rotation | * |
| Patins anti-usure | * |
| Pare chocs avec feux | * |
| **Equipements optionnels** | |
| Transmission à courroies | **1.243€** |
| Suspension oléopneumatique du 1er bras | **881€** |
| Amortisseur oléopneumatique | **704€** |
| Support pour fixation des tirants | **370€** |
| Échangeur de chaleur avec thermostat | **1.157€** |
| Commandes électroniques Joystick - Roller | **5.150€** |
| Commandes élec. (Proportionnelle) (Joystick) | **5.164€** |
| Commandes mono-levier avec câbles (2.500mm) | **362€** |

**Standard de série : max 6cm**

**Herbe et bois max 3cm +122€**

**Herbe et bois max 4 cm. +221€**

**MODÈLE ELEPHANT** : Débroussailleuse pour tracteurs de moyenne puissance qui garantit une parfaite visibilité de la tête de broyage de la part de l'opérateur et ce, dans toutes les situations.

**Dispositif de sécurité sur la rotation (90°)**

**Caractéristiques techniques :**

| Modèle | Machine | | | Tracteur | | | Prix Hors Tva |
|---|---|---|---|---|---|---|---|
| | Poids (Kg) | P.D.F (trs/min) | Capacité réservoir à huile (l) | Poids (Kg) | Puissance (Cv) | | |
| | | | | | Min | Max | |
| *Éléphant* | 1160 | 540 | 200 | 4.200 | 90 | 110 | **19.919€** |

**Dimensions :**

| Modèle | Dimensions (mm) | | | | | | |
|---|---|---|---|---|---|---|---|
| | A | B | C | D | E | F | G |
| *Éléphant* | 5500 | 5450 | 4000 | 5800 | 4300 | 2000 | 1000 |

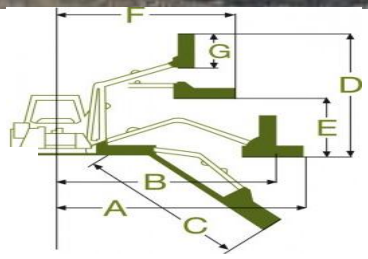


| A | B | C | D |
|---|---|---|---|
| 122° | 5500 | 1560 | 1000 |

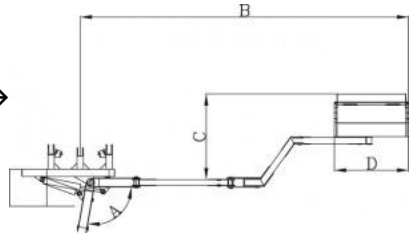


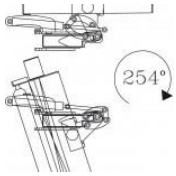


| Equipements standards | ELEPHANT |
|---|---|
| Commandes par câbles télé-flexibles (3.000mm) | * |
| Implantation hydraulique indépendante | * |
| Dispositif antichoc hydraulique | * |
| Rouleau réglable en hauteur | * |
| Transmission directe | * |
| Flottant sur la tête | * |
| Cardan | * |
| Haubans de fixations | * |
| Rotor à double sens de rotation | * |
| Pare chocs avec feux | * |
| Patins anti- usure | * |
| **Equipements optionnels** | |
| Suspension oléopneumatique du 1er bras | **881€** |
| Amortisseur oléopneumatique | **704€** |
| Transmission à courroies | **1.434€** |
| Support pour fixation des tirants | **370€** |
| Échangeur de chaleur avec thermostat | **1.215€** |
| Kit moteur et pompe en fonte (HP60) | **2.636€** |
| Commandes élec. (proportionnelle) (Joystick) | **5.490€** |
| Commandes électroniques Joystick – Roller | **5.313€** |

Cod. 7003

**Standard de série : max 6cm**

Cod. 7001

**Herbe et bois max 3cm +122€**

Cod. 7004

**Herbe et bois max 8 cm. + 455€**

Cod. 7012

**Herbe et bois max 4 cm. + 221€**

Cod. 7002

**Herbe et bois max 4 cm. +149€**

Cod. 7014

**Herbe et bois max 4cm. +264€**

# Broyeurs de branches à disques TEKNAMOTOR :

## MODELE AVEC DISQUE A COUTEAUX, PTO :

| Modèle SKORPION | 160R | 250R | 250RG/90 |
|---|---|---|---|
| Dimensions | 2.320 x 1.850 x 2.320 | 2.500 x 2.030 x 2.560 | 3.400 x 2.400 (2.930) x 2.680 |
| Poids (Kilos) | 640 | 960 | 1.900 (sans la grue) |
| **Ø bois (mm)** | **160** | **250** | **250** |
| Débit de broyage | 12 m³/h | 18 m³/h | 18m³/h |
| Nombre de couteaux (Réversibles) | 2 couteaux + 2 contre-couteaux | 3 couteaux + 2 contre-couteaux | 3 couteaux + 2 contre-couteaux |
| Puissance min. du tracteur (Cv) | 60 | 80 | 100 |
| Largeur du copeau de bois | 9 à 11mm | 9 à 14mm | 9 à 14mm |
| Ø du rotor (mm) | 550 | 800 | 800 |
| Mode d'admission | 2 rouleaux hydrauliques | 2 rouleaux hydrauliques | 1 rouleau hydraulique + 1 tapis d'admission |
| Emplacement de la trémie d'admission du bois | Arrière du broyeur (oblique par rapport à l'axe de la P.D.F) | Arrière du broyeur (oblique par rapport à l'axe de la P.D.F) | Coté du broyeur (90° par rapport à l'axe de la P.D.F) |
| Attelage (châssis) | Attelage 3 points | Attelage 3 points | Attache remorque Châssis sur roues |
| Grue | | | En option |
| No-Stress | Oui | Oui | Oui |
| Cardan | Compris | Compris | Compris |
| **Prix HTVA** | **11.746 €** | **14.925 €** | **27.975 €** |

*TEKNAMOTOR 160R*

*TEKNAMOTOR 250R*

*TEKNAMOTOR 250RG/90*

## MODELE AVEC DISQUE A COUTEAUX, châssis routier et moteur indépendant :

| Modèle SKORPION | 120 S | 160 SD |
|---|---|---|
| Dimensions | 3.710 x 1.800 x 2.270 | 3.710 x 1.800 x 2.270 |
| Poids (Kilos) | 860 | 1.050 |
| **Ø bois (mm)** | **120** | **160** |
| Débit de broyage (m³/h) | 8 | 12 |
| Nombre de couteaux | 2 couteaux + 2 contre-couteaux | 2 couteaux + 2 contre-couteaux |
| Moteur | KOHLER 25 Cv Essence | Lombardini KDW 1003 |
| Largeur du copeau de bois | De 9 à 11mm | De 9 à 11mm |
| Ø du disque (mm) | 550 | 550 |
| Mode d'administration | 2 rouleaux hydrauliques | 2 rouleaux hydrauliques |
| Emplacement de la trémie d'admission du bois | Arrière du broyeur | Arrière du broyeur |
| No-Stress | En option | Oui |
| Démarrage | Electrique | Electrique |
| **Prix HTVA** | **21.313 €** | **25.885 €** |

*Teknamotor 160 SD*

*Teknamotor 120 S*

# Broyeurs de branches à tambour TEKNAMOTOR

**MODELE AVEC ROTOR TAMBOUR (spécial plaquettes), PTO :**

| Modèle SKORPION | 280RB | 280 RBG |
|---|---|---|
| Dimensions | 1.735 x 1.865<br>(2.590) x 2.350 | 1.735 x 1.865<br>(2.590) x 2.350 |
| Poids (Kilos) | 1.100 | 1.200 |
| **Ø bois (mm)** | **180** | **180** |
| Débit de broyage (m³/h) | 10 | 10 |
| Nombre de couteaux | 3 lames + 1 appui de coupe | 3 lames + 1 appui de coupe |
| Puissance min. du tracteur (Cv) | 60 | 60 |
| Largeur du copeau de bois | Jusqu'à 25mm en fonction du bois | Jusqu'à 25mm en fonction du bois |
| Ø du tambour (mm) | 420 | 420 |
| Mode d'administration | 2 rouleaux | 1 rouleau + tapis inférieur |
| Grue | | |
| Emplacement de la trémie d'admission du bois | Coté du broyeur<br>(90° par rapport à l'axe de la P.D.F) | Coté du broyeur<br>(90° par rapport à l'axe de la P.D.F) |
| Attelage (châssis) | Attelage 3 points | Attelage 3 points |
| No-Stress | Oui | Oui |
| Cardan | Compris | Compris |
| **Prix HTVA** | **24.926 €** | **28.904 €** |

***Ce modèle dispose d'une grille de calibrage afin de réguler la longueur des copeaux !***

*Teknamotor 280 RB*

*Teknamotor 280 RBG*

# Broyeur de branches BG MAT Type GL/D

**MODELE HERCULES** : Idéal pour le broyage de produits secs et verts. Il produit de très bons copeaux réservés à la combustion, et de taille variable en fonction du réglage des couteaux. Un rouleau activé par un moteur hydraulique entraine le produit dans le disque porte-couteaux.

**Equipements :**

- ✓ Attelage 3 points Cat. I et II.
- ✓ Version 1 rouleau d'entrainement
- ✓ 2 disques porte-outils
- ✓ Rouleau denté à contrôle hydraulique, muni d'un inverseur instantané pour alimentation forcée du bois
- ✓ Activation facile et rapide du contrôle **d'effort manuel et arrêt de l'alimentation** sur barre de sécurité
- ✓ Contrôle **d'effort automatique (no stress contrôle) sur modèles C150SE / M160SE**
- ✓ Châssis surdimensionné
- ✓ Système hydraulique **indépendant**
- ✓ Cardan de prise de force

**Caractéristiques techniques :**

| Type | | | (Cv) | | kg | (m3/h) | ø | (Cm) | No-stress control | Prix HTVA |
|---|---|---|---|---|---|---|---|---|---|---|
| C125 | 590x28 | 220x150 | 25 - 60 | 2 | 450 | 8 à 16 | 125mm | 115-130-210 | - | **7.225€** |
| C150SE | 600x30 | 220x160 | 25 - 70 | 4 | 500 | 10 à 16 | 150mm | 120-135-220 | Oui | **8.330€** |
| M160SE | 610x30 | 220x160 | 35 - 110 | 4 | 527 | 12 à 20 | 150mm | 140-140-225 | Oui | **9.520€** |

**Option :**

- Cardan avec roue libre : **235€**

*Disque multifonctionnel*

**MODELE GALAXI :** Idéal pour le broyage de produits secs et verts. Il produit de très bons copeaux réservés à la combustion, et de taille variable en fonction du réglage des couteaux.

**Equipements :**

- ✓ Attelage 3 points Cat. I et II (pour la version PTO)
- ✓ Version 2 rouleaux hydrauliques d'entrainement, munis de moteurs orbitaux indépendants
- ✓ 2 disques porte-outils
- ✓ Rouleau denté à contrôle hydraulique, muni d'un inverseur instantané pour alimentation forcée du bois
- ✓ Contrôle **d'effort automatique (no stress contrôle)**
- ✓ Châssis surdimensionné
- ✓ Système hydraulique **indépendant**
- ✓ Cardan de prise de force

**Caractéristiques techniques :**

| Type | | | Version | | kg | (m³/h) | MAX | (Cm) | No stress control | Prix HTVA |
|---|---|---|---|---|---|---|---|---|---|---|
| C155DT | 610x30 | 220x160 2 roul. | **PTO** 25-85 | 4 | 520 | 10 à 20 | 155mm | 130-141230 | Oui | **9.265€** |
| M165DT | 610x30 | 220x170 2 roul. | **PTO** 35-100 | 4 | 540 | 10 à 25 | 160mm | 140-150230 | Oui | **10.030€** |

**Option :**

- Cardan avec roue libre : **213€**

*Disque multifonctionnel*

## MODELE GALAXI (châssis routier) :

**Equipements :**

- ✓ 2 disques porte-outils
- ✓ Contrôle **d'effort automatique (no stress contrôle).**
- ✓ Châssis surdimensionné
- ✓ Système hydraulique **indépendant**
- ✓ Version 2 rouleaux hydrauliques d'entrainement, munis de moteurs orbitaux indépendants
- ✓ La barre de sécurité permet l'arrêt instantané des rouleaux entraîneurs, et commande l'inversion de la marche.

**Caractéristiques techniques :**

| Type | | | Version | | kg | m³/h | MAX | (Cm) | No stress control | Prix HTVA |
|---|---|---|---|---|---|---|---|---|---|---|
| CDB150 DT | 610x30 | 220x170 2 roul. | Honda 25Cv | 4 | 690 | 10 à 20 | 130mm | 158 – 358 -240 | Oui | **18.870€** |

## MODELE GALAXI HY 120 : sur hydraulique ; convient pour chargeur (Weideman, Schaffer,…)

**Caractéristiques techniques :**

| Type | | | kg | (Cm) | MAX | (Cm) | No stress control | Prix HTVA |
|---|---|---|---|---|---|---|---|---|
| HY 120 | 220x160 | 70/70 160 BAR | 400 | 8 à 16 | 120mm | 126-120-180 | Oui | **10.655€** |

**MODELE FUSION :** Idéal pour déchiqueter des produits verts et secs grâce à son système spécial d'alimentation à tapis + rouleau et permet de satisfaire les professionnels.

*Fusion C 155 DS*

**Equipements :**

- ✓ **Nouveau système de coupe à 4 couteaux**
- ✓ Puissante ventilation
- ✓ Maîtrise facile et rapide grâce à son **levier de contrôle**
- ✓ Attelage à 3 points de Cat I. et II.
- ✓ Chargement **latéral**

**Caractéristiques techniques :**

| Type | | | Version | | kg | (m³/h) | MAX | (Cm) | No stress control | Prix HTVA |
|---|---|---|---|---|---|---|---|---|---|---|
| C155DS | 670x32 | 240x185 | **PTO** 35 | 4 | 570 | 14 à 24 | 155mm | 144-135-240 | Oui | **10.215€** |
| M175DS | 670x32 | 240x185 | **PTO** 45 | 4 | 590 | 14 à 30 | 170mm | 140-140-240 | Oui | **11.250€** |
| M235DS | 870x40 | 310x265 | **PTO** 80 | 6 | 990 | 17 à 40 | 235mm | 245-149-288 | Oui | **18.725€** |
| Fusion Motor 1 | 670x32 | 240x185 | **Honda GX800 25Cv** | 4 | 850 | 10 à 22 | 140mm | 158-358-240 | Oui | **21.250€** |

**Option :**

- Châssis tournant : **2.307€** (Pour les FUSION MOTOR)

*Disque multifonctionnel*

*Tapis + rouleau*

*Système de NO-STRESS control*

*Fusion Motor*

**MODELE TITAN :** petite déchiqueteuse de branches rapide

**Equipements :**

- ✓ **Rotor spécial** pour faciliter la maintenance de la machine
- ✓ Système de coupe par un t**ambour de Ø360mm**
- ✓ Existe en **version thermique et prise de force**
- ✓ Production de **4 à 10 m³ par heure**
- ✓ **Bouton de sécurité** pour l'arrêt immédiat
- ✓ **Portillon** pour un accès rapide aux couteaux
- ✓ **Ouverture de la trémie latérale** pour maintenance rapide de la machine

**Caractéristiques techniques :**

| Modèle | Titan BIO | Titan GTX PRO | Titan GTX PTO | TITAN PRO HYDROSTATIQUE |
|---|---|---|---|---|
| Moteur (Made in USA) | VANGUARD 1 Cyl - 14Cv | HONDA GX690 2 Cyl. 22Cv | Tracteur de 30Cv Min. | VANGUARD 2 Cyl - 23 Cv |
| Démarrage | Manuel | Électrique | PTO | Électrique |
| Transmission | Automatique | Automatique | PTO 540 tr | Automatique |
| Système de coupe | Tambour de Ø375mm | Tambour de Ø375mm | Tambour de Ø375mm | Tambour de Ø375mm |
| Nombre de couteaux réglables et réversibles | 2 | 2 | 2 | 2 |
| Nombre de contre couteaux réglables et réversibles | 1 | 1 | 1 | 1 |
| Ø max. de coupe (mm) | 80 | 105 | 105 | 105 |
| Dimensions | 80/150/165 | 80/150/165 | 80/150/165 | 80/175/165 |
| Poids (kilos) | 170 | 195 | 180 | 370 |
| Angle de rotation de la buse | 360° | 360° | 360° | 360° |
| Mode de déplacement | Roues | Roues | Relevage | Chenilles |
| **Prix Hors Tva** | **4.930€** | **7.140€** | **4.913€** | **12.325€** |

**Options :**

- Extension de la buse **: 163€**
- Compteur d'heures **: 118€**
- Roues avec transmission hydrostatique : **2.907€** (sur GTX PRO)

*Titan PRO hydrostatique*

*Titan PTO*

*Titan pto*

# Broyeur Titan Super

| Données techniques | TITAN SUPER sur roues | TITAN SUPER sur chenilles | TITAN SUPER 750KG Homologation sur route |
|---|---|---|---|
| Moteur | Honda GX690 22 Cv | Honda GX690 22 Cv | Honda GX690 22 Cv |
| Démarrage | Électrique/manuel | Électrique/manuel | Électrique/manuel |
| Transmission | automatique | Électromécanique Automatique Hydrostatique vel max 4,5Km/h | automatique |
| Système de coupe | Roteur Ø 375x380 mm | Roteur Ø 375x380 mm | Roteur Ø 375x380 mm |
| N° de couteaux Spécial pour trav. difficile | 2 | 2 | 2 |
| Contre-couteau | 1 | 1 | 1 |
| Ø max des branches | 100 | 100 | 100 |
| Production (m³/h) | 4 - 12 | 4 - 12 | 4 - 12 |
| Dimension (cm) | 155-91-170 | 190-85-175 | 300-150-175 |
| Poids (kg) | 380 | 500 | 550 |
| Tube d'expulsion tournant | 360° | 360° | 360° |
| Sécurité | Protection « CE » Bouton de sécurité Barre d'arrêt | | |
| Contrôle no-stress | oui | oui | oui |
| Tuyau standard | oui | oui | oui |
| **PRIX HTVA** | **13.770€** | **15.470€** | **15.470€** |

Option :
Tuyau pliant (haut de déchargement = 235 cm) : **684€**
Tuyau d'extension + 37 cm : **245€**
Prise USB pour recharger : **156€**
Avec moteur diesel Kohler 22Cv stage 5 – refroidisseur de liquide : **3.285€**

## Benne 3 points à basculement avant, avec lame rabot & porte arrière double ouverture :

MODELE **BEF** : Gamme Renforcée => C.U de 400 kilos

- ✓ Caisson tôle 2 mm
- ✓ Pitons d'attelage catégorie 1
- ✓ Porte arrière double ouverture

| Référence | Largeur m | Attelage m/m | Lame rabot | Profondeur m/m | Volume L | Poids kg | Prix HTVA |
|---|---|---|---|---|---|---|---|
| BEF120LC | 1,20 | 500 | Oui | 970 | 498 | 118 | **695 €** |
| BEF140LC | 1,40 | 650 | Oui | 970 | 581 | 124 | **748 €** |

## Benne 3 points série basculement central :

MODELE **BEC** : Gamme Standard

- ✓ Avec lame rabot
- ✓ Caisson tôle 2 MM.
- ✓ C.U : 600 kilos
- ✓ Porte arrière double ouverture.

| Référence | Largeur (m) | Attelage m/m | Lame rabot | Prof. m/m | Volume (l) | Poids (Kg) | Prix HTVA |
|---|---|---|---|---|---|---|---|
| BEC160LC | 1,60 | 650 | Oui | 970 | 664 | 141 | **1.012 €** |
| BEC180LC | 1.80 | 650 | Oui | 970 | 747 | 147 | **1.048 €** |

# Porte-conteneur BIGAB:

| Type | Descriptif | Prix HTVA |
|---|---|---|
| **MODELE 7-10 :**<br> | ✓ Roues 400/60/15.5<br>✓ Poids du châssis : 2.000 kilos<br>✓ Hydraulique nécessaire : 2 x double effets<br>✓ Poids total : 10.000 kilos<br>✓ Charge d'échange : 7.000 kilos<br>✓ Blocage hydraulique du châssis<br>✓ Freins sur 2 axes<br>✓ Verrou de sécurité hydraulique<br><br>**Options :**<br>• Homologation France uniquement | **13.660 €**<br><br>**Nous contacter** |
| **MODELE 8-12 :**<br> | ✓ Roues 400/60/15.5<br>✓ Poids du châssis : 2.200 kilos<br>✓ Hydraulique nécessaire : 2 x double effets<br>✓ Poids total : 12.300 kilos<br>✓ Charge d'échange : 8.000 kilos<br>✓ Blocage hydraulique du châssis<br>✓ Freins sur 2 axes<br>✓ Verrou de sécurité hydraulique<br>✓ Homologation COC (EU) avec frein pneumatique<br><br>+ passage au contrôle technique 250 € HTVA | **21.939 €** |
| **Modèle 10-14**<br> | ✓ Roues 500/50/17<br>✓ Poids du châssis : 2.300 kg<br>✓ Hydraulique nécessaire : 2 x double effets<br>✓ Poids total : 14.300 kg<br>✓ Charge d'échange : 10.000 kg<br>✓ Blocage hydraulique du châssis<br>✓ Freins sur 2 axes<br>✓ Verrou de sécurité hydraulique<br>✓ Homologation COC (EU) avec frein pneumatique<br><br>+ passage au contrôle technique 250 € HTVA | **24.740 €** |

| | | |
|---|---|---|
| **MODELE 12-15 :**<br> | ✓ Roues 500/50/17<br>✓ Poids du châssis : 2.600 kilos<br>✓ Potence avant hydraulique<br>✓ 3 distributeurs hydraulique double effets<br>✓ Poids total : 15.600 kilos<br>✓ Charge d'échange : 12.000 kilos<br>✓ Blocage hydraulique du châssis<br>✓ Freins sur 2 roues<br>✓ Verrou de sécurité hydraulique<br>✓ Homologation COC (EU) avec frein pneumatique<br><br>+ passage au contrôle technique 250 € HTVA | **27.151 €** |
| **MODELE 14-17 :**<br> | ✓ Roues 500/50/17<br>✓ Poids du châssis : 2.900 kilos<br>✓ 1 x simple effet<br>✓ Poids total : 17.000 kilos<br>✓ Charge d'échange : 14.000 kilos<br>✓ Blocage hydraulique du châssis<br>✓ Freins sur 2 axes<br>✓ Béquille hydraulique<br>✓ Potence avant hydraulique<br>✓ Commande hydraulique échange Commandes électriques<br>✓ Homologation COC (EU) avec frein pneumatique<br>➔ **Suspension sur le Boggie**<br>+ passage au contrôle technique 250 € HTVA | **35.533 €** |

**Options :**

- Châssis d'adaptation pour grue de type « Z »
- NOMBREUSES AUTRES OPTIONS, NOUS CONTACTER

# PARTIE III : Transformation & manutention du bois.

## Fendeuse de bûches verticale BG MAT

### MODELE ECO :

**Equipements :**

- ✓ Passage de bûche 110 cm
- ✓ Course vérin 100 cm, réglable en hauteur
- ✓ Vérin escamotable pour le transport
- ✓ Distributeur professionnel à 2 vitesses
- ✓ Lève-bûches
- ✓ Pompe haut débit
- ✓ Cardan de prise de force compris
- ✓ Matériel très robuste
- ✓ Table pour bûches courtes

BG MAT 12 T ECO

**Caractéristiques techniques :**

| Type | PTO | Poids (KG) | Attelage | Prix HTVA |
|---|---|---|---|---|
| 12T | PTO | 330 | Cat I | **2.933 €** |
| 15T | PTO | 360 | Cat I et II | **3.267 €** |
| 20T | PTO | 420 | Cat I et II | **3.981 €** |
| 25T | PTO | 500 | Cat I e II | **4.559 €** |

### MODELE SUPER PRO :

**Equipements :**

- ✓ Passage de bûche 110 cm
- ✓ Course vérin 100 cm, réglable en hauteur
- ✓ Vérin escamotable pour le transport
- ✓ Distributeur professionnel à 2 vitesses
- ✓ Lève-bûches
- ✓ Pompe haut débit
- ✓ Cardan de prise de force compris
- ✓ Matériel très robuste
- ✓ Table pour bûches courtes
- ✓ Système AUTO SPEED

BG MAT 25T SUPER PRO

**Caractéristiques techniques :**

| Type | PTO | Poids (KG) | Prix HTVA |
|---|---|---|---|
| 20T | PTO | 670 | **4.831 €** |
| 25T | PTO | 720 | **5.725 €** |

**Options :**

- Treuil hydraulique : **1.829 € HTVA**
- Commande radio pour treuil : **1.467 € HTVA**

## MODELE MOBILE – 15 T :

**Equipements :**

- ✓ Moteur Honda GX 270 9Hp
- ✓ Remorque homologuée route
- ✓ Essieu KNOTT 750 kg
- ✓ Inclinaison manuelle de la fendeuse
- ✓ Béquille de maintien
- ✓ Puissance 15T
- ✓ Double vitesse de descente
- ✓ Attache par boule

Prix HTVA **5.670 €**

# Fendeuse de bûches horizontale BG MAT :

## MODELE COMPACT :

**Equipements :**

- ✓ Force de fendage 25 T / 30 T
- ✓ Système de guidage en V du bois
- ✓ S'adapte sur la prise de force
- ✓ Course du vérin 1,10m
- ✓ Croix hydraulique 2/4
- ✓ Table de réception repliable pour bûches coupées
- ✓ Vérin escamotable
- ✓ Lève-bûches hydraulique
- ✓ Cardan prise de force compris

**Options :**

- Croix en 6 : **992 €** HTVA

* PRIX DE LA 25 TONNES : 8.957 € HTVA

* PRIX DE LA 30 TONNES : 11.277 € HTVA

## MODELE SUR ROUES (petits modèles) :

**Equipements :**

- ✓ Attache 3 points
- ✓ Avec timon
- ✓ Système de guidage en V du bois
- ✓ Existe en 3 versions : prise de force, électricité ou moteur essence
- ✓ 4 possibilités de longueur : 1,10m / 1,50m / 2,00m / 2,50m
- ✓ 3 forces de fendage : 15T / 20 T/ 25 T

**Options :**

- Lève-bûches
- Croix de fendage hydraulique
- Table de réception
- Commande par radio
- Cardan de prise de force

* PRIX SUR DEMANDE *

## MODELE SUR ROUES (gros modèles) :

**Equipements :**

- ✓ Attache timon
- ✓ Version prise de force
- ✓ Système de guidage en V du bois
- ✓ Avec croix hydraulique standard en 2/4
- ✓ Auto- guidage des bois
- ✓ 3 forces de fendage : 30T / 40 T / 50 T
- ✓ 3 possibilités de longueur : 1,50m / 2,00m / 2,50m

**Options :**

- Nous consulter

* PRIX SUR DEMANDE *

# Fendeuse de bûches COLLINO

## PROF 150 PRO fendeuse verticale

Puissance 15 tonnes
Réglage de la course
2 vitesses de fendages
Bras de levage et de maintien des bois
Course du vérin 1m

| Cod. Art. | Modèle | Entraînement | Prix € HTVA |
|---|---|---|---|
| 600.600 | R 150 PTO | Cardan | 3.295 |
| 600.601 | R 150 électr. Triphasé | E. T. 400 V – 4kw | 3.682 |
| 600.602 | R 150 électr. Triphasé + PTO | PTO + E.T. 400 V – 4 kw | 4.148 |
| 600.603 | R 150 MS | Moteur thermique | 3.877 |

Option : table centrale : **420€ HTVA**

## Fendeuse de bûches MACISTE 330. Fendeuse horizontale

**Equipements :**

Puissance 33 tonnes
Course du vérin 1m25
Table de réception pour bois fendu
Chargeur hydraulique
Coin hydraulique en 4

| Cod. Art. | Modèle | Entraînement | Prix € HTVA |
|---|---|---|---|
| 600.807 | MACISTE 330 | PTO | 16.446 |

Option :
Coin en 6 : **1.458€ HTVA**
Roues : **1.418€ HTVA**

# Fendeuse de bûches ROBUST.

## MODELE PROF 130

**Equipements :**

- ✓ Force de fendage : 13T
- ✓ Position de travail : verticale
- ✓ Lève-bûches mécanique
- ✓ Bras de support des bois
- ✓ Commandes : 1 griffe + 1 levier en hauteur
- ✓ Sur roues en plastique
- ✓ Livrée avec cardan

| Modèle | Transmission | Poids (kg) | Course du vérin (cm) | PRIX HTVA |
|---|---|---|---|---|
| R130 PTO | PTO | 285 | 110 | **3.536 €** |

**Options :**

- Coin en 4 : **307 € HTVA**
- Table pour bûches courtes : **300 € HTVA**

## MODELE PROF 160

**Equipements :**

- ✓ Force de fendage : 16T
- ✓ Position de travail : verticale
- ✓ Lève-bûches mécanique
- ✓ Bras de support des bois
- ✓ Commandes : 1 griffe + 1 levier en hauteur
- ✓ Livrée avec cardan

| Modèle | Transmission | Poids (kg) | Course du vérin (cm) | PRIX HTVA |
|---|---|---|---|---|
| R160 PTO | PTO | 420 | 110 | **4.454 €** |

**Options :**

- Coin en 4 : **307 € HTVA**
- Table pour bûches courtes : **300 € HTVA**
- Treuil hydraulique : **1.581 € HTVA**

## MODELE PROF 200

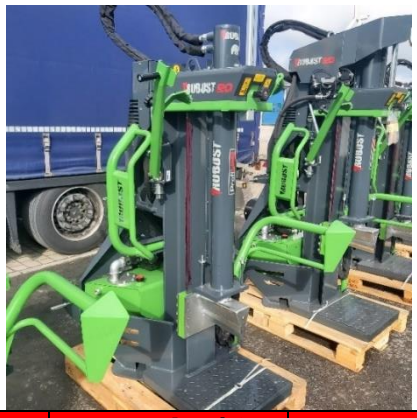

**Equipements :**

- ✓ Force de fendage : 20T
- ✓ Pompe hydraulique haut débit
- ✓ Position de travail : verticale
- ✓ Lève-bûches mécanique
- ✓ Bras de support des bois
- ✓ Commandes : 1 griffe + 1 levier en hauteur
- ✓ Livrée avec cardan

| Modèle | Transmission | Poids (kg) | Course du vérin (cm) | PRIX HTVA |
|---|---|---|---|---|
| R200 PTO | PTO | 560 | 110 | **5.185 €** |
| R200 EK | PTO + Moteur élec. 400V – 15Kw | | 110 | **6.562 €** |

**Options :**

- Coin en 4 : **307 € HTVA**
- Treuil hydraulique à commande manuelle (pince comprise) **: 1.581 € HTVA**
- Treuil hydraulique à commande radio (pince comprise) : **2.482 € HTVA**
- Table pour bûches **: 300 € HTVA**

## MODELE PROF 250

**Equipements :**

- ✓ Force de fendage : 25T
- ✓ Pompe hydraulique à haut débit
- ✓ Position de travail : verticale
- ✓ Lève-bûches mécanique
- ✓ Bras de support des bois
- ✓ Commandes : 1 griffe + 1 levier en hauteur
- ✓ Livrée avec cardan

| Modèle | Transmission | Poids (kg) | Course du vérin (cm) | PRIX HTVA |
|---|---|---|---|---|
| R250 PTO | PTO | 620 | 110 | **5.848 €** |

**Options :**

- Coin en 4 **: 307 € HTVA**
- Treuil hydraulique à commande manuelle (pince comprise) **: 1.581 € HTVA**
- Treuil hydraulique à commande radio (pince comprise) : **2.482 € HTVA**
- Table pour bûches **: 300€ HTVA**

## MODELE PROF 130R tractable

**Equipements :**

- ✓ Force de fendage : 13T
- ✓ Position de travail : verticale
- ✓ Bras de support des bois
- ✓ Commandes : 1 griffe + 1 levier en hauteur
- ✓ Châssis routier
- ✓ Relevage de la fendeuse hydraulique
- ✓ Pieds de stabilisation pour plus de sécurité

| Modèle | Transmission | Course du vérin (cm) | PRIX HTVA |
|---|---|---|---|
| **R 13 BA-V** | Moteur Essence VANGUARD 7.4 Kw 10 HP | 110 | **7.123 €** |

**Options :**

- Coin en 4 : **307 € HTVA**
- Table pour bûches courtes : **300 € HTVA**

## MODELE PROF R 200 BA tractable

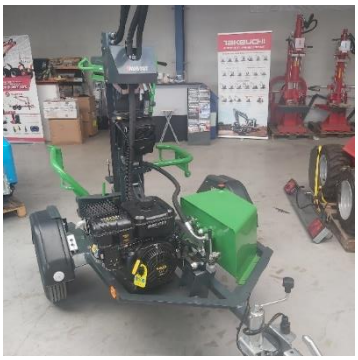

- ✓ Force de fendage : 20T
- ✓ Remorque à un essieu avec 3ème roue et attelage de remorque
- ✓ Levage et abaissement hydrauliques de la fendeuse de bois en position de travail/transport
- ✓ Deux vitesses de fendage/Maxispeed - réglage automatique de la vitesse *
- ✓ Réglage de la course du vérin course 110 cm
- ✓ Arc gauche et droit pour maintenir les fentes
- ✓ Bras flexible pour maintenir le bois pendant le travail
- ✓ Levier de commande pour une utilisation à deux mains
- ✓ Composants hydrauliques de haute qualité
- ✓ Filtre d'aspiration à immersion
- ✓ Pieds de levage intégrés pour faciliter la mise à niveau de la remorque
- ✓ Agrément pour le transport routier (80 km/h) ***
- ✓ Arceau de levage
- ✓ Poids : 680 kg

Cette machine existe en **2 versions** :

| Modèle | Transmission | PRIX € HTVA |
|---|---|---|
| R 20 BA PROFILINE | Moteur Vanguard 400 10.3KW 14 CV démarrage électrique + refroidisseur | **10.150 €** |
| R 20 BA V-TWIN | Moteur Vanguard V-Twin 13,2KW 18 CV démarrage électrique + refroidisseur | **10.990 €** |

## MODELE R 600 E Fendeuse horizontale

- Fendage de bûches jusqu'à 550 mm de long
- Fendage de bûches jusqu'à 600 mm (800 mm)
- Poussoir double face
- Ensembles de couteaux en HARDOX
- Construction robuste sablée et enduite de poudre
- Filtre d'aspiration et de retour d'entrée
- Composants hydrauliques de haute qualité
- Réservoir soudé avec bouchon de vidange d'huile et indicateur de niveau d'huile
- Rails de guidage en matières plastiques résistantes spéciales
- Clé de sécurité STOP (type E et EK)
- Commandes à deux mains
- Compris « steel pallet box » (fin de tapis renforcée)

| Modèle | Transmission | PRIX € HTVA |
|---|---|---|
| **R 600 E** | Moteur électrique 15 Kw / 400 V | **21.900 €** |

*Figure 1 Steel pallet box*

# Fendeuse de bûches LERIN CARTEL

**MODELE POUR TRACTEURS (ENTRAINEMENT PAR HYDRAULIQUE TRACTEUR) :**

| Caractéristiques techniques | FB14T11HT-RM | FB17T11HT-RM |
|---|---|---|
| Puissance de fendage (t) | 14 | 17 |
| Pression (Bar) | 180 | 180 |
| Puissance requise (Cv) | 35 | 45 |
| Vérin Ø alésage / Ø tige (mm) | 100 / 50 | 110 / 60 |
| Course (mm) | 1.100 | 1.100 |
| Hauteur de dégagement (mm) | 1.200 | 1.200 |
| Dimensions du plateau pour les bûches (mm) | 450 X 420 | 620 X 500 |
| Hauteur plateau (mm) | 80 | 80 |
| Couteau (L : mm) | 180 | 250 |
| Poids (kilos) | 265 | 345 |
| Catégorie attelage | 1 ou 2 | 1 ou 2 |
| Prix HTVA | **2.390 €** | **2.664 €** |

# Fendeuse à bois d'allumage COMAP

## MODÈLE ST 250

- Version triphasée 380 V
- Ø bois : max 23 cm
- Longueur maximale : 22 cm
- Avec ensacheuse individuelle

**Option:**

- Ensacheuse double (**318** €)

## MODÈLE ST 500

Machine à bûchettes pour la fabrication de bois fendus, jusqu'à une longueur de 50 cm maximale.

Idéal pour alimenter des fours à pizzas et faire des allume-feux.

***Version triphasée 380 V 15 HP***

- Course maximale du vérin : 50 cm
- Course de vérin réglable
- Longueur des troncs à fendre : de 25 à 50 cm
- Diamètre maximal des troncs à fendre : 50 cm
- Puissance du vérin de fendage : 7 tonnes
- Couteau en croix en Hardox
- Longueur de la bande transporteuse : 3 m
- Vitesse d'avancement du tapis ajustable pour régler le diamètre du bois à produire
- Poids 1400 kg

| | Ø max bois | Longueur max du bois | Prix HTVA |
|---|---|---|---|
| ST 250 | 23 cm | 22 cm | **13 646 €** |
| ST 500 | 50 cm | 50 cm | **29 835 €** |

# Fendeuse de bûches COMAP

Fendeuse à bûches réversible
Modèle T 9 VARIO
Permet de travailler dans 3 positions (horizontale, verticale et intermédiaire)
Idéal pour les travaux non professionnels

**VERSION ELECTRIQUE 230 V →1 814 € HTVA**
**VERSION PTO → 1 782 € HTVA**

# Emballeuse à bûches pour palettes COMAP

Emballeuse à bûches pour palettes 120*80

Modèle BA 600 T

Idéale pour emballer du bois de chauffage sur des palettes.

Le liage s'effectue à l'aide d'un filet en plastique, garantissant un excellent maintient lors du chargement et un séchage naturel, empêchant l'humidité et la formation de moisissures.

La structure télescopique, robuste mais compacte, permet un transport aisé de la machine.

**VERSION HYDRAULIQUE SUR TRACTEUR → 6 650 € HTVA**
**VERSION ELECTRIQUE EN 380 V → 7 392 € HTVA**

# Empaqueteuse de bûches COLLINO :

| Caractéristiques techniques | PRO | PRO | PRO-PLUS | PRO-PLUS |
|---|---|---|---|---|
| Basculement | Manuel | Hydraulique | Manuel | Hydraulique |
| Volume | 1 stère | 1 stère | 1 stère | 1 stère |
| Poids (kilos) | 250 | 260 | 300 | 310 |
| Sens du basculement | Droite ou gauche | Seulement droite | Arrière | Arrière |
| Prix HTVA | **1.789 €** | **1.998 €** | **2.621 €** | **2.910 €** |

*COLLINO PRO*

*COLLINO PRO-PLUS*

*VERSION SUR CHARIOT*

Options : roues : **511 €HTVA**

tension hydraulique : **1.091 €HTVA**

bobine de 10 kg (+/- 360m) de corde 10 fils :

**40 €HTVA**

# Scie circulaire COLLINO

## MODELE PRO

**Equipements :**

- ✓ **Double protection de la lame** pour plus de sécurité
- ✓ Support du bois avec **deux rouleaux téflon réglables**
- ✓ **Système de mesure** du bois à couper
- ✓ **Carter pour éjection de la sciure**
- ✓ Robuste **chevalet galvanisé**
- ✓ **Pince de blocage** du bois
- ✓ **Roues** pour faciliter le déplacement
- ✓ Renvoi d'angle **en aluminium** (pour la version PDF)

| **Caractéristiques techniques** | **Electricité 220V (PD)** |
|---|---|
| Puissance | 3cv |
| Dimension L x l x h (mm) | 1.030x910x1.230 |
| Roues | Ø250 |
| Lame | Widia Ø700 |
| Poids (kilos) | 110 |
| Coupe (mm) | 300 |
| Transmission (moteur-lame) | Transmission directe |
| Prix HTVA | **1.581 €** |

## MODELE SUPER PRO

**Equipements :**

- ✓ Arbre de scie monté sur **palier oscillant**
- ✓ **Rouleau anti-retournement** du bois pendant le sciage
- ✓ Support du bois renforcé avec **deux rouleaux téflon réglables**
- ✓ **Butée de longueur** réglable
- ✓ Entraînement par **courroies**
- ✓ Robuste **chevalet galvanisé renforcé**
- ✓ **Pince de blocage** du bois
- ✓ **Carter pour éjection de la sciure**
- ✓ Renvoie d'angle **en fonte/acier** sur version PTO
- ✓ Articulation du chevalet sur **palier avec roulement**
- ✓ Machine **complétement carénée**
- ✓ **Security system et double protection de la lame**

*COLLINO SUPER PRO PLUS P.T.O*

| **Caractéristiques techniques** | **Cardan de prise de force** | **Electricité 220v** | **Electricité 380v** | **Combinée cardan + Électricité 220v** | **Combinée cardan + Électricité 380v** | **Moteur thermique** | **Moteur thermique en version tractable** |
|---|---|---|---|---|---|---|---|
| Puissance | - | 3cv | 5.5cv | 3cv | 5.5cv | Subaru 9cv | Subaru 9cv |
| Dimension L x l x h (mm) | 1.030x910x 1.230 | 1.030x910x 1.230 | 1.030x910x 1.230 | 1.030x910x 1.230 | 1.030x910x 1.230 | 1.030x910x 1.230 | 1.030x910x 1.230 |
| Roues | Ø250 | Ø250 | Ø250 | Ø250 | Ø250 | Ø250 gonflé | Essieu route 90 Km/h |
| Lame | Widia Ø700 | Widia Ø700 | Widia Ø700 | Widia Ø700 | Widia Ø700 | Widia Ø700 | Widia Ø700 |
| Poids (kilos) | 200 | 210 | 230 | 240 | 260 | 250 | 250 |
| Coupe (mm) | 300 | 300 | 300 | 300 | 300 | 300 | 300 |
| Réf. de commande | 100.703 | 100.701 | 100.702 | 100.730 | 100.732 | 100.707 E | 100.707 |
| **Prix HTVA** | **1.922 €** | **1.977 €** | **2.121 €** | **2.576 €** | **2.690 €** | **3.061 €** | **3.487 €** |

*COLLINO SUPER PRO PLUS-Version tractable*

# Tapis convoyeur COLLINO

**MODELE TELESCOPIQUE SUR ROUES :** Tapis de transport avec chariot pratique et compact, pour les clients ayant des problèmes d'espace, repliable à moitié sur lui-même.

**Equipements :**

- ✓ Fermeture du tapis par système de crémaillère
- ✓ Pied mécanique (avec treuil) pour réglage de la hauteur
- ✓ Ridelle de 150mm de hauteur
- ✓ Roues gonflées + timon pour le déplacement
- ✓ Version moteur électrique ou hydraulique
- ✓ Large trémie de chargement démontable
- ✓ Bande en PVC (ou caoutchouc moyennant option) en 250 ou 400 de large

**Caractéristiques techniques :**

| Largeur | Version | Longueur | Prix HTVA |
|---|---|---|---|
| 250 mm | Hydraulique | 4 m | **2.649 €** |
| | | 5 m | **2.905 €** |
| | Electrique 220 V ou 380 V | 4 m | **2.978 €** |
| | | 5 m | **3.234 €** |
| 400 mm | Hydraulique | 4 m | **3.058 €** |
| | | 5 m | **3.313 €** |
| | Electrique 220 V ou 380 V | 4 m | **3.393 €** |
| | | 5 m | **3.648 €** |

## MODELE FIXE SUR ROUES (LARGEUR : 400 mm)

**Equipements :**

- ✓ Bande en PVC (ou caoutchouc en moyennant option) en 40mm de large
- ✓ Chariot pour le transport entièrement boulonné
- ✓ Roues gonflables sur coussinets de Ø360mm
- ✓ Ridelle hauteur 150mm
- ✓ Trémie de chargement entièrement démontable pour le transport
- ✓ Moteur électrique ou sur hydraulique
- ✓ Protection anti chute pour le bois montant
- ✓ Chariot avec argan à embrayage pour la régulation de la montée du tapis

**Caractéristiques techniques :**

| Largeur | Version | Modèle | Longueur | HP | Prix HTVA |
|---|---|---|---|---|---|
| **400** mm | Hydraulique | NT.4/400 PI | 4 m | | **2.358 €** |
| | | NT.5/400 PI | 5 m | | **2.542 €** |
| | | NT.6/400 PI | 6 m | | **2.793 €** |
| | | NT.7/400 PI | 7 m | | **3.228 €** |
| | | NT.8/400 PI | 8 m | | **3.491 €** |
| | Electrique | NT.4/400 E.M ou E.T **(220v ou 380v)** | 4 m | 1 | **2.568 €** |
| | | NT.5/400 E.M ou E.T **(220v ou 380v)** | 5 m | 1 | **2.793 €** |
| | | NT.6/400 E.M ou E.T **(220v ou 380v)** | 6 m | 1 | **3.096 €** |
| | | NT.7/400 E.M ou E.T **(220v ou 380v)** | 7 m | 1 | **3.543 €** |
| | | NT.8/400 E.M ou E.T **(220v ou 380v)** | 8 m | 1 | **3.688 €** |

**Options :**

- Grandes roues + timon œillet **391 € HTVA**
- Supplément pour barrettes en fer **113 €/m HTVA**
- Possibilité d'avoir le tapis en caoutchouc au lieu de PVC : Sur demande

*Grandes roues-de série*

***MODELE FIXE SUR GRANDES ROUES (LARGEUR : 600 mm) :*** *Il s'agit de la série des tapis de transport la plus robuste : conçue avec un chariot télescopique pour la montée et avec des roues sur des moyeux route pour toute la gamme. Matériel indiqué pour les professionnels du secteur forestier…*

**Caractéristiques techniques :**

| Largeur | Version | Modèle | Longueur | HP | Prix HTVA |
|---|---|---|---|---|---|
| **600** mm | Hydraulique | NT.5/600 PI | 5 m | | **3.824 €** |
| | | NT.6/600 PI | 6 m | | **4.104 €** |
| | | NT.7/600 PI | 7 m | | **4.415 €** |
| | | NT.8/600 PI | 8 m | | **4.628 €** |
| | Electrique | NT.5/600 E.M ou E.T **(220v ou 380v)** | 5 m | 2 | **4.196 €** |
| | | NT.6/600 E.M ou E.T **(220v ou 380v)** | 6 m | 2 | **4.519 €** |
| | | NT.7/600 E.M ou E.T **(220v ou 380v)** | 7 m | 2 | **4.885 €** |
| | | NT.8/600 E.M ou E.T **(220v ou 380v)** | 8 m | 2 | **5.055 €** |

**Options :**

- Possibilité d'avoir le tapis en caoutchouc au lieu de PVC : Sur demande

# Scie circulaire combinée avec tapis COLLINO

## MODELE STANDARD

**Equipements :**

- ✓ **Carter pour éjection de la sciure**
- ✓ Renvoie d'angle en **fonte/acier**
- ✓ Arbre de scie monté sur **palier oscillant**
- ✓ **Rouleau anti-retournement** du bois pendant le sciage
- ✓ Support du bois avec **deux rouleaux téflon réglables**
- ✓ **Rouleau d'accompagnement du chevalet**
- ✓ Chevalet **extensible**
- ✓ **Butée de longueur réglable**
- ✓ Entrainement par **courroies**
- ✓ Chevalet et tapis **galvanisés**
- ✓ **Pieds réglables** pour une meilleure stabilité
- ✓ Tapis **en PVC**
- ✓ Repliage en 3 parties compris

**Caractéristiques techniques :**

| Longueur du tapis | 2m | 4m | 4m | 5m | 5m |
|---|---|---|---|---|---|
| Largeur du tapis (mm) | 250 | 250 | 400 | 250 | 400 |
| Poids (kilos) | 300 | 500 | 550 | 530 | 580 |
| **Prix Hors Tva** | **3.002 €** | **4.182 €** | **4.839 €** | **4.663 €** | **5.264 €** |
| **Option pour fendeuse 9t (COMBY TSC)** | | | | | **+ 2.863 €** |
| **Option pour fendeuse 15t (COMBY TSC)** | | | | | **+ 3.255 €** |

**Options :**

- Tapis PVC avec barrettes de fer : **+ 5%** *(par rapport au prix « de base »)*
- Tapis en caoutchouc avec barrettes de fer : **+ 15%** *(par rapport au prix « de base »)*
- Kit hydraulique : **785 € HTVA**

## MODELE COMBI PRO-PLUS

**Equipements :**

- ✓ Bande de tapis **PVC** reliée par des **barrettes métalliques**
- ✓ Nouveau **carter pour éjection de la sciure**
- ✓ Renvoie d'angle **en fonte/acier**
- ✓ Arbre de scie monté **s**ur **palier oscillant**
- ✓ **Rouleau anti-retournement** du bois pendant le sciage
- ✓ **Chevalet renforcé monté sur palier**
- ✓ **Rouleau d'accompagnement** du chevalet
- ✓ Tapis à entraînement **hydraulique indépendant**
- ✓ **Double pompe hydraulique** d'origine
- ✓ Châssis entièrement **renforcé**
- ✓ Tapis **5m galvanisé repliable en 2 parties**, sur une largeur de **40cm**
- ✓ Repliage en 3 parties compris

| **Caractéristiques techniques :** | PRO PLUS (fendeuse 9T comprise) | PRO PLUS HYDRO (fendeuse 15T comprise) |
|---|---|---|
| Transmission | PDF | PDF |
| Dimensions (L x l x h) (mm) | 1500x960x2600 | 1500x960x2600 |
| Lame Widia | Ø700 | Ø700 |
| Poids (kilos) | 800 | 810 |
| Longueur du tapis | 5m | 5m |
| Largeur du tapis | 40cm | 40cm |
| Hauteur de chargement | 3.20m | 3.20m |
| Chevalet | Manuel | Hydraulique |
| Prix HTVA | **9.165 €** | **9.571 €** |

**Options :**

- **Tapis en caoutchouc avec barrettes en fer : 767 € HTVA**
- **Couteau hydraulique : 1.184 € HTVA**

## MODELE AVEC SCIE INCLINEE

**Equipements :**

- ✓ Cavalier **hydraulique**
- ✓ Dispositif de **freinage de lame d'urgence**
- ✓ Lame **WIDIA Ø 700** mm
- ✓ Tapis **zingué télescopique**
- ✓ Longueur de **coupe réglable (25-33-40-50 cm)**
- ✓ Tapis 3 parties compris (pour le 5m)

**Options :**

- Tapis PVC avec barrettes de fer : **+5%** (*par rapport au prix de base)*
- Tapis en caoutchouc avec barrettes de fer : **+15%** (*par rapport au prix de base)*

**PRIX HTVA :** **- Tapis 4m : 7.533 €**
**- Tapis 5m : 8.025 €**

# Scie à tambour COLLINO

**Equipements :**

- ✓ Châssis robuste
- ✓ Tapis télescopique, galvanisé en 2 ou 3 parties selon modèle
- ✓ Tapis en PVC avec barrettes métalliques, de 4m ou 5m en 40 de large
- ✓ Inclinaison et extension du tapis réglables hydrauliquement
- ✓ Arbre de scie monté sur palier oscillant
- ✓ Vitesse du tambour réglable hydrauliquement
- ✓ Possibilité de réglage de la longueur des bois (25 à 50cm)

new

Lame commandée par moteur hydraulique

| **Caractéristiques techniques** | Cardan de prise de force | |
|---|---|---|
| Dimensions | 2.000x2.000x2.500 | 2.000x2.000x2.500 |
| Lame | Widia Ø700 | Widia Ø700 |
| Poids | 1.110 kilos | 1.110 kilos |
| Ø de coupe | Bois rond Ø 16 – Bois fendu Ø 24 | Bois rond Ø 16 – Bois fendu Ø 24 |
| Longueur du tapis | 4 m | 5m |
| Largeur du tapis | 40 cm | 40cm |
| Matière du tapis | PVC | PVC |
| Hauteur de chargement | 2.80m | 3.20m |
| Pompe hydraulique | 10 litres | 10 litres |
| Réservoir hydraulique | 30 litres | 30 litres |
| **Prix HTVA** | **16.600 €** | **17.300 €** |

# Combiné à bois Collino

## Modèle ADELUX 800

Machine professionnelle pour un traitement complet du bois de chauffage, capable de couvrir l'ensemble du processus de chargement, coupe, fendage et transport. Il se compose d'une scie circulaire en Widia Ø800mm, d'un tapis roulant de 5m de long et de 400mm de large et d'une fendeuse à bois d'une puissance de 15 tonnes.

Travail sûr et confortable :
-avancement de la grume est facilité par une petite courroie qui peut être actionnée hydrauliquement,
- lame dentée pour maintenir la grume immobile équipé de tous les protections fixes et mobiles appropriées.
Le coin de fendage à 2 ou 4 voies est réglable hydrauliquement.

**Caractéristiques**
►Fendeuse de bûches de 15 tonnes - course de 550 mm
►Tapis en PVC avec bandes de fer
►Connexion au chargeur
►Convoyeur à rouleaux hydraulique
►Vanne de vitesse automatique
►Entraînement par cardan
►Composants hydrauliques de haute qualité

| Cod. Art. | Modèle | Entraînement | Courroies | Prix € HTVA |
|---|---|---|---|---|
| 100.850 | ADELUX 800 | Manuel | - | 14.033 € |
| 100.851 | ADELUX 800 | Manuel | 5 x 400 mt | 17.127 € |

**Options :**

| Cod. Art. | Accessoires | Prix € HTVA |
|---|---|---|
| 500.118 | Coin en 6 | 636 € |
| 500.119 | Disque à alimentation hydraulique | 3.180 € |
| 500.134 | Lame widia Ø 800 – 70 dents | 625 € |
| 500.120 | Roue + timon pour Adelux | 1.537 € |
| 500.121 | Inclinaison hydraulique du bois coupé | 978 € |

# Combiné à bois TAJFUN :

## MODELE RCA 330 FUN :

| RCA 330 | Caractéristiques techniques |
|---|---|
| 20-40 cm | Longueur de coupe |
| 5-33 cm | Ø du bois |
| Oregon 16’’, b = 1.3mm | Guide chaîne |
| 3/8’’ Oregon | Chaîne |
| 11 tonnes | Force de fendage |
| 800 kg | Poids (machine + tapis) |
| 5.360 x 1.250 x 2.380 | Dimensions (position de travail) |
| 30 KW | Puissance nécessaire du tracteur |
| 400 - 430 Trs / min. | Vitesse de la prise de force |
| - | Moteur électrique |
| 3m à déploiement mécanique<br>4m à déploiement hydraulique | Longueur du tapis d’évacuation |
| 30 cm | Largeur du tapis d’évacuation |
| 4 | Croix comprise |
| **10.510€ en tapis de 3m**<br>**11.781€ en tapis de 4m** | **Prix HTVA** |

| Croix de fendage pour machine 330 | Prix Hors Tva |
|---|---|
| **En 6** | **348€** |
| **En 8** | **394€** |

## MODELE RCA 380 :

| RCA 380 | Caractéristiques techniques | RCA 380 E |
|---|---|---|
| 25-50 cm | Longueur de coupe | 25-50 cm |
| 10-38 cm | Ø du bois | 10-38 cm |
| Oregon 17'', b = 1.5mm | Guide chaîne | Oregon 17'', b = 1.5mm |
| 3/8'' Oregon MULTICUT | Chaîne | 3/8'' Oregon MULTICUT |
| 15 tonnes – 2 vitesses | Force de fendage | 15 tonnes – 2 vitesses |
| 900 kg + 130 kg | Poids (machine + tapis) | 1.100 kg + 130 kg |
| 6.100 x 1.400 x 3.070<br>6.930 x 1.400 x 3.800 | Dimensions (position de travail)<br>Tapis TT504 | 6.100 x 1.400 x 3.070<br>6.930 x 1.400 x 3.800 |
| 2.350 x 1.400 x 2.360<br>2.350 x 1.400 x 2.769 | Dimensions (position de transport)<br>Tapis TT504 | 2.350 x 1.400 x 2.360<br>2.350 x 1.400 x 2.769 |
| 30 KW | Puissance nécessaire du tracteur | - |
| 400-430 min | Vitesse de la prise de force | - |
| - | Moteur électrique | 11 KW, 400V / 50Hz |
| 4m ou 5m | Longueur du tapis d'évacuation | 4m ou 5m |
| 43 cm | Largeur du tapis d'évacuation | 43 cm |
| 0 - 0.8m/s | Vitesse du tapis | 0 – 0.8m/s |
| **14.890€** | **Prix HTVA** | **17.039€** |

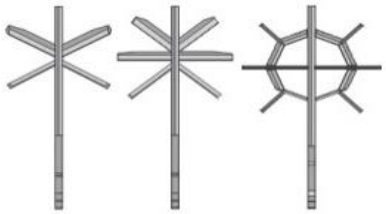

| Croix de fendage pour machine 380 | Prix Hors Tva |
|---|---|
| En 6 | **472€** |
| En 8 | **577€** |

## MODELE RCA 400 JOY :

| Caractéristiques techniques | RCA 400 JOY |
|---|---|
| Longueur de coupe | 25-50 cm |
| Ø du bois | 5-40 cm |
| Guide chaîne | Oregon 17'', b = 1.5mm |
| Chaîne | 3/8'' Oregon MULTICUT |
| Force de fendage | 15 tonnes – 2 vitesses |
| Poids (machine + tapis) | 950 kg + 130 kg |
| Dimensions (position de travail)<br>Tapis TT504 | 6.100 x 1.400 x 3.150<br>6.930 x 1.400 x 3.800 |
| Dimensions (position de transport)<br>Tapis TT504 | 2.350 x 1.400 x 2.768<br>2.350 x 1.400 x 2.551 |
| Puissance nécessaire du tracteur | 30 KW |
| Vitesse de la prise de force | 400-430 tours/min. |
| Longueur du tapis d'évacuation | 4m ou 5m |
| Largeur du tapis d'évacuation | 43 cm |
| Vitesse du tapis | 0 – 0.8m/s |
| **Prix HTVA** | **18.403€ avec tapis de 4m**<br>**18.883€ avec tapis de 5m** |

| Croix de fendage pour RCA 400 | Prix Hors Tva |
|---|---|
| En 6 | **472€** |
| En 8 | **577€** |

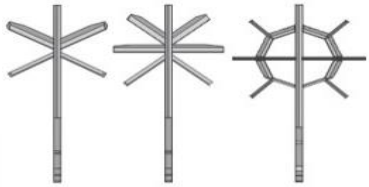

| Supplément pour tapis TG | Prix HTVA |
|---|---|
| En 4m ou en 5m | **+ 1.094€** |

**Le tapis d'évacuation TG est un tapis qui pivote de 15° vers la gauche et vers la droite.**
**Ce qui permet le déchargement à 3 endroits différents….**

## MODELE RCA 480 JOY :

| RCA 480 JOY | Caractéristiques techniques | RCA 480 JOY PLUS |
|---|---|---|
| 25-50 cm | Longueur de coupe | 25-50 cm |
| 5-48 cm | Ø Maxi du bois | 5-48 cm |
| Oregon 24'', b = 1.5mm | Guide chaîne | Oregon 24'', b = 1.5mm |
| 3/8'' Oregon MULTICUT, Z=42 | Chaîne | 3/8'' Oregon MULTICUT, Z=42 |
| 25 tonnes – 2 vitesses | Force de fendage | 25 tonnes – 2 vitesses |
| 1.300 kg + 130 kg | Poids (machine + tapis) | 1.300 kg + 130 kg |
| 6.100 x 1.600 x 3.150<br>6.930 x 1.600 x 3.800 | Dimensions (position de travail) Tapis TT504 | 6.100 x 1.600 x 3.150<br>6.930 x 1.600 x 3.800 |
| 2.410 x 1.600 x 2.330<br>2.410 x 1.600 x 2.630 | Dimensions (position de transport) Tapis TT504 | 2.410 x 1.600 x 2.330<br>2.410 x 1.600 x 2.630 |
| 30 KW | Puissance nécessaire du tracteur | 30 KW |
| 400-430 min | Vitesse de la prise de force | 400-430 min |
| 4m ou 5m | Longueur du tapis d'évacuation | 4m ou 5m |
| 43 cm | Largeur du tapis d'évacuation | 43 cm |
| 0 - 0.8m/s | Vitesse du tapis | 0 – 0.8m/s |
| Non | Positionnement automatique du coin de fendage | Oui |
| Non | Affichage des données | Oui |
| Oui | Poulie hydraulique pour ajustement inclinaison du convoyeur | Oui |
| **25.922€ en tapis de 4m**<br>**26.274€ en tapis de 5m en 40 cm larg**<br>**27.237€ en tapis de 5m en 60 cm larg** | **Prix HTVA** | Nous consulter |

| Croix de fendage pour RCA 480 | Prix HTVA |
|---|---|
| En 6 | **607 €** |
| En 8 | **744 €** |
| En 12 | **890 €** |

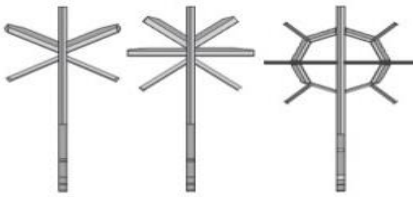

## MODELE RCA PRO 500 :

| Caractéristiques techniques | RCA PRO 500 |
|---|---|
| Longueur de coupe | 25-50 cm |
| Ø Maxi du bois | 5-50 cm |
| Guide chaîne | Oregon 24'', b = 1.5mm |
| Chaîne | 3/8'' Oregon DuraCut, Z=42 |
| Force de fendage | 25 tonnes – 2 vitesses |
| Poids (machine + tapis) | 1.650 kg |
| Dimensions (position de travail) Tapis TT510 S | 6.930 x 1.625 x 3.800 |
| Dimensions (position de transport) Tapis TT504 | 2.410 x 1.625 x 2.630 |
| Puissance nécessaire du tracteur | 30 KW |
| Vitesse de la prise de force | Min 400- max 430 min |
| Longueur du tapis d'évacuation | 5 m |
| Largeur du tapis d'évacuation | 58 cm |
| Vitesse d'évacuation variable | 0 – 0.8m/s |
| **Prix HTVA** | **37.466€ compris 1 croix soit 4, soit 6** |

| Croix de fendage pour RCA 500 | Prix HTVA |
|---|---|
| En 6 | **607 €** |
| En 8 | **744 €** |
| En 12 | **890 €** |

**RCA 330 JOY GM tractable**

| Caractéristiques techniques | RCA 330 JOY GM |
|---|---|
| Longueur de coupe | 20-40 cm |
| Ø du bois | 5-33 cm |
| Guide chaîne | Oregon 16'', b = 1.5mm |
| Chaîne | 3/8'' Oregon Duracut TM |
| Force de fendage | 110 kN |
| Poids (machine + tapis) | 918 kg + 82 kg (TT330 – 116 kg) |
| Dimensions (position de travail, inclinaison 45°) | TT 320-5060x 1520 x 1780 mm |
| Dimensions (position de transport) | TT 320-3660x 1520 x 2590 mm |
| Moteur à essence ( Kohler) | |
| Cylindrée du moteur | 999 ccm |
| Puissance du moteur | 26 kW (34 KM) |
| Volume du réservoir | 35 l |
| Rotations de sortie | 3000 min-1 |
| Sortie électrique | 12 V |
| Conception de base avec le nouveau transporteur TT 320 | |
| Longueur du tapis d'évacuation | 2 m |
| Largeur du tapis d'évacuation | 30 cm |
| Poids | 82 kg |
| **Prix HTVA** | **25.704€** |

# Aspirateur à copeaux pour combiné TAJFUN

## MODELE ELECTRIQUE

| CARACTERISTIQUES | XE 10 ELEC |
|---|---|
| Connexion | 1.1KW, 230v – 50 Hz - Monophasé |
| RPM | 2.860 min |
| Tube de pression : Ø et longueur | Ø 120mm – 5m |
| Tube d'aspiration : Ø et longueur | Ø 140mm – 2m |
| Dimensions de transport (mm) | 800 x 600 x 600 |
| Poids | 39 kilos |
| **Prix HTVA** | **1.170 €** |

## MODELE HYDRAULIQUE

| CARACTERISTIQUES | XE 10 HYDR |
|---|---|
| Circuit d'huile hydraulique nécessaire | 20 litres/min. (60 l/min. max.) |
| RPM | 2.700 min |
| Tube de pression : Ø et longueur | Ø 120mm – 5m |
| Tube d'aspiration : Ø et longueur | Ø 140mm – 2m |
| Dimensions de transport | 800 x 600 x 600 |
| Poids | 30 kilos |
| **Prix HTVA** | **1.612 €** |

# Moteur électrique EP12 TAJFUN :

| CARACTERISTIQUES | Unité d'entraînement EP 12 |
|---|---|
| Moteur électrique | 11 kW ;1500 min (-1) ;50 Hz ;3phases ;400V |
| Sortie sur boîte électrique | Alimentation du RCA (12V/25A), XE 10 (230V) |
| Vitesse sortie prise de force | 430 min (-1) |
| Poids | 211 kg |
| **Prix HTVA** | **5.038 €** |

# Deck de chargement TAJFUN

## MODELE TABLE ELEVATRICE

| Caractéristiques techniques : | DM-1511 M |
|---|---|
| Entrainement | Système hydraulique RCA |
| Alimentation | Sur RCA |
| Dimensions (mm) | 1.840 x 1.300 x 900 |
| Poids | 160 kilos |
| Force d'élévation | 4.500 N |
| **Prix HTVA** | **2.305 €** |

Modèle DM 2000

| Caractéristiques techniques : | DM-2000 |
|---|---|
| Entrainement | Système hydraulique RCA |
| Alimentation | Sur RCA |
| Dimensions (mm) | 1.650 x 2000 x 1150 mm |
| Poids | 365.5 kilos |
| Force d'élévation | 7000 N |
| **Prix HTVA** | **3.832 €** |

Modèle RN 1500 F et RN 2000 S

| RN 1500 F | Caractéristiques techniques | RN 2000 S |
|---|---|---|
| Système hydraulique RCA | Entraînement | Système hydraulique RCA |
| Sur RCA | Alimentation | Sur RCA |
| 900 x 400 | Surface de travail (cm) | 900 x 400 |
| 550 kilos | Poids | 375 kilos |
| Jusqu'à 4 m | Longueur des troncs | Jusqu'à 6 m |
| 2 tonnes ou 3 m³ | Capacité | 2 tonnes ou 3 m³ |
| **7.583 €** | **Prix HTVA** | **4.267 €** |

## MODELE RN 5000

| RN 5000 S | Caractéristiques techniques : | RN 5000 M |
|---|---|---|
| Système hydraulique RCA | Entrainement | Système hydraulique RCA |
| Sur RCA | Alimentation | Sur RCA |
| 4.160 X 2.010 X 1.495 | Dimensions (mm) | 5.350 x 2.010 x 1.495 |
| 650 kilos | Poids | 715 kilos |
| **Stable** | **Version** | **Mobile avec propre châssis &raccord transport** |
| Jusqu'à 6m | Longueur des troncs | Jusqu'à 6m |
| 900 – 1.400 mm | Hauteur de travail réglable | 900 – 1.400 mm |
| 5 tonnes ou 6m³ | Capacité | 5 tonnes ou 6m³ |
| **7.664 €** | **Prix HTVA** | **8.668 €** |

***Option 3ème chaîne 1.415€***

# Deck à chaines COLLINO :

## MODELE 2 CHAINES

**Equipements :**

- ✓ Deck d'alimentation à 2 chaines
- ✓ Longueur de chargement 3, 4, 5 m
- ✓ Largeur 1M
- ✓ Possibilité de charger du 2m, 4m
- ✓ Entrainement des chaines par un moteur hydraulique
- ✓ Chemin de rouleaux équipé de 3 rouleaux libres
- ✓ Roues et timon pour le déplacement

**Caractéristiques techniques :**

| Code | Actionnement | Modèle | Largeur chaîne | Chaîne | Roues | Prix HTVA |
|---|---|---|---|---|---|---|
| 200.301 | Hydraulique | NCC.3/1 | 100 cm | 2 | V | **5.114€** |
| 200.401 | Hydraulique | NCC.4/1 | 100 cm | 2 | V | **5.615€** |
| 200.501 | Hydraulique | NCC.5/1 | 100 cm | 2 | V | **6.494€** |

**Options :**

- ✓ Rouleaux à entrainement hydraulique : **1.159€ HTVA**

## MODELE 3 CHAINES

**Equipements :**

- ✓ Deck d'alimentation à 3 chaines
- ✓ Longueur de chargement 3, 4, 5 m
- ✓ Largeur 1.5M
- ✓ Possibilité de charger du 1, 2, 3, 4 m
- ✓ Entrainement des chaines par un moteur hydraulique
- ✓ Chemin de rouleaux équipé de 4 rouleaux libres

**Caractéristiques techniques :**

| Modèle | Actionnement | Largeur chaîne | Chaîne | Roues | Prix HTVA |
|---|---|---|---|---|---|
| NCC.4/1,50 | Hydraulique | 150 cm | 3 | **V** | **6.698€** |
| NCC.5/1,50 | Hydraulique | 150 cm | 3 | **V** | **7.442€** |

**Options :**

- Rouleaux à entrainement hydraulique : **1.159€ HTVA**

# Grappins de débardage BG MAT :

## MODELE GR-180

| Caractéristiques techniques : | GR-180 | GR-180 (R) |
|---|---|---|
| Ouverture de la pince | 175 cm | 175 cm |
| Orientation gauche/droite | Oui | Oui |
| Force de serrage | 9.5t à 180 bars | 9.5t à 180 bars |
| Alimentation hydraulique double effet | Oui | Oui |
| Adaptation 3 points + Euronorm | Oui | Oui |
| Poids | 310 kilos | 325 kilos |
| **Rotator** | **Sans** | **Avec rotator de 5.5t** |
| **Prix Hors Tva** | **3.694 €** | **4.646 €** |

# Ensemble de débardage TAJFUN :

## Ensemble GAP 90 + DOT 40 K

- REMORQUE GAP 90 :
  - ✓ Equipée de 3 paires de ranchets (possibilités de ranchets supplémentaires)
  - ✓ Angle du timon +/- 30°
  - ✓ Roues 400/60-15.5 14 PR (6 vis)
  - ✓ Freins avec air ou hydrauliques
  - ✓ Homologation EU (COC)
- GRUE DOT 40 K :
  - ✓ Longueur de flèche 7,1m
  - ✓ Couple de levage brut 52 kNm
  - ✓ Capacité de la pompe 40 L/min
  - ✓ Pression 180 Bar
  - ✓ Rotator avec grappin GO-022 (équipement standard) ou GO-026X (optionnel)

## Ensemble GAP 110 + DOT 50 K  GAP 140 + DOT 50 K ou GAP 140 + DOT 55 K

- REMORQUE GAP 110 – GAP 140
  - ✓ Equipée de 10 ranchets
  - ✓ Châssis double poutre
  - ✓ Timon articulé, 2 vérins
  - ✓ Roues 400/60/15.3 (11T). - 500/50/17 (14T)
  - ✓ Rallonge de poutre avec 2 ranchets
  - ✓ Eclairage arrière amovible
  - ✓ Homologation COC

- GRUE DOT 50 K
  - ✓ Equipée de 2 béquilles pantographes
  - ✓ Longueur de flèche de 7m
  - ✓ 1 allonge télescopique
  - ✓ Rotator 4.5 T + grappin 0.22
  - ✓ Force de levage à 4m : 1.330 Kg
  - ✓ Réservoir incorporé dans le châssis
  - ✓ Pompe hydraulique sur PTO de 119 cm³
  - ✓ Distributeur X/Y + on/off
  - ✓ 50 ZK repliage en Z en 8,60 m
  - ✓ K 55 en 8,60 m

| Modèle | PRIX HTVA |
|---|---|
| Ensemble remorque GAP 90 + grue 40 K | **28.707 €** |
| Ensemble remorque GAP 110 + grue DOT 50 K | **35.923 €** |
| Ensemble remorque GAP 140 + grue DOT 50 K | **38.042 €** |
| Ensemble remorque GAP 140 + grue DOT 50 Z K | **41.176 €** |
| Ensemble remorque GAP 140 + grue DOT 55 K | **40.552 €** |

## Options :

- REMORQUE GAP 90-GAP 110 et GAP140
  - Plate-forme distribution : **691€ HTVA**
  - Paire de ranchets supplémentaires : **356 € HTVA**

## Options :

- GRUE
  - Distributeur commandes pré-hydrauliques : **2.740 € HTVA**
  - Distributeur proportionnel électrique : **5.230 € HTVA**
  - Commandes radio : **8.206 € HTVA**
  - Refroidisseur hydraulique : **654 € HTVA**
  - Grappin 0/26 : **594 € HTVA**

## GRUE TAJFUN DOT 40 K

Longueur de flèche 7,1m

Couple de levage brut 52 kNm

Capacité de la pompe 40 L/min

Pression 180 Bar

Rotator avec grappin GO-022 (équipement standard) ou GO-026X (optionnel)

| | |
|---|---|
| **PRIX HTVA** | **14.450 €** |

## GRUE TAJFUN DOT 50 K avec attache 3 points

*Grue DOT 50 K sur attelage 3 points*

Longueur de flèche 7 m

1 allonge télescopique

Béquilles pantograff

Réservoir incorporé dans le châssis

Pompe sur PTO

Rotator + grappin 0/22

Distributeur X/Y + 4 leviers

| | |
|---|---|
| **PRIX HTVA** | **18.067 €** |

## GRUE TAJFUN DOT 50 ZK avec attache 3 points

*Remorque TAJFUN + grue en Z*

Longueur de flèche 8,40 m

2 allonges télescopiques

Béquilles pantograff

Réservoir incorporé dans le châssis

Pompe sur PTO

Rotator + grappin 0/22

Distributeur X/Y + 4 leviers

| | |
|---|---|
| **PRIX HTVA** | **22.138 €** |

# GRUE TAJFUN DOT 55 K 85 avec attache 3 points

Longueur de flèche 8,40 m

2 allonges télescopiques

Béquilles pantograff

Réservoir incorporé dans le châssis

Pompe sur PTO

Rotator + grappin 0/22

Distributeur X/Y + 4 leviers

| **PRIX HTVA** | **21.207 €** |
|---|---|

Options possibles pour les 3 modèles :

| | |
|---|---|
| Distributeur X/Y + ON/OFF | **696€** |
| Distributeur pré-hydraulique | **4.158€** |
| Distributeur avec commandes électriques | **8.910€** |
| Distributeur avec commande radio | **9.148€** |
| Refroidisseur | **701€** |
| Grappin 0/27 | **627€** |

# Ensemble remorque et grue forestière BMF

Principaux avantages :

- Tubes de flèche en métal
- Flexibles hydrauliques protégés à l'intérieur du système de flèche.
- Flèches de grues en acier résistant de qualité supérieure, plus mince mais plus solide ce qui offre des grues plus légères mais de meilleure durabilité.
- Les grappins de grues en plaque d'usure Hardox, garantissant légèreté et une vie plus longue.
- Pompe à huile cachée à l'intérieur du timon.
- Vérins hydrauliques des béquilles cachés à l'intérieur des béquilles.
- Surfaces poudrées (protection contre l'usure)
- Maison de tournage rigide et résistant.
- Centre de gravité abaissé.
- Points de graissage accessibles.

**Il existe de nombreuses options modulables, n'hésitez pas à nous contacter au 060/ 21 90 21 pour réaliser l'ensemble qui correspondra le mieux à vos besoins.**

# Remorque BMF 6T2 + grue BMF 430

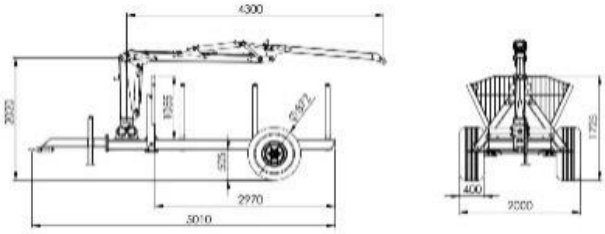


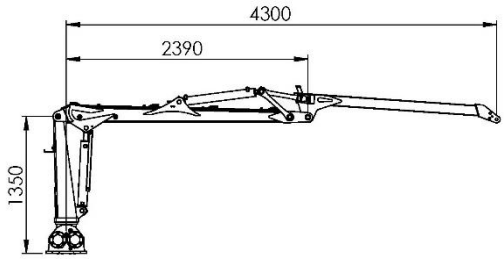

*Grues compatibles BMF 430 / BMF 540*

| Remorque BMF 6T2 | Standard | Grue BMF 430 | | |
|---|---|---|---|---|
| Capacité de chargement (kg) | 6000 | Portée max (m) | 4.3 | **Prix n' hésitez pas à nous contacter au 060/ 21 90 21** |
| Long totale (mm) | 5010 | Couple de levage kNm brut | 28.7 | |
| Long de la zone de chargement (mm) | 2970 | Puissance de levage à 3m sans grappin et rotateur (kg) | 620 | |
| Larg totale avec roues standards | 2000 | Pce de levage à pleine portée sans grappin et rotateur | 420 | |
| Roues | 11,5/80-15,3<br>400/60-15,5 | Grappin m² | 0.15 | |
| Châssis | Plateforme | Rotateur (T) | 3 | |
| Essieux | 70x70-6 | Couple de rotation kNm | 4.9 | |
| Surface de chargement (m²) | 1,30 | Cylindres de pivotements (pcs) | 2 | |
| Vérins de barre de tractions (pcs) | - | Rotation de la flèche (°) | 360 | |
| Angle de la barre d'attelage aux côtés (°) | - | Pression de service (bar) | 190 | |
| Jeu (mm) | 505 | Capacité de la pompe hydr (l/min) | 30-60 | |
| Type de pied de support monté sur remorque | A | Pied de support type A | A | |
| Extension | - | Grand angle | + | |
| | | Télescope | - | |
| **Version non homologuée EU** | | Poids total sans jambe, grappin, rotateur (kg) | 395 | |

# Remorque BMF 7T1 + grue BMF 540

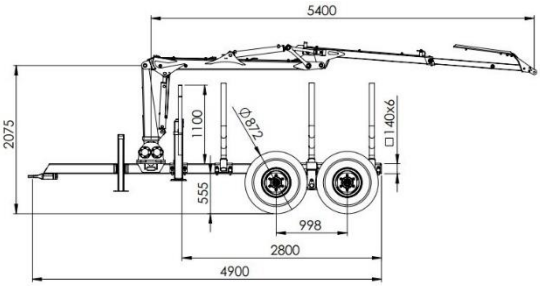


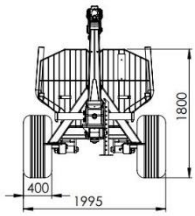


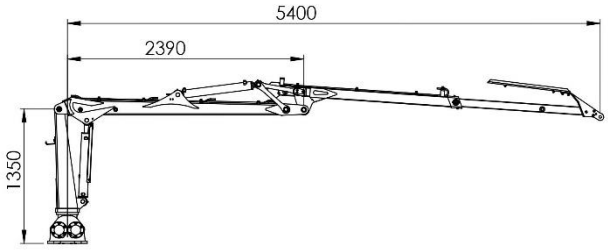

*Grues compatibles BMF 430 BMF 540*

| Remorque BMF 7T1 | Standard | Grue BMF 540 | |
|---|---|---|---|
| Capacité de chargement (kg) | 7000 | Portée max (m) | 5,4 |
| Long totale (mm) | 4900 | Couple de levage kNm brut | 30,2 |
| Long de la zone de chargement (mm) | 2800 | Puissance de levage à 4 m sans grappin et rotateur (kg) | 550 |
| Larg totale avec roues standards | 1995 | Pce de levage à pleine portée sans grappin et rotateur | 390 |
| Roues | 11,5/80-15,3<br>400/60-15,5 | Grappin m² | 0.15 |
| Châssis | 140x140x6 | Rotateur (T) | 3 |
| Essieux | 60x60-6 | Couple de rotation kNm | 4.9 |
| Surface de chargement (m²) | 1,45 | Cylindres de pivotements (pcs) | 2 |
| Vérins de barre de tractions (pcs) | - | Rotation de la flèche (°) | 360 |
| Angle de la barre d'attelage aux côtés (°) | - | Pression de service (bar) | 200 |
| Jeu (mm) | 555 | Capacité de la pompe hydr (l/min) | 30-60 |
| Type de pied de support monté sur remorque | A/- | Pied de support type A | A |
| Extension | 600 | Grand angle | + |
| | | Télescope | - |
| | | Poids total sans jambe, grappin, rotateur (kg) | 550 |

**Prix n' hésitez pas à nous contacter au 060/ 21 90 21**

# Remorque BMF 8T2 + grue BMF 650

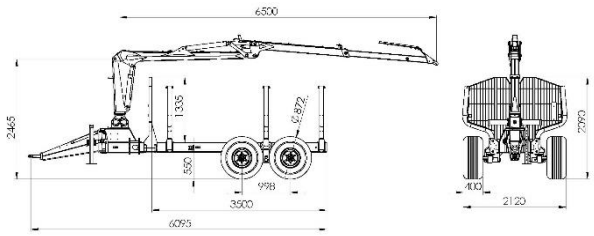


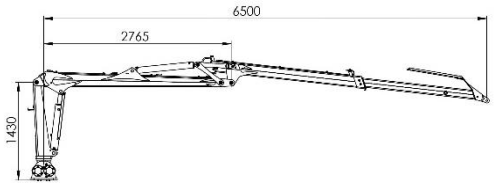


*Grues compatibles BMF 650 / BMF 720*

| Remorque BMF 8T2 | Standard/Pro | Grue BMF 650 | |
|---|---|---|---|
| Capacité de chargement (kg) | 8000 | Portée max (m) | 6.5 |
| Long totale (mm) | 6095 | Couple de levage kNm brut | 48.3 |
| Long de la zone de chargement (mm) | 3500 | Puissance de levage à 4 m sans grappin et rotateur (kg) | 840 |
| Larg totale avec roues standards | 2120 | Pce de levage à pleine portée sans grappin et rotateur | 510 |
| Roues | 400/60-15,5<br>500/50-17<br>520/50-17 | Grappin m² | 0.20 |
| Châssis (mm) | 2x(200x100x6) | Rotateur (T) | 3/4 |
| Essieux | 60x60x6 | Couple de rotation kNm | 11 |
| Surface de chargement (m²) | 2,20 | Cylindres de pivotements (pcs) | 4 |
| Vérins de barre de tractions (pcs) | -1(2) | Rotation de la flèche (°) | 360 |
| Angle de la barre d'attelage aux côtés (°) | 35 | Pression de service (bar) | 200 |
| Jeu (mm) | 550 | Capacité de la pompe hydr (l/min) | 30-60 |
| Type de pied de support monté sur remorque | A/FD | Pied de support type A | A/FD |
| Extension | 800 | Grand angle | + |
| | | Télescope | 1x |
| | | Poids total sans jambe, grappin, rotateur (kg) | 686 |

**Prix n' hésitez pas à nous contacter au 060/21 90 21**

# Remorque BMF 10T2 + grue BMF 720

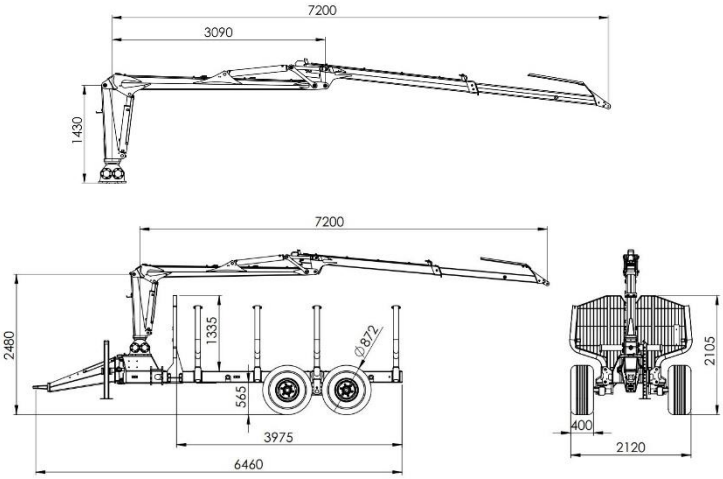

*Grues compatibles BMF 650/BMF 720/BMF 750(hp)/BMF 850(hp)*

| Remorque BMF 10T2 | Standard/Pro | Grue BMF 720 | |
|---|---|---|---|
| Capacité de chargement (kg) | 10000 | Portée max (m) | 7,2 |
| Long totale (mm) | 6460 | Couple de levage kNm brut | 59,7 |
| Long de la zone de chargement (mm) | 3975 | Puissance de levage à 4 m sans grappin et rotateur (kg) | 1100 |
| Larg totale avec roues standards | 2120 | Pce de levage à pleine portée sans grappin et rotateur | 580 |
| Roues | 400/60-R15,5<br>500/50-R17<br>520/50-R17 | Grappin m² | 0.20/0,24 |
| Châssis (mm) | 2x(200x100x6) | Rotateur (T) | 3/4 |
| Essieux | 70x70-6 | Couple de rotation kNm | 14 |
| Surface de chargement (m²) | 2,20 | Cylindres de pivotements (pcs) | 4 |
| Vérins de barre de tractions (pcs) | 2 | Rotation de la flèche (°) | 370 |
| Angle de la barre d'attelage aux côtés (°) | 35 | Pression de service (bar) | 200 |
| Jeu (mm) | 565 | Capacité de la pompe hydr (l/min) | 30-60 |
| Type de pied de support monté sur remorque | A/FD | Pied de support type A | A/FD |
| Extension | 800pro/890 | Grand angle | + |
| | | Télescope | 1x |
| | | Poids total sans jambe, grappin, rotateur (kg) | 710 |

Prix n' hésitez pas à nous contacter au 060/21 90 21

# Remorque BMF 12T2 + grue BMF 750

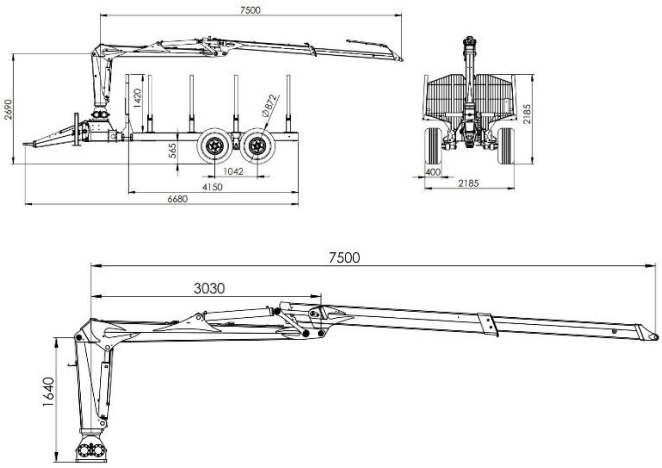

*Grues compatibles*

*BMF650/BMF720/BMF750(HP)/BMF850(HP)/BMF905(HP)*

| Remorque BMF 12T2 | Pro | Grue BMF 750 | 750 | 750HP |
|---|---|---|---|---|
| Capacité de chargement (kg) | 12000 | Portée max (m) | 7,5 | 7,5 |
| Long totale (mm) | 6680 | Couple de levage kNm brut | 76 | 85,5 |
| Long de la zone de chargement (mm) | 4150 | Puissance de levage à 4 m sans grappin et rotateur (kg) | 1410 | 1570 |
| Larg totale avec roues standards | 2185 | Pce de levage à pleine portée sans grappin et rotateur | 750 | 830 |
| Roues | 400/60-15,5<br>500/50-17<br>520/50-17 | Grappin m² | 0,24/0,27 | 0,24/0,27 |
| Châssis (mm) | 2x(200x100x8) | Rotateur (T) | 4 | 4 |
| Essieux | 70x70-6 | Couple de rotation kNm | 17 | 20,5 |
| Surface de chargement (m²) | 2,45 | Cylindres de pivotements (pcs) | 4 | 4 |
| Vérins de barre de tractions (pcs) | 2 | Rotation de la flèche (°) | 370 | 370 |
| Angle de la barre d'attelage aux côtés (°) | 35 | Pression de service (bar) | 200 | 225 |
| Jeu (mm) | 565 | Capacité de la pompe hydr (l/min) | 50-100 | 50-100 |
| Type de pied de support monté sur remorque | A/FD | Pied de support type A | FD | FD |
| Extension | 800 | Grand angle | + | + |
| | | Télescope | 1x | 1x |
| | | Poids total sans jambe, grappin, rotateur (kg) | 1090 | 1090 |

Prix n' hésitez pas à nous contacter au 060/21 90 21

# Remorque BMF 14T2 + grue BMF 750 HP

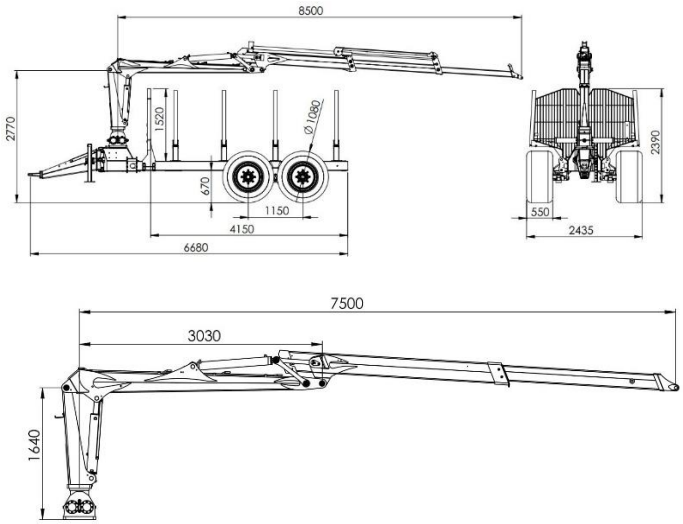

*Grues compatibles*
*BMF650/BMF720/BMF750HP/BMF850HP/BMF905HP*

| Remorque BMF 14T2 | Pro | Grue BMF 750 | 750 | 750HP |
|---|---|---|---|---|
| Capacité de chargement (kg) | 14000 | Portée max (m) | 7,5 | 7,5 |
| Long totale (mm) | 6680 | Couple de levage kNm brut | 76 | 85,5 |
| Long de la zone de chargement (mm) | 4150 | Puissance de levage à 4 m sans grappin et rotateur (kg) | 1410 | 1570 |
| Larg totale avec roues standards | 2435 | Pce de levage à pleine portée sans grappin et rotateur | 750 | 830 |
| Roues | 550/45-22,5 | Grappin m² | 0,24/0,27 | 0,24/0,27 |
| Châssis (mm) | 2x(200x100x8) | Rotateur (T) | 4 | 4 |
| Essieux | 80x80-8 | Couple de rotation kNm | 17 | 20,5 |
| Surface de chargement (m²) | 2,45-2,8 | Cylindres de pivotements (pcs) | 4 | 4 |
| Vérins de barre de tractions (pcs) | 2 | Rotation de la flèche (°) | 370 | 370 |
| Angle de la barre d'attelage aux côtés (°) | 35 | Pression de service (bar) | 200 | 225 |
| Jeu (mm) | 670 | Capacité de la pompe hydr (l/min) | 50-100 | 50-100 |
| Type de pied de support monté sur remorque | A/FD | Pied de support type A | FD | FD |
| Extension | 600 | Grand angle | + | + |
| | | Télescope | 1x | 1x |
| | | Poids total sans jambe, grappin, rotateur (kg) | 1090 | 1090 |

Prix n' hésitez pas à nous contacter au 060//21 90 21

# Remorque BMF 17T2 + grue BMF 850

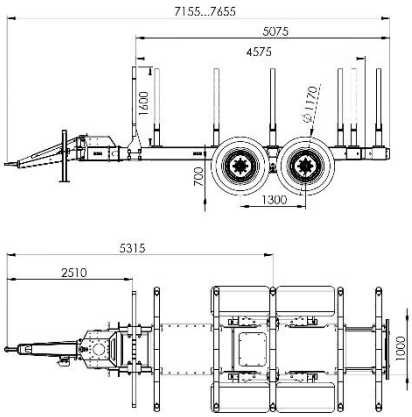


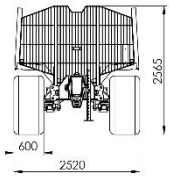


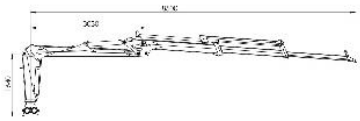

| Remorque BMF 17T2 | Pro | Grue BMF 850 | 850 | 850HP |
|---|---|---|---|---|
| Capacité de chargement (kg) | 17000 | Portée max (m) | 8,5 | 8,5 |
| Long totale (mm) | 7155-7655 | Couple de levage kNm brut | 76 | 85,5 |
| Long de la zone de chargement (mm) | 4575-5075 | Puissance de levage à 4 m sans grappin et rotateur (kg) | 1350 | 1520 |
| Larg totale avec roues standards | 2520 | Pce de levage à pleine portée sans grappin et rotateur | 630 | 710 |
| Roues | 550/45-22,5<br>600/50-22,5 | Grappin m² | 0,24/0,27 | 0,24/0,27 |
| Châssis (mm) | 2x(250x100x6)<br>Raex400(8mm) | Rotateur (T) | 4 | 4 |
| Essieux | 90x90x8 | Couple de rotation kNm | 17 | 20,5 |
| Surface de chargement (m²) | 2,9-3,4 | Cylindres de pivotements (pcs) | 43 | 4 |
| Vérins de barre de tractions (pcs) | 2 | Rotation de la flèche (°) | 370 | 370 |
| Angle de la barre d'attelage aux côtés (°) | 30 | Pression de service (bar) | 200 | 225 |
| Jeu (mm) | 700 | Capacité de la pompe hydr (l/min) | 50-100 | 50-100 |
| Type de pied de support monté sur remorque | FD | Pied de support type A | FD | FD |
| Extension | 800 | Grand angle | + | + |
| *Grues compatibles BMF750HP/BMF850HP/Bmf905HP/BMF800HD/ BMF 800HD+/BMF1000HD/BMF1000HD+* | | Télescope | 2x | 2x |
| | | Poids total sans jambe, grappin, rotateur (kg) | 1095 | 1095 |

Prix n' hésitez pas à nous contacter au 060/21 90 21

# Remorque BMF 18T1 + grue BMF 1000HD

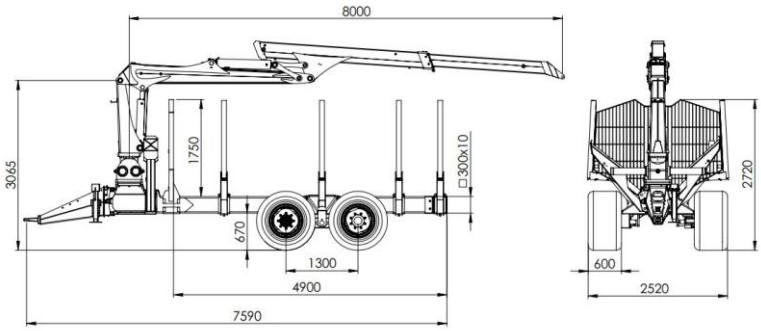


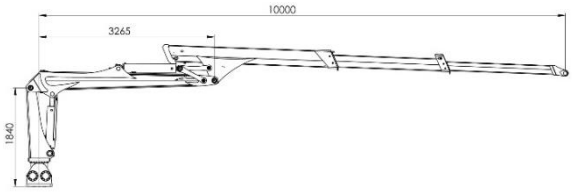

| Remorque BMF 18T1 | Pro | Grue BMF 1000 HD | 1000HD | 1000HD+ | |
|---|---|---|---|---|---|
| Capacité de chargement (kg) | 18000 | Portée max (m) | 10 | 10 | Prix n' hésitez pas à nous contacter au 060/21 90 21 |
| Long totale (mm) | 7590-8190 | Couple de levage kNm brut | 118,5 | 128,2 | |
| Long de la zone de chargement (mm) | 4900-5500 | Puissance de levage à 4 m sans grappin et rotateur (kg) | 1730 | 1880 | |
| Larg totale avec roues standards | 2520 | Pce de levage à pleine portée sans grappin et rotateur | 700 | 760 | |
| Roues | 600/50-22,5 | Grappin m² | 0,27/0,37 | 0,27/0,37 | |
| Châssis (mm) | 300x300x10) | Rotateur (T) | 6 | 6 | |
| Essieux | 90x90x8 | Couple de rotation kNm | 34,7 | 40,1 | |
| Surface de chargement (m²) | 3,5-4 | Cylindres de pivotements (pcs) | 4 | 4 | |
| Vérins de barre de tractions (pcs) | 2 | Rotation de la flèche (°) | 385 | 385 | |
| Angle de la barre d'attelage aux côtés (°) | 30 | Pression de service (bar) | 230 | 230 | |
| Jeu (mm) | 670 | Capacité de la pompe hydr (l/min) | 100-150 | 100-150 | |
| Type de pied de support monté sur remorque | FD | Pied de support type A | - | - | |
| Extension | 850 | Grand angle | + | + | |
| | | Télescope | 2x | 2x | |
| | | Poids total sans jambe, grappin, rotateur (kg) | 1950 | 1950 | |

*Grues compatibles BMF800HD/BMF800HD+/BMF1000HD/BMF1000HD+*

# Treuil TAJFUN

## MODELE EGV 35-45

| EGV 35 A | Caractéristiques techniques : | EGV 45 A | 1) EGV 45 AHK<br>2) EGV 45 AHK SG |
|---|---|---|---|
| 35 | **Force de traction (Kn)** | 45 | 45 |
| 44 | **Force de freinage (Kn)** | 56 | 56 |
| 83m de Ø9mm | **Câble** | 94m de Ø10mm | 94m de Ø10mm |
| 1 : 7.5 | **Rapport de démultiplication** | 1 : 8.89 | 1 : 8.89 |
| 0.63 – 1.19 m/s | **Vitesse du câble** | 0.54 – 1.08 m/s | 0.54 – 1.08 m/s |
| 15 à 35 HP | **Puissance du tracteur** | 20 à 50 HP | 20 à 50 HP |
| 240 kilos | **Poids sans câble** | 330 kilos | 350 kilos |
| I – II | **Catégorie du tracteur** | I – II | I – II |
| 1.210 | **Largeur (mm)** | 1.400 | 1.400 |
| 489 | **Longueur (mm)** | 525 | 525 |
| 1.266 | **Hauteur de transport (mm)** | 1.361 | 1.361 |
| 2.000 | **Hauteur avec grille protectrice (mm)** | 2.300 | 2.300 |
| Oui | **Poulie inférieure** | Oui | Oui |
| Oui | **Couplage** | Oui | Oui |
| Oui | **Cardan de prise de force** | Oui | Oui |
| Oui | **Frein différentiel autobloquant** | Oui | Oui |
| Oui | **Attache remorque** | Oui | Oui |
| Oui | **Chaîne forestière** | Oui | Oui |
| Non | **Poulie à déroulement hydraulique (SG)** | Non | EGV 45 AHK SG |
| Non | **Radio commande** | Non | En option |
| **2.426 €** | **Prix HTVA** | **3.116 €** | **1) 5.689 €**<br>**2) 7.345 €** |

## MODELE EGV 55

| EGV 55 A | Caractéristiques techniques : | EGV 55 AHK | EGV 55 AHK SG |
|---|---|---|---|
| 55 | **Force de traction (Kn)** | 55 | 55 |
| 69 | **Force de freinage (Kn)** | 69 | 69 |
| 78m de Ø11mm | **Câble** | 78m de Ø11mm | 78m de Ø11mm |
| 1 : 8.89 | **Rapport de démultiplication** | 1 : 8.89 | 1 : 8.89 |
| 0.54 – 1.07 m/s | **Vitesse du câble** | 0.54 – 1.07 m/s | 0.54 – 1.07 m/s |
| 35 à 70 HP | **Puissance du tracteur** | 35 à 70 HP | 35 à 70 HP |
| 345 kilos | **Poids sans câble** | 365 kilos | 365 kilos |
| I – II | **Catégorie du tracteur** | I – II | I – II |
| 1.500 | **Largeur (mm)** | 1.500 | 1.500 |
| 565 | **Longueur (mm)** | 565 | 565 |
| 1.600 | **Hauteur de transport (mm)** | 1.600 | 1.600 |
| 2.300 | **Hauteur avec grille protectrice (mm)** | 2.300 | 2.300 |
| Oui | **Poulie inférieure** | Oui | Oui |
| Oui | **Couplage** | Oui | Oui |
| Oui | **Cardan de prise de force** | Oui | Oui |
| Oui | **Bande de frein différentiel** | Oui | Oui |
| Oui | **Attache remorque** | Oui | Oui |
| Oui | **Chaîne forestière** | Oui | Oui |
| Non | **Poulie à déroulement hydraulique (SG)** | Non | Oui |
| Non | **Radio commande** | En option | En option |
| **3.896 €** | **Prix HTVA** | **6.447 €** | **8.100 €** |

## MODELE EGV 65

| EGV 65 A | Caractéristiques techniques : | EGV 65 AHK | EGV 65 AHK SG |
|---|---|---|---|
| 65 | **Force de traction (Kn)** | 65 | 65 |
| 81 | **Force de freinage (Kn)** | 81 | 81 |
| 118m de Ø12mm | **Câble** | 118m de Ø12mm | 118m de Ø12mm |
| 1 : 10.80 | **Rapport de démultiplication** | 1 : 10.80 | 1 : 10.80 |
| 0.50 – 0.99 m/s | **Vitesse du câble** | 0.50 – 0.99 m/s | 0.50 – 0.99 m/s |
| 50 à 90 HP | **Puissance du tracteur** | 50 à 90 HP | 50 à 90 HP |
| 515 kilos | **Poids sans câble** | 540 kilos | 540 kilos |
| II – III | **Catégorie du tracteur** | II – III | II – III |
| 1.660 | **Largeur (mm)** | 1.660 | 1.660 |
| 670 | **Longueur (mm)** | 670 | 670 |
| 1.729 | **Hauteur de transport (mm)** | 1.729 | 1.729 |
| 2.300 | **Hauteur avec grille protectrice (mm)** | 2.300 | 2.300 |
| Oui | **Poulie inférieure** | Oui | Oui |
| Oui | **Couplage** | Oui | Oui |
| Oui | **Cardan de prise de force** | Oui | Oui |
| Oui | **Bande de frein différentiel** | Oui | Oui |
| Oui | **Attache remorque** | Oui | Oui |
| Oui | **Chaîne forestière** | Oui | Oui |
| Non | **Poulie à déroulement hydraulique (SG)** | Non | Oui |
| Non | **Radio commande** | En option | En option |
| **5.145 €** | **Prix HTVA** | **7.746 €** | **9.402 €** |

## MODELE EGV 85

| EGV 85 A | Caractéristiques techniques : | EGV 85 AHK | EGV 85 AHK SG |
|---|---|---|---|
| 85 | **Force de traction (Kn)** | 85 | 85 |
| 106 | **Force de freinage (Kn)** | 106 | 106 |
| 110m de Ø13mm | **Câble** | 110m de Ø13mm | 110m de Ø13mm |
| 1 : 10.66 | **Rapport de démultiplication** | 1 : 10.66 | 1 : 10.66 |
| 0.51 – 1.10 m/s | **Vitesse du câble** | 0.51 – 1.10 m/s | 0.51 – 1.10 m/s |
| 70 à 135 HP | **Puissance du tracteur** | 70 à 135 HP | 70 à 135 HP |
| 570 kilos | **Poids sans câble** | 590 kilos | 590 kilos |
| II – III | **Catégorie du tracteur** | II – III | II – III |
| 1.800 | **Largeur (mm)** | 1.800 | 1.800 |
| 680 | **Longueur (mm)** | 680 | 680 |
| 1.780 | **Hauteur de transport (mm)** | 1.780 | 1.780 |
| 2.300 | **Hauteur avec grille protectrice (mm)** | 2.300 | 2.300 |
| Oui | **Poulie inférieure** | Oui | Oui |
| Oui | **Couplage** | Oui | Oui |
| Oui | **Cardan de prise de force** | Oui | Oui |
| Oui | **Bande de frein différentiel** | Oui | Oui |
| Oui | **Attache remorque** | Oui | Oui |
| Oui | **Chaîne forestière** | Oui | Oui |
| Non | **Poulie à déroulement hydraulique (SG)** | Non | Oui |
| Non | **Radio commande** | En option | En option |
| **6.715 €** | **Prix HTVA** | **8.885 €** | **10.539 €** |

## MODELE EGV 105

| Caractéristiques techniques : | EGV 105 AHK | EGV 105 AHK SG |
|---|---|---|
| **Force de traction (Kn)** | 100 | 100 |
| **Force de freinage (Kn)** | 125 | 125 |
| **Câble** | 130m de Ø14mm | 130m de Ø14mm |
| **Rapport de démultiplication** | 1 : 12.1 | 1 : 12.1 |
| **Vitesse du câble** | 0.49 – 1.02 m/s | 0.49 – 1.02 m/s |
| **Puissance du tracteur** | Sup à100 HP | Sup à 100 HP |
| **Poids sans câble** | 800 kilos | 800 kilos |
| **Catégorie du tracteur** | III | III |
| **Largeur (mm)** | 1.940 (ou 2.300) | 1.940 (ou 2.300) |
| **Longueur (mm)** | 782 | 782 |
| **Hauteur de transport (mm)** | 1.913 | 1.913 |
| **Hauteur avec grille protectrice (mm)** | 2.300 | 2.300 |
| **Poulie inférieure** | Oui | Oui |
| **Couplage** | Oui | Oui |
| **Cardan de prise de force** | Oui | Oui |
| **Bande de frein différentiel** | Oui | Oui |
| **Attache remorque** | Oui | Oui |
| **Chaîne forestière** | Oui | Oui |
| **Poulie à déroulement hydraulique (SG)** | Non | Oui |
| **Radio commande** | En option | En option |
| **Prix HTVA** | **12.490 €** | **14.448 €** |

**MODELE EGV 65 ZS :** Treuil mono tambour hydraulique avec la possibilité de monter à l'arrière et à l'avant du tracteur, ce qui rend votre tracteur plus polyvalent

| Caractéristiques techniques : | EGV 65 AHK ZS | EGV 65 AHK ZS SG |
|---|---|---|
| **Force de traction (Kn)** | 65 | 65 |
| **Force de freinage (Kn)** | 81 | 81 |
| **Câble** | 118m de Ø12mm | 118m de Ø12mm |
| **Rapport de démultiplication AVANT** | 1 : 18.60 | 1 : 18.60 |
| **Rapport de démultiplication ARRIERE** | 1 : 10.80 | 1 : 10.80 |
| **Vitesse du câble** | 0.5 – 0.99 m/s | 0.5 – 0.99 m/s |
| **Puissance du tracteur** | 50 À 90 HP | 50 À 90 HP |
| **Poids sans câble** | 540 kilos | 540 kilos |
| **Catégorie du tracteur** | I – II | I – II |
| **Largeur (mm)** | 1.660 | 1.660 |
| **Longueur (mm)** | 970 | 970 |
| **Hauteur de transport (mm)** | 1.729 | 1.729 |
| **Hauteur avec grille protectrice (mm)** | 2.300 | 2.300 |
| **Poulie inférieure** | Oui | Oui |
| **Couplage** | Oui | Oui |
| **Cardan de prise de force** | Oui | Oui |
| **Bande de frein différentiel** | Oui | Oui |
| **Attache remorque** | Oui | Oui |
| **Chaîne forestière** | Oui | Oui |
| **Poulie à déroulement hydraulique (SG)** | Non | Oui |
| **Radio commande** | En option | En option |
| **Prix sur demande** | | |

## MODELE VIP PRO 90

**Equipements :**

- ✓ Réducteur robuste à engrenage, à haut rendement (98%)
- ✓ Bâti en acier de haute qualité STRENX & HARDOX
- ✓ Système de déroulement automatique du câble par traction sur celui-ci (afin d'éviter un déroulement incontrôlé du câble)
- ✓ Vitesse continue réglable du déroulement du câble
- ✓ Système de dérouleur de câble assurant un bon enroulement du câble sur le tambour
- ✓ Interrupteur de fin de course
- ✓ Bouclier inférieur hydraulique

| Caractéristiques techniques : | VIP PRO 90 |
|---|---|
| **Force de traction (Kn)** | 90 |
| **Force de freinage (Kn)** | 112.5 |
| **Câble** | 130m de Ø13mm |
| **Rapport de démultiplication AVANT** | 1 : 13.7 |
| **Vitesse du câble (300 tr/min)** | 0.27-0.44 m/s |
| **Vitesse du câble (540 tr/min)** | 0.5-0.79 m/s |
| **Puissance du tracteur** | 100 – 150 Cv |
| **Poids sans câble (kg)** | 930 |
| **Catégorie du tracteur** | II – III |
| **Largeur (mm)** | 2000 ou 2300 |
| **Longueur (mm)** | 870 |
| **Hauteur de transport (mm)** | 1.870 |
| **Hauteur avec grille protectrice (mm)** | 2.300 |
| **Poulie inférieure** | Oui |
| **Couplage** | Oui |
| **Cardan de prise de force** | Oui |
| **Frein différentiel autobloquant** | Oui |
| **Attache remorque** | Oui |
| **Chaîne forestière** | Oui |
| **Poulie à déroulement hydraulique** | Oui |
| **Radio commande** | En option |
| **Support de jerricane** | Oui |
| **Support de tronçonneuse** | Oui |
| **Prix HTVA** | **16.299 €** |

Option pour treuils TAJFUN :

Radiocommande 2 fonctions (sur version électro hydraulique) : **1.133 €** Hors Tva.

Kit hydraulique pour montage du treuil à l'avant du tracteur :**1.724 €** Hors Tva.

# PARTIE IV : Travail du sol.

## Fraise rotative BERTI :

**MODELE SOLE (pour tracteurs de 10 à 25 Cv)**

**Equipements :**

- ✓ Boîtier mono vitesse de 540 tours/mn.
- ✓ Rotor 240 tours/min
- ✓ Transmission à cardan sécurité par boulon.
- ✓ Transmission latérale par chaine en bain d'huile.
- ✓ Tendeur automatique chaine.
- ✓ Attelage 3 points catégorie 0 &I
- ✓ Rotor à 4 couteaux hélicoïdaux (sens à l'extérieur) par flasque.
- ✓ Déport latéral manuel.
- ✓ Patins pour réglage de la profondeur de travail.
- ✓ CARDAN COMPRIS
- ✓ Protections selon normes CE

**Caractéristiques techniques :**

| Modèle | Puissance tracteur (Cv) | | | | | | | Poids (Kg) | Prix HTVA |
|---|---|---|---|---|---|---|---|---|---|
| Sole 90 | 10 – 22 | 85 cm | 92 cm | 120 mm | 5 | 10+10 | 425 – 425<br>260 – 590 | 105 | **2.546€** |
| Sole 100 | 15 – 22 | 100 cm | 107cm | 120 mm | 6 | 12+12 | 505 – 505<br>260 – 750 | 115 | **2.641€** |
| Sole 120 | 18 – 22 | 120cm | 127 cm | 120 mm | 7 | 14+14 | 585 -585<br>260 – 9100 | 125 | **2.730€** |

**MODELE TERRA (pour tracteurs de 15 à 40 Cv)**

**Equipements**

- ✓ Attelage réglable 3 points Cat 1
- ✓ Boîtier mono vitesse de 540 t/min
- ✓ Tr/min rotor 250
- ✓ Transmission à cardan sécurité par boulon
- ✓ Transmission latérale par chaine en bain d'huile
- ✓ Tendeur automatique chaine
- ✓ Rotor à 4 couteaux hélicoïdaux (sens à l'extérieur) par flasque
- ✓ Patins pour réglage profondeur travail
- ✓ CARDAN INCLUS
- ✓ Protections selon normes CE

Options disponibles

- ✓ Couple roues avant : 473€
- ✓ Cardan sécurité embrayage : 68€

| Modèle | Puissance tracteur (Cv) | | | | | | Dimensions | Poids (Kg) | Prix HTVA |
|---|---|---|---|---|---|---|---|---|---|
| Terra 100 | 17 - 40 | 100 cm | 107 cm | 14 cm | 6 | 12+12 | 107-71-95 | 210 | **4.137€** |
| Terra 120 | 20 - 40 | 120 cm | 127cm | 14 cm | 7 | 14+14 | 127-71-95 | 225 | **4.347€** |
| Terra 135 | 25 - 40 | 135cm | 142 cm | 14 cm | 8 | 16+16 | 142-71-95 | 240 | **4.562€** |
| Terra 150 | 30 - 40 | 150cm | 157 cm | 14 cm | 9 | 18+18 | 157-71-95 | 250 | **4.772€** |
| Terra 165 | 35 - 40 | 165cm | 172 cm | 14 cm | 10 | 20+20 | 172-71-95 | 265 | **4.988€** |

## MODELE MERCURIO (pour tracteurs de 20 à 40 Cv)

**Equipements :**

- ✓ Boîtier mono vitesse de 540 tours/mn.
- ✓ Tours/mn rotor 260
- ✓ Transmission à cardan sécurité par boulon
- ✓ Transmission latérale par chaine en bain d'huile
- ✓ Tendeur automatique chaine
- ✓ Attelage universel 3points catégorie I
- ✓ Rotor à 6 couteaux hélicoïdaux (sens à l'extérieur) par flasque
- ✓ Déport latéral mécanique par vis et manivelle
- ✓ Patins pour réglage de la profondeur de travail
- ✓ CARDAN INCLUS
- ✓ Protections selon normes CE

**Caractéristiques techniques :**

| Modèle | Puissance tracteur (Cv) | | | | | | | Poids (Kg) | Prix HTVA |
|---|---|---|---|---|---|---|---|---|---|
| Mercurio 100 | 20 -40 | 100 cm | 115 cm | 150 mm | 6 | 18+18 | 500 – 500<br>280 – 720 | 275 | **4.888€** |
| Mercurio 120 | 20 – 40 | 120 cm | 135 cm | 150 mm | 7 | 21+21 | 600 – 600<br>280 – 920 | 290 | **5.114€** |
| Mercurio 135 | 25 – 40 | 135 cm | 150 cm | 150 mm | 8 | 24+24 | 675 – 675<br>280 – 1070 | 310 | **5.292€** |
| Mercurio 150 | 30 – 40 | 150 cm | 165 cm | 150 mm | 9 | 27+27 | 750 – 750<br>280 – 1220 | 325 | **5.513€** |
| Mercurio 165 | 35 – 40 | 165 cm | 180 cm | 150 mm | 10 | 30+30 | 825 – 825<br>280 – 1370 | 345 | **5.691€** |

**Options disponibles :**

- Déport latéral hydraulique : **305 € HTVA**
- Cardan sécurité embrayage : **74 € HTVA**
-

## MODELE VENERE (pour tracteurs de 15 à 28 Cv)

**Equipements :**

- ✓ Boîtier mono vitesse de 540 tours/mn.
- ✓ Tours/mn rotor 240
- ✓ Transmission à cardan sécurité par boulon
- ✓ Transmission latérale par chaine en bain d'huile
- ✓ Tendeur automatique chaine
- ✓ Attelage 3 points réglable catégorie 1
- ✓ Rotor à 4 couteaux hélicoïdaux (sens à l'extérieur) par flasque
- ✓ Patins pour réglage de la profondeur de travail
- ✓ CARDAN INCLUS
- ✓ Protections selon les normes CE

**Caractéristiques techniques :**

| Modèle | Puissance tracteur (Cv) | | | | | | Poids (Kg) | Prix HTVA |
|---|---|---|---|---|---|---|---|---|
| Venere 90 | 15-30 | 85 cm | 97 cm | 180 mm | 5 | 10+10 | 125 | **2.951€** |
| Venere 100 | 18-30 | 101 cm | 113 cm | 180 mm | 6 | 12+12 | 135 | **3.029€** |
| Venere 120 | 21-30 | 117 cm | 129 cm | 180 mm | 7 | 14+14 | 150 | **3.108€** |
| Venere 135 | 24-30 | 133 cm | 145 cm | 180 mm | 8 | 16+16 | 160 | **3.192€** |

- **Option disponible** : Couple roues avant : **404 € HTVA**

## MODELE NETTUNO (pour tracteurs de 25 à 50 Cv)

**Equipements :**

- ✓ Boîtier mono vitesse de 540 tours/mn.
- ✓ Tours/mn rotor 240
- ✓ Transmission à cardan sécurité par embrayage
- ✓ Transmission latérale par chaine en bain d'huile
- ✓ Tendeur automatique chaine
- ✓ Attelage 3 points réglable Cat I
- ✓ Rotor à 6 couteaux hélicoïdaux (sens à l'extérieur) par flasque
- ✓ Patins ou rouleaux pour réglage de la profondeur de travail
- ✓ CARDAN COMPRIS
- ✓ Protections selon les normes CE

**Caractéristiques techniques :**

| Modèle | Puissance tracteur (Cv) | | | | | | Poids (Kg) | Poids *avec rouleau cage Ø 32* cm (Kg) | Prix HTVA |
|---|---|---|---|---|---|---|---|---|---|
| Nettuno 150 | 25-50 | 150 cm | 162 cm | 180 mm | 9 | 27+27 | 300 | 358 | **6.347€** |
| Nettuno 165 | 30-50 | 165 cm | 180 cm | 180 mm | 10 | 30+30 | 315 | 382 | **6.578€** |
| Nettuno 180 | 40-50 | 180 cm | 195 cm | 180 mm | 11 | 33+33 | 335 | 405 | **6.809€** |

**Option disponible :**

- Couple roues avant : **404 € HTVA**

## MODELE URANO (pour tracteurs de 30 à 75 Cv)

**Equipements :**

- ✓ Boîtier mono vitesse de 540 tours/mn.
- ✓ Tours /mn rotor 220
- ✓ Transmission à cardan sécurité par embrayage
- ✓ Transmission latérale par engrenages en bain d'huile
- ✓ Attelage universel 3 points Cat I & II
- ✓ Rotor à 6 couteaux à L (sens à l'intérieur) par flasque
- ✓ Patins ou rouleaux pour réglage de la profondeur de travail
- ✓ CARDAN INCLUS
- ✓ Protections selon les normes CE

**Caractéristiques techniques :**

| Modèle | Puissance tracteur (Cv) | | | | | | Poids (Kg) | Poids *avec rouleau cage Ø 32* cm (Kg) | Prix HTVA |
|---|---|---|---|---|---|---|---|---|---|
| Urano 120 | 30-75 | 120 cm | 134 cm | 150 mm | 6 | 15+15 | 350 kg | 400 kg | **7.009 €** |
| Urano 140 | 35-75 | 140 cm | 156 cm | 150 mm | 7 | 18+18 | 385 kg | 435 kg | **7.481 €** |
| Urano 165 | 40-75 | 165 cm | 178 cm | 150 mm | 8 | 21+21 | 415 kg | 470 kg | **7.849 €** |
| Urano 185 | 50-75 | 185 cm | 200 cm | 150 mm | 9 | 24+24 | 440 kg | 505 kg | **8.232 €** |
| Urano 205 | 60-75 | 205 cm | 222 cm | 150 mm | 10 | 27+27 | 485 kg | 545 kg | **8.594 €** |
| Urano 230 | 65-75 | 230 cm | 244 cm | 150 mm | 11 | 30+30 | 510 kg | 585 kg | **9.177 €** |

**Options disponibles :**

- Couple roues avant (pour 165 – 230) : **357 € HTVA**
- Double flasque : **74 € / pc. HTVA**

## MODELE GIOVE (pour tracteurs de 50 à 130 Cv)

**Equipements :**

- ✓ Boîtier changement de vitesses à 540/1000 tours/mn.
- ✓ Tours/mn rotor à 540 : 150 – 182 – 222 - 272
- ✓ Tours/mn rotor à 1000 : 275 –337
- ✓ Transmission à cardan sécurité par embrayage
- ✓ Transmission latérale par engrenages en bain d'huile
- ✓ Attelage universel trois points catégorie 2
- ✓ Rotor à 6 couteaux à L (sens à l'intérieur) par flasque
- ✓ Patins ou rouleaux pour réglage de la profondeur de travail
- ✓ CARDAN INCLUS
- ✓ Protections selon les normes CE

**Caractéristiques techniques :**

| Modèle | Puissance tracteur (Cv) | | | | | | Poids (Kg) | Poids *avec rouleau cage Ø 43* (Kg) | Prix HTVA |
|---|---|---|---|---|---|---|---|---|---|
| Giove 165 | 50-130 | 164 cm | 191 cm | 200 mm | 8 | 21+21 | 620 kg | 720 kg | **11.849 €** |
| Giove 185 | 55-130 | 186 cm | 213 cm | 200 mm | 9 | 24+24 | 650 kg | 760 kg | **12.422 €** |
| Giove 205 | 60-130 | 208 cm | 235 cm | 200 mm | 10 | 27+27 | 680 kg | 800 kg | **12.905 €** |
| Giove 230 | 70-130 | 230 cm | 257 cm | 200 mm | 11 | 30+30 | 730 kg | 860 kg | **13.461 €** |
| Giove 250 | 80-130 | 252 cm | 279 cm | 200 mm | 12 | 33+33 | 765 kg | 905 kg | **14.018 €** |
| Giove 280 | 80-130 | 273 cm | 303 cm | 200 mm | 13 | 36+36 | 800 kg | 990 kg | **14.564 €** |

**Options disponibles :**

- Couple roues avant : **431 € HTVA**
- Jeu patins anti-usure : **173 € HTVA**
- Rotor à double flasque soudé : **609 € HTVA**

## MODELE POLARIS (pour tracteurs de 100 à 170 Cv)

**Equipements :**

- ✓ Attelage 3 points oscillant Cat. II-III
- ✓ Boîtier changement de vitesses à 1000 tr/min
- ✓ Rotor à 1000 tr/min : 230
- ✓ Transmission à cardan avec sécurité par embrayage
- ✓ Transmission latérale par engrenages en bain d'huile
- ✓ Rotor à 6 couteaux en L (par flasque sens à l'intérieur)
- ✓ Jeu de manivelle à ressort presse-capot
- ✓ Patins ou rouleaux pour réglage de la profondeur de travail
- ✓ CARDAN INCLUS)
- ✓ Protections selon les normes CE

**Caractéristiques techniques :**

| Modèle | Puissance tracteur (Cv) | | | | | |
|---|---|---|---|---|---|---|
| Polaris 250 | 100-170 | 249 cm | 271 cm | 230 mm | 9 | 27+27 |
| Polaris 280 | 110-170 | 275 cm | 297 cm | 230 mm | 10 | 30+30 |
| Polaris 300 | 130-170 | 301 cm | 323 cm | 230 mm | 11 | 33+33 |

***Version avec patins.***

| Modèle | Poids (kg) | Prix HTVA |
|---|---|---|
| Polaris 250 | 1.120 | **16.832 €** |
| Polaris 280 | 1.225 | **17.556 €** |
| Polaris 300 | 1.335 | **18.081 €** |

***Version avec rouleau cage Ø 56 cm.***

| Modèle | Poids (kg) | Prix HTVA |
|---|---|---|
| Polaris 250 | 1.360 | **20.570 €** |
| Polaris 280 | 1.485 | **21.415 €** |
| Polaris 300 | 1.615 | **22.155 €** |

***Version avec rouleau packer Ø 57 cm.***

| Modèle | Poids (kg) | Prix HTVA |
|---|---|---|
| Polaris 250 | 1.505 | **22.874 €** |
| Polaris 280 | 1.645 | **23.977 €** |
| Polaris 300 | 1.790 | **24.938 €** |

**Options disponibles :**

- Effaceur de traces (x2) **625 € HTVA**
- Couple roues avant : **562 € HTVA**
- Réglage hydraulique du rouleau : **1.412 € HTVA**
- Rotor à double flasque soudé : **588 € HTVA**
- Butoir à disque (gauche ou droit) : **893 € HTVA**
- Cardan avec limiteur (majoration) : **609 € HTVA**

## MODELE LUNA (pour tracteurs de 130 à 220 Cv)

**Equipements :**

- ✓ Boîtier mono vitesse de 1.000 tours/mn.
- ✓ Tours/mn rotor 263
- ✓ Transmission à cardan sécurité par embrayage
- ✓ Double transmission latérale par chaine en bain d'huile
- ✓ Tendeur automatique chaines
- ✓ Attelage 3 points universel Cat II et III
- ✓ Rotor à 6 couteaux à hélicoïdaux (sens à l'extérieur) par flasque
- ✓ Rotor à double flasque
- ✓ Patins ou rouleaux pour réglage de la profondeur de travail
- ✓ Jeu de manivelle à ressort presse-capot
- ✓ CARDAN INCLUS
- ✓ Protections selon les normes CE

**Caractéristiques techniques :**

| Modèle | Puissance tracteur (Cv) | | | | | |
|---|---|---|---|---|---|---|
| Luna 250 | 130-220 | 247 cm | 275 cm | 260 mm | 9 | 27+27 |
| Luna 300 | 160-220 | 299 cm | 330 cm | 260 mm | 11 | 33+33 |
| Luna 350 | 180-220 | 351 cm | 360 cm | 260 mm | 13 | 39+39 |
| Luna 400 | 200-220 | 403 cm | 430 cm | 260 mm | 15 | 45+45 |

***Version avec patins.***

| Modèle | Poids (kg) | Prix HTVA |
|---|---|---|
| Luna 250 | 1.570 | **26.985 €** |
| Luna 300 | 1.610 | **29.101 €** |
| Luna 350 | 1.655 | **29.888 €** |
| Luna 400 | 1.700 | **31.411 €** |

***Version avec rouleau cage Ø 56 cm.***

| Modèle | Poids (kg) | Prix HTVA |
|---|---|---|
| Luna 250 | 1.750 | **29.059 €** |
| Luna 300 | 2.000 | **31.201 €** |
| Luna 350 | 2.250 | **32.429 €** |
| Luna 400 | 2.500 | **34.571 €** |

***Version avec rouleau packer Ø 57.***

| Modèle | Poids (kg) | Prix HTVA |
|---|---|---|
| Luna 250 | 1.950 | **31.007 €** |
| Luna 300 | 2.200 | **33.600 €** |
| Luna 350 | 2.450 | **34.739 €** |
| Luna 400 | 2.740 | **37.412 €** |

**Options disponibles :**

- Réglage hydraulique du rouleau : **1.517 € HTVA**
- Efface trace frontal (x2) : **625 € HTVA**
- Butoir à disques (droit ou gauche) (la pièce) : **893 € HTVA**

# Herse rotative BERTI :

MODELE **IONIO** (pour tracteurs de 20 à 40 Cv)

**Equipements :**

- ✓ Boîtier Mono vitesse à 540 tours/min.
- ✓ Cardan limiteur à sécurité boulon attelage (1 3/8" Z=6 coté tracteur)
- ✓ Tours/min. rotors 350
- ✓ Attelage 3 points Cat I
- ✓ Rotor porte couteaux à forme ronde anti-bourrage
- ✓ Réglage rapide du rouleau
- ✓ Rouleau flottant
- ✓ CARDAN COMPRIS
- ✓ Protections selon les normes "CE"

**Caractéristiques techniques :**

| Modèle | Puissance tracteur (Cv) | | | | | |
|---|---|---|---|---|---|---|
| Ionio 90 | 20 - 40 | 87 cm | 90 cm | 210 mm | 4 | 4 + 4 |
| Ionio 110 | 20 – 40 | 107 cm | 110 cm | 210 mm | 5 | 6 + 4 |
| Ionio 130 | 25 – 40 | 127 cm | 130 cm | 210 mm | 6 | 6 + 6 |
| Ionio 150 | 30 – 40 | 147 cm | 150 cm | 210 mm | 7 | 8 + 6 |
| Ionio 170 | 35 – 40 | 167 cm | 170 cm | 210 mm | 8 | 8 + 8 |

***Version avec rouleau cage Ø 32***

| Modèle | Poids (kg) | Prix € HTVA |
|---|---|---|
| Ionio 90 | 215 | **5.145 €** |
| Ionio 110 | 250 | **5.623 €** |
| Ionio 130 | 275 | **6.237 €** |
| Ionio 150 | 305 | **6.788 €** |
| Ionio 170 | 335 | **7.361 €** |

***Version avec rouleau à grille Ø 42***

| Modèles | Poids (kg) | Prix € HTVA |
|---|---|---|
| Ionio 090 | 265 | **5.838 €** |
| Ionio 110 | 290 | **6.316 €** |
| Ionio 130 | 315 | **6.983 €** |
| Ionio 150 | 335 | **7.686 €** |
| Ionio 170 | 385 | **8.379 €** |

**Options disponibles :**

Kit lame niveleuse arrière (>110) : **378 € HTVA**

- Kit semoir : 90 → **1.775 € ;** 110 → **1.969 € ;** 130 → **2.090 € ;** 150 → **2.363 € ;** 170 → **2.557 € HTVA**

## MODELE TIRRENO (pour tracteurs de 25 à 70 Cv)

### Equipements :

- ✓ Boîtier Mono vitesse à 540 tours/min.
- ✓ Tours/min. rotors 260
- ✓ Attelage 3 points Cat I -II
- ✓ Rotor porte couteaux à forme ronde anti-bourrage
- ✓ Côtés latéraux mobiles
- ✓ Réglage rapide du rouleau
- ✓ Rouleau flottant
- ✓ Cardan limiteur à sécurité boulon attelage (1 3/8” Z=6 coté tracteur)
- ✓ CARDAN COMPRIS
- ✓ Protections selon les normes “CE”

### Caractéristiques techniques :

| Modèle | Puissance tracteur (Cv) | | | | | |
|---|---|---|---|---|---|---|
| Tirreno 150 | 30 – 70 | 150 cm | 151 cm | 260 mm | 7 | 8 + 6 |
| Tirreno 170 | 35 – 70 | 170 cm | 171 cm | 260 mm | 8 | 8 + 8 |
| Tirreno 190 | 40 – 70 | 190 cm | 191 cm | 260 mm | 9 | 10 + 8 |
| Tirreno 210 | 45 – 70 | 210 cm | 211 cm | 260 mm | 10 | 10 + 10 |
| Tirreno 230 | 50 – 70 | 230 cm | 231 cm | 260 mm | 11 | 12 + 10 |

***Version avec rouleau packer Ø 39***

| Modèles | Poids (kg) | Prix HTVA |
|---|---|---|
| Tirreno 150 | 415 | **8.348 €** |
| Tirreno 170 | 455 | **9.182 €** |
| Tirreno 190 | 485 | **9.860 €** |
| Tirreno 210 | 515 | **10.710 €** |
| Tirreno 230 | 550 | **11.513 €** |

***Version avec rouleau cage Ø 32***

| Modèles | Poids (kg) | Prix € HTVA |
|---|---|---|
| **Tirreno 150** | 345 | **7.555 €** |
| **Tirreno 170** | 380 | **8.153 €** |
| **Tirreno 190** | 410 | **8.705 €** |
| **Tirreno 210** | 445 | **9.329 €** |
| **Tirreno 230** | 480 | **9.938 €** |

***Version avec rouleau à grille Ø 42***

| Modèle | Poids (Kg) | Prix € HTVA |
|---|---|---|
| Tirreno 150 | 400 | **8.447 €** |
| Tirreno 170 | 435 | **9.167 €** |
| Tirreno 190 | 470 | **9.770 €** |
| Tirreno 210 | 505 | **10.553 €** |
| Tirreno 230 | 530 | **11.083 €** |

### Options disponibles :

- Kit lame niveleuse arrière : **420 € HTVA**
- Kit semoir : 150 → **2.363 € ;** 170 → **2.557 € ;** 190 → **2.793 € ;** 210 → **3.029 € HTVA**

## MODELE ADRIATICO (pour tracteurs de 50 à 110 Cv)

### Equipements :

- ✓ Boîtier mono vitesse à 540 tours/min.
- ✓ Tours/min. rotors 260
- ✓ Cardan limiteur à sécurité boulon attelage (1 3/8" Z=6 coté tracteur)
- ✓ Attelage 3 points oscillant Cat II
- ✓ Rotor porte couteaux à forme ronde anti-bourrage
- ✓ Côtés latéraux mobiles
- ✓ Réglage rapide du rouleau
- ✓ Rouleau flottant
- ✓ CARDAN COMPRIS
- ✓ Protections selon les normes "CE"

### Caractéristiques techniques :

| Modèle | Puissance tracteur (Cv) | | | | | |
|---|---|---|---|---|---|---|
| Adriatico 180 | 50 – 110 | 178 cm | 182 cm | 290 mm | 7 | 8 + 6 |
| Adriatico 205 | 60 – 110 | 201 cm | 206 cm | 290 mm | 8 | 8 + 8 |
| Adriatico 230 | 70 – 110 | 225 cm | 229 cm | 290 mm | 9 | 10 + 8 |
| Adriatico 250 | 80 – 110 | 248 cm | 253 cm | 290 mm | 10 | 10 + 10 |
| Adriatico 300 | 90 – 110 | 295 cm | 299 cm | 290 mm | 12 | 12 + 12 |

| *Version avec rouleau cage Ø 43* | | |
|---|---|---|
| **Modèles** | **Poids (kg)** | **PRIX € HTVA** |
| **Adriatico 180** | **630** | **10.248 €** |
| **Adriatico 205** | **670** | **11.099 €** |
| **Adriatico 230** | **720** | **11.923 €** |
| **Adriatico 250** | **765** | **12.689 €** |
| **Adriatico 300** | **860** | **14.091 €** |
| *Version avec rouleau packer Ø 48* | | |
| **Modèles** | **Poids (kg)** | **PRIX € HTVA** |
| **Adriatico 180** | **725** | **12.264 €** |
| **Adriatico 205** | **780** | **13.267 €** |
| **Adriatico 230** | **845** | **14.375 €** |
| **Adriatico 250** | **920** | **15.377 €** |
| **Adriatico 300** | **960** | **17.120 €** |

### Options disponibles :

- Kit lame niveleuse arrière : **494 € HTVA**
- Efface traces (2 x) : **288 € HTVA**
- Attelage hydraulique pour semoir : **3.885 € HTVA**
- Kit protection rotor (chaque rotor) : **68 € HTVA**
- Kit (2x) brides fixation dents (chaque rotor) : **26 € HTVA**
- Cardan avec limiteur à sécurité avec friction : **131 € HTVA**

## MODELE ARTICO (pour tracteurs de 80 à 120 Cv)

### Equipements :

- ✓ Boîtier changement de vitesses à 540 tr/min.
- ✓ Tours/min. rotors 236 – 288 (PDF 540)
- ✓ Cardan limiteur à sécurité boulon attelage (1 3/8” Z=6 coté tracteur)
- ✓ Attelage 3 points oscillant Cat II
- ✓ Rotor porte couteaux à forme ronde anti-bourrage
- ✓ Cotés latéraux mobiles
- ✓ Réglage rapide du rouleau
- ✓ Rouleau flottant
- ✓ Prise de force arrière (1 3/8” Z=6)
- ✓ Lame niveleuse arrière
- ✓ CARDAN COMPRIS
- ✓ Protections selon les normes “CE”

### Caractéristiques techniques :

| Modèle | Puissance tracteur (Cv) | | | | | |
|---|---|---|---|---|---|---|
| Artico 250 | 80 – 120 | 248 cm | 251 cm | 290 mm | 10 | 10 + 10 |
| Artico 300 | 90 – 120 | 295 cm | 298 cm | 290 mm | 12 | 12 + 12 |

### *Version avec rouleau cage 43 Ø*

| Modèles | Poids (kg) | Prix HTVA |
|---|---|---|
| Artico 250 | 890 | **14.684 €** |
| Artico 300 | 985 | **16.133 €** |

### *Version avec rouleau packer Ø 48*

| Modèles | Poids (kg) | Prix HTVA |
|---|---|---|
| Artico 250 | 1.040 | **17.383 €** |
| Artico 300 | 1.150 | **19.163 €** |

### Options disponibles :

- Attelage hydraulique semoir : **3.885 € HTVA**
- Efface traces (2 pièces) : **289 € HTVA**
- Kit de réglage hydraulique de la hauteur des rouleaux : **1.171 € HTVA**
- Kit protection rotor (chaque rotor) : **68 € HTVA**
- Version avant avec roul. à épines : **919 € HTVA**
- Kit (2x) brides fixation dents (chaque rotor) : **26 € HTVA**
- Cardan avec friction : **131 € HTVA**
- Butoir à disques (droit + gauche) : **1.838€ HTVA**

## MODELE ATLANTICO (pour tracteurs de 120 à 230 Cv)

### Equipements :

- ✓ Attelage 3 points oscillant Cat II – III
- ✓ Boîtier central à 1000 t/min
- ✓ Boîtiers latéraux rotors 233-285-348-427 t/min
- ✓ Cardan central (1-3/8 » Z=6 côté tracteur)
- ✓ Cardans latéraux avec limiteur à verrou de sécurité
- ✓ Rotor porte couteaux à forme ronde anti-bourrage
- ✓ Côtés latéraux mobiles
- ✓ Réglage rapide du rouleau
- ✓ Rouleau flottant
- ✓ Lame niveleuse arrière
- ✓ Couple efface-traces
- ✓ Kit éclairage
- ✓ Modalité de travail : fixe (sur demande oscillante
- ✓ CARDAN COMPRIS
- ✓ Protections selon les normes « CE »

### Caractéristiques techniques :

| Modèle | Puissance tracteur (Cv) | | | | | |
|---|---|---|---|---|---|---|
| Atlantico 400 | 120-230 | 408 cm | 240 cm | 280 mm | 16 | 16 + 16 |
| Atlantico 450 | 135-230 | 455 cm | 240 cm | 280 mm | 18 | 18 + 18 |
| Atlantico 500 | 150-230 | 502 cm | 240 cm | 280 mm | 20 | 20 + 20 |

***Version avec rouleau cage Ø 49***

| Modèles | Poids (kg) | Prix HTVA |
|---|---|---|
| Atlantico 400 | 1.990 | **32.051 €** |
| Atlantico 450 | 2.080 | **33.605 €** |
| Atlantico 500 | 2.170 | **35.375 €** |

***Version avec rouleau packer Ø 48***

| Modèles | Poids (kg) | Prix HTVA |
|---|---|---|
| Atlantico 400 | 2.155 | **36.110 €** |
| Atlantico 450 | 2.300 | **38.120 €** |
| Atlantico 500 | 2.425 | **40.157 €** |

### Options disponibles :

- Réglage hydraulique rouleau (2 vérins) : **1.827 € HTVA**
- Réglage hydraulique rouleau (4 vérins) : **3.155 € HTVA**
- Kit protection rotor (chaque rotor) : **68 € HTVA**
- Kit (2x) brides fixation dents (chaque rotor) : **26 € HTVA**
- Plaque supplémentaire pour la protection du réservoir d'engrenages : **63 € HTVA**
- Cardan à déclenchement automatique (majoration) : **1.271 € HTVA**

## MODELE PACIFICO (pour tracteurs de 150 à 400 Cv)

### Equipements :

- ✓ Attelage 3 points oscillant Cat II – III
- ✓ Boîtier central à 1000 t/min
- ✓ Boîtiers latéraux rotors 283-341 t/min
- ✓ Cardan central (1-3/8 » Z=6 côté tracteur)
- ✓ Cardans latéraux avec limiteur à verrou de sécurité
- ✓ Rotor porte couteaux à forme ronde anti-bourrage
- ✓ Côtés latéraux mobiles
- ✓ Réglage rapide du rouleau
- ✓ Rouleau flottant
- ✓ Lame niveleuse arrière
- ✓ Couple efface-traces
- ✓ Kit éclairage
- ✓ Modalité de travail : fixe-oscillante en haut à réglage manuel
- ✓ CARDAN COMPRIS
- ✓ Protections selon les normes « CE »

### Caractéristiques techniques :

| Modèle | Puissance tracteur (Cv) | | | | | |
|---|---|---|---|---|---|---|
| Pacifico 500 | 150-400 | 502 cm | 249 cm | 310 mm | 20 | 20 + 20 |
| Pacifico 600 | 180-400 | 598 cm | 249 cm | 310 mm | 24 | 24 + 24 |

***Version avec rouleau cage Ø 49***

| Modèles | Poids (kg) | Prix € HTVA |
|---|---|---|
| Pacifico 500 | 2.820 | **50.547 €** |
| Pacifico 600 | 3.000 | **55.787 €** |

***Version avec rouleau packer Ø 48***

| Modèles | Poids (kg) | Prix € HTVA |
|---|---|---|
| Pacifico 500 | 3.080 | **55.330 €** |
| Pacifico 600 | 3.340 | **61.357 €** |

### Options :

- Kit de réglage hydraulique de la hauteur des rouleaux avec 4 vérins rouleau : **2.966 € HTVA**
- Kit protection rotor (chaque rotor) : **74 € HTVA**
- Kit (2x) brides fixation dents (chaque rotor) : **32 € HTVA**
- Cardan à déclenchement automatique (majoration) : **1.423 € HTVA**

# Enfouisseur de pierres BERTI :

## MODELE IS/K (pour tracteurs de 15 à 28 Cv)

**Equipements :**

- ✓ Tour minute du rotor : 240
- ✓ Boitier mono vitesse de 540 tr/min
- ✓ Arbre de transmission avec embrayage de sécurité
- ✓ Rouleau grille Ø 30
- ✓ Entrainement latéral par chaîne à bain d'huile
- ✓ Attelage 3 points, Cat. I
- ✓ Tendeur de chaîne automatique
- ✓ Rotor à 4 couteaux hélicoïdaux par flasque
- ✓ Grille à intervalle pare-cailloux
- ✓ CARDAN COMPRIS
- ✓ Protection de sécurité CE

**Caractéristiques techniques :**

| Modèle | Puissance tracteur (Cv) | | | | | | Poids (avec rouleau grille Ø30) | Prix HTVA |
|---|---|---|---|---|---|---|---|---|
| IS/K 90 | 15-28 | 90 cm | 114 cm | 12 cm | 5 | 10+10 | 220 | **5.376 €** |
| IS/K 100 | 15-28 | 100 cm | 130 cm | 12 cm | 6 | 12+12 | 240 | **5.591 €** |
| IS/K 120 | 20-28 | 120 cm | 146 cm | 12 cm | 7 | 14+14 | 260 | **5.849 €** |

**Options :**

- Kit semoir pour IS/K 90 : **1.822 €**
- Kit semoir pour IS/K 100 : **2.016 €**
- Kit semoir pour IS/K 120 : **2.137 €**
- Lame niveleuse arrière : **173 €**

## MODELE IS/L (pour tracteurs de 20 à 45 Cv)

**Equipements :**

- ✓ Boîtier mono-vitesse 540 tours/min.
- ✓ Rouleau grille Ø42
- ✓ Tour minute du rotor : 240
- ✓ Arbre de transmission avec embrayage de sécurité
- ✓ Entrainement latéral par chaîne à bain d'huile
- ✓ Attelage 3eme point, Cat I
- ✓ Tendeur de chaîne automatique
- ✓ Rotor à 4 couteaux hélicoïdaux par flasque
- ✓ Déport mécanique
- ✓ Grille pare-cailloux
- ✓ CARDAN COMPRIS
- ✓ Protection de sécurité selon normes CE

**Caractéristiques techniques :**

| Modèle | Puissance tracteur (Cv) | | | | | | Poids avec rouleau grillagé Ø 42 |
|---|---|---|---|---|---|---|---|
| IS/L 100 | 20-45 | 101 cm | 131 cm | 12 cm | 6 | 12+12 | 370 |
| IS/L 120 | 30-45 | 117 cm | 147 cm | 12 cm | 7 | 14+14 | 405 |
| IS/L 135 | 35-45 | 133 cm | 163 cm | 12 cm | 8 | 16+16 | 435 |

**Options :**

- Kit semoir pour IS/L 100 : **2.016 € HTVA**
- Kit semoir pour IS/L 120 : **2.137 € HTVA**
- Kit semoir pour IS/L 135 : **2.294 € HTVA**
- Déport hydraulique **: 263 € HTVA**
- Lame niveleuse avant **189 € HTVA**– arrière **- 289 € HTVA**
- Kit de changement de vitesse latéral à rouleau manuel : **184 € HTVA**
- Kit de changement de vitesse latéral à rouleau hydraulique : **536 € HTVA**

| Modèle | |
|---|---|
| IS/L 100 | **7.817 €** |
| IS/L 120 | **8.143 €** |
| IS/L 135 | **8.510 €** |

## MODELE IS/M (pour tracteurs de 30 à 75 Cv)

## Equipements :

- ✓ Boîtier mono-vitesse 540 tours/min.
- ✓ Tour minute du rotor : 220
- ✓ Arbre de transmission avec embrayage de sécurité
- ✓ Entrainement latéral par chaîne à bain d'huile
- ✓ Attelage 3eme point, Cat. I et II
- ✓ Tendeur de chaîne automatique
- ✓ Rotor à 6 couteaux hélicoïdaux par flasque
- ✓ Grille pare cailloux
- ✓ CARDAN COMPRIS
- ✓ Protection de sécurité CE

**Caractéristiques techniques :**

| Modèle | Puissance tracteur (Cv) | | | | | | Poids (Kg) | Ø 42 | Ø 43 | Ø 48 |
|---|---|---|---|---|---|---|---|---|---|---|
| IS/M 120 | 30-75 | 120 cm | 147 cm | 18 cm | 6 | 12+12 | 465 | 545 kg | | |
| IS/M 140 | 35-75 | 140 cm | 167 cm | 18 cm | 7 | 14+14 | 505 | 590 kg | 570 kg | 685 kg |
| IS/M 165 | 40-75 | 165 cm | 192 cm | 18 cm | 8 | 16+16 | 550 | 635 kg | 620 kg | 735 kg |
| IS/M 185 | 50-75 | 185 cm | 212 cm | 18 cm | 9 | 18+18 | 590 | 680 kg | 665 kg | 785 kg |
| IS/M 205 | 60-75 | 205 cm | 232 cm | 18 cm | 10 | 20+20 | 630 | 720 kg | 700 kg | 835 kg |

| Modèle | | | | |
|---|---|---|---|---|
| IS/M 120 | **8.090 €** | **9.529 €** | | |
| IS/M 140 | **8.505 €** | **10.112 €** | **9.545 €** | **11.429 €** |
| IS/M 165 | **8.731 €** | **10.448 €** | **9.781 €** | **11.876 €** |
| IS/M 185 | **9.587 €** | **11.314 €** | **10.694 €** | **12.936 €** |
| IS/M 205 | **10.138 €** | **12.028 €** | **11.246 €** | **13.766 €** |

**Options :**

- Kit semoir pour IS/M 120* : **2.137 € HTVA**
- Kit semoir pour IS/M 140* : **2.420 € HTVA**
- Kit semoir pour IS/M 165* : **2.620 € HTVA**
- Kit semoir pour IS/M 185* : **2.861 € HTVA**
- Kit semoir pour IS/M 205* : **3.098 € HTVA**
- Lame niveleuse avant : **289 € HTVA**
- Lame niveleuse arrière : **368 € HTVA**
- Jeu déport manuel du rouleau : **200 € HTVA**
- Jeu déport hydraulique du rouleau : **562 € HTVA**

- *Seulement avec rouleau grille

## MODELE IS/P (pour tracteurs de 130 à 220 Cv)

### Equipements :

- ✓ Boîtier mono vitesse de 1.000 t/min
- ✓ Rotor 263 t/min
- ✓ Transmission à cardan sécurité par embrayage
- ✓ Double transmission latérale par chaîne en bain d'huile
- ✓ Attelage 3eme point, Cat II et III
- ✓ Tendeur de chaîne automatique
- ✓ Rotor à 6 couteaux hélicoïdaux par double flasque
- ✓ Grille pare cailloux
- ✓ Lame niveleuse
- ✓ CARDAN COMPRIS
- ✓ Protections selon normes CE

### Caractéristiques techniques :

| Modèle | Puissance tracteur (Cv) | | | | | | Ø 56 | Ø 56 | Ø 57 |
|---|---|---|---|---|---|---|---|---|---|
| IS/P 250 | 130-220 | 247 cm | 293 cm | 26 cm | 9 | 27 + 27 | 1.900 kg | 1.800 kg | 2.000 kg |
| IS/P 300 | 160-220 | 299 cm | 345 cm | 26 cm | 11 | 33 + 33 | 2.070 kg | 2.070 kg | 2.270 kg |
| IS/P 350 | 180-220 | 351 cm | 357 cm | 26 cm | 13 | 39 + 39 | 2.285 kg | 2.320 kg | 2.520 kg |
| IS/P 400 | 200-220 | 403 cm | 449 cm | 26 cm | 15 | 45 + 45 | 2.500 kg | 2.600 kg | 2.800 kg |

| Modèle | | | |
|---|---|---|---|
| IS/P 250 | **37.905 €** | **36.713 €** | **38.656 €** |
| IS/P 300 | **40.352 €** | **38.682 €** | **41.081 €** |
| IS/P 350 | **42.252 €** | **40.598 €** | **42.935 €** |
| IS/P 400 | **44.762 €** | **42.662 €** | **45.502 €** |

### Options :

- Jeu efface traces (2x) **: 635 € HTVA**
- Butoir à disque (gauche ou droit) **: 914 € HTVA**
- Kit de réglage hydraulique de la hauteur du rouleau : **1.549 € HTVA**