Table des matières

Partie I : Fauchage, débroussaillage et broyage

- Tondeuses BERTI 02 - 03 Remise de type B de 02 à 65 inclus
- Broyeurs BERTI 05 - 32
- Bras débroussailleur BERTI 33 - 43
- Taille- haies FRONTONI 44 – 45
- Bras débroussailleur FRONTONI 46 - 55
- Broyeurs de branches TEKNAMOTOR 56 - 58
- Broyeurs BG MAT / GLD 59 - 64

Partie II : Transport et chargement

- Bennettes 65 Remise de type B
- Porte-containeurs BIGAB 66 – 67 Remise de type A

Partie III : Transformation et manutention du bois

- Fendeuses de bûches 68 – 79 Remise de type B de 68 à 97 inclus
- Emballeuse pour palettes 79
- Empaqueteuse 80
- Scie circulaire 81 - 82
- Tapis convoyeur 83 - 85
- Scie circulaire + tapis COLLINO 86 - 88
- Scie à tambour 89
- Combiné à bois 90 - 96
- Aspirateur de copeaux 97
- Deck de chargement 98 - 99
- Grappins 100
- Grues et remorques forestières 101 - 104 Remise de type A
- Ensemble grue – remorque BMF 105 - 113 Prix sur demande !
- Treuils 114 - 120 Remise de type B

Partie IV : Travail du sol

- Fraise rotative 121 - 126 Remise de type B de 118 à 133
- Herse 127 - 132
- Enfouisseur 133 - 136

PARTIE I : Fauchage, débroussaillage et broyage.

Tondeuse BERTI

MODÈLE STAR : Tondeuse fixe ou déportable, idéale pour broyer l'herbe dans des vignobles et des vergers, à monter sur tracteurs avec puissance de 40 à 80 CV

Equipements :

- ✓ Attelage à 3 points, Cat. I-II
- ✓ Rouleau arrière, réglable en hauteur
- ✓ Couteaux mobiles
- ✓ Transmission contre-rotant, à 3 boîtiers
- ✓ Roues avant fixes, réglables en hauteur
- ✓ Arbre cardan avec friction et roue libre
- ✓ PDF 540 tr/min (1000 tr/min sur demande)
- ✓ CARDAN COMPRIS
- ✓ Protection selon normes CE

Caractéristiques techniques :

Modèle	Largeur travail (cm)	Puissance demandée (CV)		Poids (Kg)	Dimensions (cm)				N° couteaux	N° rotors	Prix HTVA
		Min	Max		Hauteur		Longueur	Largeur			
					Attelage	Caisse					
STAR 110	110	40	80	360	93	17	116	112	4	2	**6.872€**
STAR 120	120	40	80	365	93	17	122	117	4	2	**7.145€**
STAR 140	140	40	80	380	96	17	142	126	4	2	**7.691€**
STAR 150	150	40	80	390	96	17	152	131	4	2	**7.975€**
STAR 160	160	40	80	405	96	17	163	136	4	2	**8.300€**
STAR 180	180	40	80	420	94	17	183	148	4	2	**9.088€**
STAR 200	200	40	80	435	94	17	202	150	4	2	**9.744€**
STAR 220	220	40	80	450	94	17	222	164	4	2	**10.201€**
STAR 240	240	40	80	470	94	17	243	166	4	2	**10.521€**
STAR 250	250	40	80	490	94	17	252	172	4	2	**10.684€**
STAR 280	280	40	80	530	94	17	282	182	4	2	**11.340€**

- **Options disponibles** : **NOUS CONSULTER**

MODÈLE R.M. AD-TL : Tête de broyage mécanique. Conçue pour couper l'herbe sous les clôtures, sous les arbres dans des vergers et des vignobles.

Equipements :

- ✓ Structure indépendante avec attelage 3 points Cat I et II
- ✓ Roues de soutien, réglables en hauteur.
- ✓ Disque Ø 650mm
- ✓ Déport latéral mécanique
- ✓ Réglage mécanique de l'inclinaison
- ✓ Réglage mécanique de la hauteur
- ✓ Rentrée mécanique avec ressort
- ✓ Moteur hydraulique avec tuyaux et prises rapides
- ✓ Régulateur de flux
- ✓ Protections selon normes CE

Faucheuse sous clôtures !

Le tracteur doit être équipé d'une prise d'huile à effet simple ayant le retour libre au réservoir

Caractéristiques techniques :

Modèle	Puissance demandée (Cv)		N° couteaux	Déport (mm)	Angle d'inclinaison (°)	Poids (Kg)		Prix HTVA
	Min	Max				Min	Max	
R.M. AD-TL 140-240	50	100	2	/140 /240 (Par rapport au cardan du tracteur)	-45° → +65° (Par rapport à l'horizontale)	255	285	**5.597 €**

Options disponibles :

- Refroidisseur d'huile : **803€**
- Vérin hydraulique avec tuyaux et raccords rapides pour déplacement latéral : **473€**
- Roues en caoutchouc : **494€**
- Disque Ø 450mm : **305€**

Broyeurs BERTI :

MODÈLE MINI : Broyeur postérieur compact pour tracteurs de 12 à 30 Cv. Il est conseillé pour broyer l'herbe des espaces verts, parcs et terrains de jeu.

Equipements :

- ✓ Attelage fixe et réversible à 3 points, Cat. I
- ✓ Rouleau palpeur réglable en hauteur de Ø 102
- ✓ Roue libre dans le boîtier
- ✓ Marteaux BERTI forgés et trempés de type « G »
  (Couteaux « Y » sur demande)
- ✓ PDF 540 tr/min
- ✓ Protection selon normes CE

Caractéristiques techniques :

Modèle	Largeur travail (cm)	Puissance demandée (Cv)		Poids (Kg)		Dimensions (cm)			N° marteaux	P.D.F Tours/ min	Prix HTVA
		Min	Max	Min	Max	Hauteur	Longueur	Largeur			
Mini 115	115	12	30	200	250	75	129	85	32	540	**3.200 €**
Mini 125	125	12	30	205	260	75	139	85	34	540	**3.255 €**
Mini 145	145	12	30	220	280	75	159	85	40	540	**3.460 €**

Options disponibles :

- Cardan de prise de force : **299€**
- Jeu de patins : **184€**

Modèle GREEN : Broyeur réversible compact pour tracteurs de 30 à 55 CV. Il est conseillé pour broyer l'herbe et les tiges allant jusqu'à Ø 2-3 cm, des espaces verts, parcs et terrains de jeu.

Equipements

- Attelage fixe et réversible à 3 points Cat. I
- Rouleau palpeur auto-nettoyant, réglable en hauteur
- Boîtier avec roue libre et arbre de sortie
- Marteaux BERTI forgés et trempés (ou couteaux)
- PDF 540 ou 1000 t/min

Caractéristiques techniques :

Modèle	Largeur travail (cm)	Puissance demandée (Cv)		Poids (Kg)		Dimensions (cm)			N° marteaux	P.D.F trs/ min	Prix HTVA
		Min	Max	Min	Max	Hauteur	Longueur	Largeur			
Green 115	115	30	55	250	300	80	130	95	32	540	**4.835 €**
Green 125	125	30	55	270	320	80	140	95	34	540	**4.982 €**
Green 145	145	30	55	295	345	80	160	95	40	540	**5.129 €**
Green 160	160	30	55	315	365	80	175	95	44	540	**5.380 €**
Green 180	180	30	55	345	395	80	195	95	50	540	**5.612 €**

Accessoires sur demande

- Boîtier 2000 t/min avec roue libre et arbre de sortie (pour PDF frontale) : **205€**
- Boîtier 540 ou 1000 t/min avec double roue libre et arbre de sortie : **326€**
- Jeu roues frontales : **709€**
- Jeu patins : **205€**
- Arbre cardan 30/800 normal (115-145) : **299€** et mod 40/800N (160-180) : **326€**

MODÈLE PARK/P : Broyeur postérieur compact pour tracteurs de 20 à 50 CV. Il est conseillé pour broyer l'herbe, les buissons et les tiges allant jusqu'à Ø 2-3 cm, dans les parcs, les espaces verts, les terrains de jeu, etc.

Equipements :

- ✓ Attelage déportable à 3 points, Cat. I
- ✓ Déport mécanique
- ✓ Contre couteaux
- ✓ Roue libre dans le boîtier
- ✓ Rouleau palpeur Ø 139, réglable en hauteur
- ✓ Marteaux BERTI forgés et trempés de type « L » (Couteaux « Y » sur demande)
- ✓ PDF 540 tr/min
- ✓ Protections selon normes CE

Caractéristiques techniques :

Modèle	Largeur travail (cm)	Puissance demandée (Cv)		Déport (mm)	N° marteaux	N° couteaux	Dimensions (Cm)			Poids (Kg)	Prix HTVA
		Min	Max				Hauteur	Longueur	Largeur		
PARK/P 105	105	20	50	590/460 270/780	10	30	41	115	78	265	**3.397 €**
PARK/P 115	115	20	50	590/560 270/880	10	30	41	125	78	280	**3.500 €**
PARK/P 125	125	20	50	690/560 370/880	12	36	41	135	78	295	**3.644 €**
PARK/P 135	135	20	50	775/575 455/895	12	36	41	145	78	310	**3.728 €**
PARK/P 145	145	20	50	775/675 455/995	14	42	41	155	78	320	**3.812 €**
PARK/P 160	160	20	50	875/715 555/1045	14	42	41	170	78	355	**3.917 €**
PARK/P 180	180	20	50	875/915 555/1245	16	48	41	190	78	370	**4.069 €**

Options disponibles :

- Déport hydraulique avec tuyaux et prises rapides **: 341€**
- Protections avant avec chaînes : **268€**
- Cardan de prise de force : **326€ (105=>145) et 347€ (160=>180)**
- Jeu de patins : **205€**

MODÈLE AF : Broyeur pour vignobles et vergers indiqués pour broyer l'herbe, les buissons et les sarments allant jusqu'à Ø 4-5 cm, pour tracteurs de 30 à 60 CV.

Equipements :

- ✓ Attelage déportable à 3 points, Cat. I
- ✓ Déport mécanique
- ✓ Roue libre dans le boîtier
- ✓ Rouleau palpeur Ø 139, réglable en hauteur, avec décrottoir
- ✓ Marteaux BERTI forgés et trempés de type « P »
  (Couteaux « Y » sur demande)
- ✓ Contre couteaux
- ✓ PDF 540 tr/min
- ✓ Protections selon normes CE
- ✓ Coin côté droit arrondi

Caractéristiques techniques :

Modèle	Largeur travail (cm)	Puissance demandée (Cv)		Poids (Kg)	Dimensions (cm)			N° marteaux	N° couteaux	P.D.F trs/ min	Prix HTVA
		Min	Max		Hauteur	Longueur	Largeur				
AF 135	135	30	60	375	85	150	100	12	36	540	**4.872 €**
AF 145	145	30	60	390	85	160	100	14	42	540	**5.082€**
AF 160	160	30	60	415	85	175	100	14	42	540	**5.287 €**
AF 180	180	30	60	450	85	195	100	16	48	540	**5.502€**

Options disponibles :

- Déport hydraulique avec tuyaux et prises rapides : **362€**
- Protections avant avec chaînes : **268€**
- Attelage axial (AF 160=> 180) : **336€**
- Cardan de prise de force **: 357€**
- Jeu de patins : **205€**

MODÈLE AF/L : Broyeur pour vignobles et vergers indiqué pour broyer l'herbe, les buissons et les sarments allant jusqu'à Ø 5-6 cm, pour tracteurs de 40 à 80 CV.

Equipements :

- ✓ Attelage déportable à 3 points, avec tuyaux chromés, Cat. I
- ✓ Double châssis
- ✓ Tige de renfort au 3eme point
- ✓ Déport mécanique
- ✓ Roue libre dans le boîtier
- ✓ Rouleau palpeur Ø 139, réglable en hauteur, avec décrottoir
- ✓ Marteaux BERTI forgés et trempés de type « P »
  (Couteaux « Y » sur demande)
- ✓ Contre couteaux
- ✓ PDF 540/1.000 tr/min (en inversant les poulies)
- ✓ Protections selon normes CE
- ✓ Côté droit arrondi, sans saillies
- ✓ Rotor renforcé
- ✓ Tendeur automatique des courroies

Caractéristiques techniques :

Modèle	Largeur travail (cm)	Puissance demandée (Cv)		Poids Kg	Dimensions (cm)			N° marteaux	N° couteaux	P.D.F trs/ min	Prix HTVA
		Min	Max		Hauteur	Longueur	Largeur				
AF/L 105	105	40	80	370	90	120	100	10	30	540	**5.171€**
AF/L 115	115	40	80	390	90	130	100	10	30	540	**5.308€**
AF/L 125	125	40	80	400	90	140	100	12	36	540	**5.444€**
AF/L135	135	40	80	420	90	150	100	12	36	540	**5.544€**
AF/L 145	145	40	80	435	90	160	100	14	42	540	**5.675€**
AF/L 160	160	40	80	465	90	175	100	14	42	540	**5.812€**
AF/L 180	180	40	80	525	90	195	100	16	48	540	**5.969€**
AF/L 200	200	40	80	560	85	215	100	18	54	540	**6.127€**

Options disponibles :

- Cardan de prise de force : **357€**
- Déport hydraulique avec tuyaux et prises rapides : **362€**
- Jeu de patins : **205€**
- Protections avant avec chaînes : **268€**
- Roues directrices (à la place du rouleau palpeur) : **646€**
- Attelage axial (AF/L 160 => 200) : **336€**
- Râteaux ramasseurs : **236€**

MODÈLE TFB/Y : Broyeur à vignobles et vergers indiqué pour broyer l'herbe, les buissons, les sarments et les tiges allant jusqu'à Ø 8cm, pour tracteurs de 40 à 110 Cv.

Equipements :

- ✓ Attelage déportable à 3 points, Cat. I-II
- ✓ Coin côté droit arrondi
- ✓ Déchargement postérieur réglable
- ✓ Déport mécanique
- ✓ Roue libre dans le boîtier
- ✓ Rouleau palpeur Ø 159, réglable en hauteur et en profondeur, avec décrottoir
- ✓ Double châssis
- ✓ Râteaux ramasseurs
- ✓ Rotor renforcé
- ✓ Tendeur automatique des courroies
- ✓ Marteaux BERTI forgés et trempés de type « A » (couteaux « Y » sur demande)
- ✓ Protections selon normes CE

Caractéristiques techniques :

Modèle	Largeur travail (cm)	Puissance demandée (Cv)		Déport mm	N° marteaux	N° couteaux	P.D.F tours /min	Dimensions (Cm)			Poids (Kg)	Prix HTVA
		Min	Max					Hauteur	Longueur	Largeur		
TFB/Y 120	120	40	110	685/515 315/885	12	36	540-1000	75	133	100	550	**6.038€**
TFB/Y 140	140	50	110	875/525 315/1045	12	36	540-1000	75	153	100	590	**6.121€**
TFB/Y 160	160	50	110	875/725 355/1245	14	42	540-1000	75	173	100	670	**6.410€**
TFB/Y 180	180	50	110	875/925 355/1445	16	48	540-1000	75	193	100	730	**6.620€**
TFB/Y 200	200	50	110	875/1125 355/1645	18	54	540-1000	75	213	100	760	**6.988€**
TFB/Y 220	220	60	110	1040/1160 520/1680	20	60	540-1000	75	233	100	800	**7.298€**
TFB/Y 250	250	60	110	1040/1460 520/1980	22	66	540-1000	75	263	100	910	**7.712€**

Options disponibles :

- Déport hydraulique avec tuyaux et prises rapides : **404€**
- Jeu de patins : **236€**
- Protections avant avec chaînes et caoutchouc 120-180 : **372€**
- Protection avant avec chaînes et caoutchouc 200-250 : **520€**
- Roues directrices (à la place du rouleau palpeur) : **646€**
- Attelage axial (TFB/Y 160 => 250) : **336€**
- Rouleau palpeur Ø 194 : **410€**
- Cardan de prise de force 60/1000 : **478€**
- Cardan de prise de force 80/1000 : **662€**

MODÈLE TFB/M : Broyeur renforcé pour vergers et sous-bois indiqué pour broyer l'herbe, les buissons, les sarments et les tiges allant jusqu'à Ø 10-12 cm, pour tracteurs de 70 à 150 CV.

Equipements :

- ✓ Rouleau palpeur Ø 194, réglable en hauteur avec décrottoir
- ✓ Attelage déportable à 3 points, Cat. I-II
- ✓ Marteaux BERTI forgés et trempés de type « M »
- ✓ Tige de renfort au troisième point
- ✓ Déport mécanique
- ✓ Roue libre dans le boîtier
- ✓ Double caisse
- ✓ Râteaux ramasseurs
- ✓ Contre couteaux
- ✓ Tendeur automatique des courroies
- ✓ Protections selon normes CE

Caractéristiques techniques :

Modèle	Largeur travail (cm)	Puissance demandée (CV)		Déport (mm)	N° marteaux	P.D.F tours /min	Dimensions (Cm)			Poids (Kg)		Prix HTVA
		Min	Max				Hauteur	Longueur	Largeur	Min	Max	
TFB/M 180	180	70	110	956/844 434/1366	16	540 (1000)	115	200	140	875	995	**8.479€**
TFB/M 200	200	70	110	1046/954 524/1476	18	540 (1000)	115	220	140	925	1050	**8.920€**
TFB/M 200 spécial	200	80	150	1046/954 524/1476	18	540 (1000)	120	220	140	990	1125	**9.686€**
TFB/M 220	220	80	150	1046/1154 524/1676	20	540 (1000)	120	240	140	1050	1195	**9.991€**
TFB/M 250	250	100	150	1046/1454 524/1976	22	540 (1000)	120	270	140	1125	1280	**10.358€**
TFB/M 280	280	100	150	1046/1754 524/2276	26	1000 (540)	120	300	140	1195	1365	**11.324€**
TFB/M 300	300	100	150	1046/1954 524/2476	28	1000 (540)	120	320	140	1235	1415	**12.080€**

Options disponibles :

- Déport hydraulique avec tuyaux et prises rapides : **404€**
- Jeu de patins : **236€**
- Attelage axial (TFB/M 280 à 300) : **352€**
- Protections frontales par chaînes et caoutchouc (180 à 220) : **462€**
- Protections frontales par chaînes et caoutchouc (250 à 300) : **609€**
- Kit de signalisation avec système d'éclairage : **399€**
- Cardan de prise de force : **662€**

MODÈLE EKR : Broyeur réversible pour tracteur de 30 à 70 Cv. Il est indiqué pour broyer l'herbe, les buissons et les sarments jusqu'à Ø 2-3 cm. Il est idéal pour le nettoyage général des champs ouverts ou des vignobles ou pour des applications similaires.

Equipements :

- ✓ Rouleau palpeur autonettoyant Ø 139 réglage en hauteur (Ø 159 EKR 180-200)
- ✓ Attelage fixe et réversible à 3 points, Cat. I et II
- ✓ Tige de renfort au 3ème point.
- ✓ Roue libre et arbre de sortie arrière dans le boîtier
- ✓ Contre couteaux
- ✓ Marteaux BERTI forgés et trempés de type « L » (EKR 115-160) (couteaux « Y » sur demande).
- ✓ Marteaux BERTI forgés et trempés type « A » (EKR 180-200) (couteaux « Y » sur demande).
- ✓ PDF 540/1.000 tr/min (en inversant les poulies)
- ✓ Protections selon normes CE

Caractéristiques techniques :

Modèle	Largeur travail (Cm)	Puissance demandée (Cv)		Poids (Kg)	Dimensions (cm)			N° marteaux	N° couteaux	P.D.F tours/ min	Prix HTVA
		Min	Max		Hauteur	Longueur	Largeur				
EKR 125	125	30	55	295	73	137	78	12	36	540/ 1000	**4.137€**
EKR 135	135	30	55	310	73	147	78	12	36	540/ 1000	**4.253€**
EKR 145	145	40	55	320	73	157	78	14	42	540/ 1000	**4.368€**
EKR 160	160	40	55	345	73	172	78	14	42	540/ 1000	**4.478€**
EKR 180	180	50	70	400	75	195	78	16	48	540/ 1000	**5.035€**
EKR 200	200	50	70	440	75	215	78	18	54	540/ 1000	**5.287€**

Options possibles :

- Cardan de prise de force : **357€**
- Boitier 540 Tr/Min avec double roue libre et arbre de sortie : **483€**
- Boitier 1000 Tr/Min avec double roue libre et arbre de sortie : **483€**
- Jeu de patins : **205€**
- Protection frontale par chaînes : **268€**

MODÈLE EKR/S : Broyeur réversible pour tracteur de 50 à 130 Cv. Il est indiqué pour broyer l'herbe, les buissons, le matériel ligneux et les sarments jusqu'à Ø 4-5 cm. Il est idéal pour le nettoyage général des champs ouverts ou des vignobles et pour des applications similaires.

Equipements :

- ✓ Rouleau palpeur autonettoyant Ø 159 (EKR/S 180 => 250), réglable en hauteur.
- ✓ Attelage déportable et réversible à 3 points, Cat. II
- ✓ Roue libre et arbre de sortie arrière dans le boîtier
- ✓ Contre couteaux
- ✓ Marteaux BERTI forgés et trempés de type « A » (couteaux « Y » sur demande)
- ✓ PDF 540/1.000 tr/min (en inversant les poulies)
- ✓ Protections selon normes CE
- ✓ Déport mécanique
- ✓ Rouleau palpeur autonettoyant Ø 194 (EKR/S 280 => 300), réglable en hauteur
- ✓ Double châssis (280 – 300)

Caractéristiques techniques :

Modèle	Largeur travail (Cm)	Puissance demandée (Cv)		Poids (Kg)	Dimensions (cm)			N° marteaux	N° couteaux	P.D.F trs/ min	Prix HTVA
		Min	Max		Hauteur	Longueur	Largeur				
EKR/S 180	180	50	100	570	80	198	100	16	48	540/ 1000	**5.707€**
EKR/S 200	200	50	100	590	80	218	100	18	54	540/ 1000	**5.880€**
EKR/S 220	220	60	100	615	80	238	100	20	60	540/ 1000	**6.185€**
EKR/S 250	250	60	100	700	80	268	100	22	66	540/ 1000	**6.972€**
EKR/S 280	285	70	100	900	95	303	105	26	78	540/ 1000	**7.964€**
EKR/S 300	300	70	100	950	95	318	105	28	84	540/ 1000	**8.232€**

Options disponibles :

- Cardan de prise de force : **478€**
- Déport hydraulique avec tuyaux et prises rapides : **405€**
- Jeu de patins : **205€**
- Protections avant avec chaînes (180-250) : **268€**
- Protections avant avec chaînes (280-300) : **520€**

MODÈLE DUAL : Broyeur réversible pour tracteurs de 70 à 140 CV. Il est indiqué pour broyer l'herbe, les buissons, les tiges de maïs et de céréales, les tournesols, et les sarments allant jusqu'à Ø 6-8 cm. Idéal pour les nettoyages des cultures en champs ouverts, des espaces verts, du sous-bois, des parcs et des jardins ou pour des applications similaires.

Equipements :

- ✓ Double attelage axial à 3 points, Cat. II.
- ✓ Déport mécanique
- ✓ Capot arrière amovible, pour inspection
- ✓ Roue libre et arbre de sortie arrière dans le boîtier
- ✓ Rouleau palpeur autonettoyant Ø 194, réglage en hauteur
- ✓ Double châssis
- ✓ Rotor avec important diamètre
- ✓ Jeu patins
- ✓ Contre couteaux mobiles vissés
- ✓ Rotor renforcé
- ✓ Marteaux BERTI forgés et trempés type « A » (couteaux « Y » sur demande)
- ✓ PDF 540/1.000 tr/min (en inversant les poulies)
- ✓ Protections selon normes CE

Caractéristiques techniques :

Modèle	Largeur travail (Cm)	Puissance demandée (Cv)		Poids (Kg)	Dimensions (cm)			N° marteaux	N° couteaux	P.D.F trs/ min	Prix HTVA
		Min	Max		Hauteur	Longueur	Largeur				
DUAL200	200	70	140	975	105	220	120	18	54	1000 /540	**10.012 €**
DUAL 230	230	70	140	1040	105	250	120	20	60	1000 /540	**10.285 €**
DUAL 250	250	70	140	1090	105	270	120	22	66	1000 /540	**10.736 €**
DUAL 280	280	90	160	1170	105	300	120	26	78	1000 /540	**11.088 €**
DUAL 300	300	80	160	1210	105	320	120	28	84	1000 /540	**11.471 €**

Options disponibles :

- Cardan de prise de force : **662 €**
- Déport hydraulique avec tuyaux et prises rapides : **404 €**
- Roues frontales réglables en hauteur : **656 €**
- Version gauche : **536 €**
- Kit de signalisation avec système d'éclairage (démonté) : **399 €**
- Système de soutien par ressorts du 3ème point : **399 €**

Modèle BIMAX : Broyeur réversible pour tracteurs de 50 à 130 HP. Il est indiqué pour broyer l'herbe, les buissons, le matériel ligneux et les sarments jusqu'à Ø 6 cm ; Il est idéal pour le nettoyage général des champs ouverts ou des vignoble et pour des application similaires.

NOUVEAU

ACIER HAUTE PERFORMANCE

Equipement standard

Attelage déportable et réversible à 3 points, Cat. II

- Déport mécanique
- Roue libre et arbre de sortie arrière dans le boîtier
- Rouleau palpeur autonettoyant, réglable en hauteur
- Contre couteaux
- Marteaux BERTI forgés et trempés type "A" ou couteaux "Y"
- PDF 540/1000 t/min (en inversant les poulies)

Caractéristiques techniques :

Modèle	Largeur travail (Cm)	Puissance demandée (Cv)		Poids (Kg)	Dimensions (cm)			N° marteaux	P.D.F trs/ min	Prix HTVA
		Min	Max		Hauteur	Longueur	Largeur			
BIMAX 180	180	50	100	730	100	200	125	16	1000/540	**7.964 €**
BIMAX 200	200	50	100	765	100	220	125	18	1000/540	**8.143 €**
BIMAX 220	220	60	100	800	100	240	125	20	1000/540	**8.463 €**
BIMAX 250	250	60	130	850	103	270	125	22	1000/540	**9.119 €**
BIMAX 280	280	70	130	905	106	300	125	26	1000/540	**10.028 €**
BIMAX 300	300	70	130	940	106	320	125	28	1000/540	**10.332 €**

Options disponibles :

- Déport hydraulique avec tuyaux et prises rapides : **404 €**
- Jeu patins : **205 €**
- Deuxième rangée de contre couteaux vissés : **294 €**
- Roues frontales réglables en hauteur : **656 €**
- Protections frontales par chaînes : **373 €** (180 à 250) – **520 €** (280 à 300)
- Kit de signalisation avec système d'éclairage : **399 €**
- Arbre cardan : **478 €**

MODÈLE XPRO/F : Broyeur professionnel réversible pour tracteurs de 100 à 250 CV. Il est indiqué pour broyer l'herbe, les buissons, les tiges de maïs et de céréales, les tournesols, et les sarments allant jusqu'à Ø 10-12 cm. Il est idéal pour le nettoyage général des terrains incultes, des cultures en champs ouverts, des espaces verts, des parcs, des jardins et du sous-bois ou pour des applications similaires.

Equipements :

Double attelage axial à 3 points, Cat. II-III

- ✓ Déport hydraulique avec tuyaux et prises rapides
- ✓ Râteaux ramasseurs
- ✓ Déchargement postérieur réglable
- ✓ Tendeur automatique des courroies
- ✓ Double roue libre et arbre de sortie dans le boîtier
- ✓ Rouleau palpeur autonettoyant Ø 220, réglable en hauteur avec décrottoir
- ✓ Double châssis
- ✓ Rotor renforcé Ø 220
- ✓ Jeu patins
- ✓ Contre couteaux mobiles
- ✓ Protection avant avec chaînes et caoutchouc
- ✓ Marteaux BERTI forgés et trempés type « M »
- ✓ PDF 1000 t/min (540 t/min sur demande)
- ✓ Protections selon normes CE

Caractéristiques techniques :

Modèle	Largeur travail (cm)	Puissance demandée (Cv)		Poids (Kg)	Dimensions (cm)			N° marteaux	P.D.F trs /min	Prix HTVA
		Min	Max		Hauteur	Longueur	Largeur			
XPRO/F 200	200	100	250	1600	145	220	144	18	1000 (540)	**14.711 €**
XPRO/F 230	230	100	250	1700	145	250	144	20	1000 (540)	**14.968 €**
XPRO/F 250	250	100	250	1765	145	270	144	22	1000 (540)	**16.412 €**
XPRO/F 280	280	100	250	1875	145	305	144	26	1000 (540)	**16.989 €**
XPRO/F 300	300	100	250	1920	145	320	144	28	1000 (540)	**17.567 €**

Options disponibles :

- Système de soutien par ressorts du 3ème point : **399 €**
- Kit de signalisation avec système d'éclairage (démonté) : **399 €**
- Arbre cardan 80/1000 N : **662 €**
- Jeu de roues frontales et pivotantes : **2.457 €**
- Compteur horaire, à vibration : **410 €**

MODÈLE KING DT : Broyeur renforcé, pour tracteurs de 90-180CV. Indispensable pour broyer les jachères, l'herbe, les tiges de maïs et céréales, les tournesols, les légumes, la canne à sucre, les pommes de terre, culture d'ananas et artichaut, pour le renouvellement des pâturages ou des terrains incultes et les déchets végétaux allant jusqu'à Ø 10 cm

Equipements :

- ✓ Rouleau palpeur Ø220, réglable en hauteur avec décrottoir
- ✓ Attelage fixe et axial à 3 points, Cat II
- ✓ Attelage automatique avec position flottant
- ✓ Double transmission par courroies (KING/DT)
- ✓ Couteaux universels « Y » Berti ou marteaux forgés et trempés type « T »
- ✓ Double caisse
- ✓ Roue libre dans le boitier
- ✓ Contre couteaux mobiles vissés
- ✓ Capot arrière amovible pour inspection
- ✓ Tendeur automatique de courroies
- ✓ Protection avant par chaînes
- ✓ Protection selon normes CE

Caractéristiques techniques :

Modèle	Largeur travail (Cm)	Puissance demandée (Cv)		Poids (Kg)	Dimensions (cm)			N° marteaux	N° couteaux	P.D.F trs/ min	Prix HTVA marteaux
		Min	Max		Hauteur	Longueur	Largeur				
KING/DT 200	200	90	180	1260	82	240	155	24	48	1000	**12.957€**
KING/DT 270	270	90	180	1500	82	310	155	32	64	1000	**13.760€**
KING/DT 320	320	90	180	1690	82	360	155	40	80	1000	**14.921€**

Options disponibles :

- Double embrayage centrifuge, design exclusif BERTI (KING/DT) : **5.360€**
  Réglage hydraulique du capot arrière : **546€**
- Compteur horaire : **398€**
- Jeu de patins : **559€**
- Arbre cardan : **746€**

MODÈLE LAND : Broyeur pour tracteurs de 60 à 150 CV. Il est indiqué pour broyer les jachères, l'herbe, les tiges de maïs et de céréales, les tournesols, les légumes, la canne à sucre, les pommes de terre, pour le renouvellement des pâturages ou pour des applications similaires.

Equipements :

- ✓ Attelage fixe à 3 points, Cat. II.
- ✓ Tige de renfort au 3ème point
- ✓ Roue libre dans le boîtier
- ✓ Déchargement postérieur réglable
- ✓ Tendeur automatique des courroies
- ✓ Double châssis
- ✓ Rouleau palpeur Ø 194 avec décrottoir
- ✓ Couteaux universels « Y » BERTI ou marteaux forgés et trempés en « T »
- ✓ Contre couteaux mobiles vissés
- ✓ PDF 540t/min (160-230)
- ✓ PDF 1000 t/min (250-300)
- ✓ Protection selon normes CE

Caractéristiques techniques :

Modèle	Largeur travail (Cm)	Puissance demandée (Cv)		Poids (Kg)	Dimensions (cm)			N° marteaux	N° couteaux	P.D.F tours/ min	Prix HTVA Marteaux
		Min	Max		Hauteur	Longueur	Largeur				
LAND 160	160	50	120	1035	105	178	155	20	40	540	**8.589€**
LAND 180	180	60	120	1085	105	198	155	22	44	540	**8.936€**
LAND 200	200	70	120	1125	105	218	155	24	48	540	**9.114€**
LAND 230	230	70	120	1230	110	248	155	28	56	540	**10.521€**
LAND 250	250	80	150	1300	110	268	155	30	60	1000	**10.742€**
LAND 280	280	80	150	1415	110	303	155	34	68	1000	**12.117€**
LAND 300	300	80	150	1445	110	318	155	36	72	1000	**12.311€**

Options disponibles :

- Jeu patins : **494€**
- Réglage hydraulique du capot arrière : **546€**
- Rouleau palpeur Ø 220 (230-300) : **515€**
- Protection avant avec chaînes (160-230) : **373€**
- Protection avant avec chaînes (230-300) **: 520€**
- Kit de signalisation *:* **399€**
- Arbre cardan 60/1000 N : **478€**
- Arbre cardan 80/1000 N : **662€**

MODÈLE LAND/S : Broyeur pour tracteurs de 50 à 140 CV. Il est indiqué pour broyer les jachères, l'herbe, les tiges de maïs et céréales, les tournesols, les légumes, la canne à sucre, les pommes de terre, pour le renouvellement des pâturages ou pour des applications similaires.

Equipements :

- ✓ Attelage à 3 points Cat. II
- ✓ Déport hydraulique avec tuyaux et prises rapides
- ✓ Tige de renfort au 3ème point
- ✓ Déchargement postérieur réglable
- ✓ Tendeur automatique des courroies
- ✓ Roue libre dans le boîtier
- ✓ Double châssis
- ✓ Rouleau palpeur Ø 194 avec décrottoir
- ✓ Couteaux universels « Y » BERTI ou marteaux forgés et trempés type « T »
- ✓ Contre couteaux vissés
- ✓ PDF 540t/min (160-230) 1000t/min (250-300)
- ✓ Protection selon normes CE

Caractéristiques techniques :

Modèle	Largeur travail (Cm)	Puissance demandée (Cv)		Poids (Kg)	Dimensions (cm)			N° marteaux	N° couteaux	P.D.F tours/ min	Prix HTVA marteaux
		Min	Max		Hauteur	Longueur	Largeur				
LAND/S 160	160	50	110	1115	105	178	155	20	40	540	**9.046€**
LAND/S 180	180	60	110	1165	105	198	155	22	44	540	**9.387€**
LAND/S 200	200	70	110	1205	105	218	155	24	48	540	**9.576€**
LAND/S 230	230	70	110	1310	110	248	155	28	56	540	**10.794€**
LAND/S 250	250	80	140	1380	110	268	155	30	60	1000	**11.786€**
LAND/S 280	280	80	140	1495	110	303	155	34	68	1000	**12.584€**
LAND/S 300	300	80	140	1525	110	318	155	36	72	1000	**13.241€**

Options disponibles :

- Patins réglables en hauteur : **494€**
- Réglage hydraulique du capot arrière : **546€**
- Rouleau palpeur Ø 220 (230-300) : **515€**
- Protection avant avec chaînes et caoutchouc (160-230) : **462€**
- Protection avant avec chaînes et caoutchouc (250-300) : **609€**
- Embrayage centrifuge, design exclusif de BERTI : **2.683€**
- Kit de signalisation : **399€**
- Arbre cardan 60/1000 N : **478€**
- Arbre à cardan 80/1000 N **: 662€**

MODÈLE LAND/P : Broyeur repliable hydrauliquement pour tracteurs de 90 à 300 CV. Il est indiqué pour broyer les jachères, l'herbe, les tiges de maïs et de céréales, les tournesols, les légumes, la cannes à sucre, pour le renouvellement des pâturages ou pour des applications similaires.

Equipements :

- Attelage fixe à 3 points, Cat. II-III
- Capots arrières amovibles pour inspection
- Rouleaux palpeur (n° 2) Ø 194 avec décrottoir (400)
- Rouleaux palpeur (n°2) Ø 200 avec décrottoir (500-600)
- Contre couteaux mobiles vissés
- Attelage axial
- Double transmission
- Protecteurs des transmissions latérales en tôle
- Roue libre dans le boîtier
- Vérins hydrauliques flottants avec soupape de sûreté
- Ancrages de sécurité pour le transport routier
- Lumières postérieures pour le transport routier
- Double caisse
- Protections frontales par chaînes
- Marteaux forgés et trempés de type « T2 » ou couteaux « T2 » universelles « YT2 » BERTI
- PDF 1000 t/min
- Protections selon normes CE

Caractéristiques techniques :

Modèle	Largeur travail (Cm)	Puissance demandée (Cv)		Poids (Kg)		Dimensions (cm)			N° marteaux	N° couteaux doubles	Prix HTVA Marteaux	Prix HTVA Couteaux doubles	Prix HTVA Couteaux triples
		Min	Max	Min	Max	Haut	Long	Larg					
LAND/P400	397	100	250	2530	3050	230	245/435	150	48	96	**31.269€**	**31.038€**	**31.322€**
LAND/P 500	498	140	300	3090	3570	280	245/535	150	60	120	**35.049€**	**34.802€**	**35.165€**
Land/P 600	598	180	300	3600	4070	330	245/635	150	72	144	**37.769€**	**37.527€**	**37.963€**

Accessoires sur demande

- Jeu roues directrices (10.0/75 R15.3) (majoration à la place du rouleau palpeur) : **2.903€**
- Jeu patins réglable en hauteur : **494€**
- Compteur horaire, à vibration : **410€**
- Réglage hydraulique du capot arrière : **1.218€**
- Lamier à disque pour faucher l'herbe, monté au milieu : **2.825€**
- Double embrayage centrifuge, design exclusif de BERTI : **5.360€**
- Deuxième rangée de contre couteaux vissés : **572€**
- Support stationnement de la machine (uniquement avec rouleaux de nivellement) : **494€**
- Arbre cardan P 600 Normal : **1.349€**

MODÈLE TA/ K : Broyeur d'accotement multifonctions pour broyer l'herbe, les déchets végétaux, les buissons et les sarments allant jusqu'à Ø 2 cm. Idéal pour le nettoyage des espaces verts, des jardins, des rebords des routes, des fossés, des digues et des terrains inclinés Pour tracteurs de 25 à 50 Cv.

Equipements :

- ✓ Attelage à 3 points, Cat. I
- ✓ Roue libre dans le boitier
- ✓ Déport hydraulique avec soupape de sûreté
- ✓ Tendeur automatique des courroies
- ✓ Jeu patins
- ✓ Inclinaison hydraulique avec système flottant et soupape de sûreté
- ✓ Rouleau palpeur autonettoyant Ø 114
- ✓ Arbre cardan à profil renforcé
- ✓ Marteaux BERTI forgés et trempés de type « G » (couteaux « Y » sur demande)
- ✓ Dispositif de sécurité mécanique avec décrochage automatique
- ✓ PDF 540 tr/min
- ✓ Cardan « normal » inclus
- ✓ Protections selon normes CE

Caractéristiques techniques :

Modèle	Largeur travail (cm)	Puissance demandée (Cv)		N° marteaux	N° couteaux	P.D.F trs / min	Dimensions (cm)					Poids (Kg)	Prix HTVA
		Min	Max				A	B	C	D	E		
TA/K 115	115	25	50	32	64	540	115	120	51	157	73	292	**5.292€**
TA/K 125	125	25	50	34	68	540	125	125	60	170	83	304	**5.397€**
TA/K 145	145	25	50	40	80	540	145	125	60	190	103	328	**5.555€**

Options disponibles :

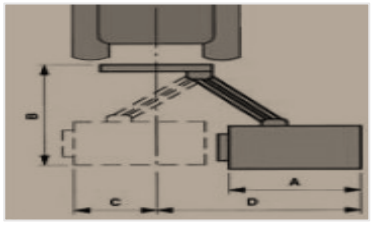

- Distributeurs double effet à leviers avec télé-flexibles en cabine : **814€**
- Arbre cardan double homocinétique : **683€**

MODÈLE TA/ LI : Broyeur d'accotement compact multifonctions pour l'herbe, les déchets végétaux, les buissons et les sarments allant jusqu'à Ø 3-4 cm. Idéal pour les parcs, les espaces verts, les jardins, les talus, les fossés, les rives de cours d'eau et terrains inclinés. Pour tracteurs de 35 à 60 Cv.

Equipements :

- ✓ Attelage à 3 points, Cat. I avec système flottant et arrêt de sécurité
- ✓ Roue libre dans le boitier
- ✓ Déport hydraulique avec soupape de sûreté
- ✓ Inclinaison hydraulique avec système flottant et soupape de sûreté
- ✓ Rouleau palpeur autonettoyant Ø 139
- ✓ Contre couteaux
- ✓ Arbre cardan à profil renforcé
- ✓ Marteaux BERTI forgés et trempés de type « L » (couteaux « Y » sur demande)
- ✓ PDF 540 tr/min
- ✓ Cardan « normal » inclus
- ✓ Protections selon normes CE

Caractéristiques techniques :

Modèle	Largeur travail	Puissance demandée (Cv)		N° marteaux	N° couteaux	P.D.F trs / min	Dimensions (cm)					Poids (Kg)	Prix HTVA
		Min	Max				A	B	C	D	E		
TA/LI 135	135	35	60	12	36	540	135	154	60	210	120	380	**6.431€**
TA/LI 145	145	35	60	14	42	540	145	154	60	220	130	400	**6.531€**
TA/LI 160	160	35	60	14	42	540	160	154	60	235	145	440	**6.725€**

Options disponibles :

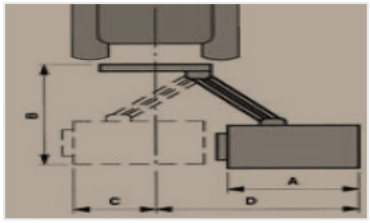

- Cardan de prise de force double homocinétique : **977€**
- Système antichoc exclusif BERTI (breveté) : **683€**
- Jeu patins anti-usure : **205€**
- Distributeur double effet à leviers avec télé flexibles en cabine : **814€**

Modèle TA/MI : Broyeur d'accotement multifonctions avec attelage 3 points Cat II (Cat. I sur demande) pour broyer l'herbe, les déchets végétaux, les buissons et les sarments allant jusqu'à Ø 4-5 cm ; indiqué pour tracteurs de 50 à 90 CV. Il est idéal pour le nettoyage des espaces verts, des jardins, des rebords de route, des fossés, des digues et des terrains inclinés.

Equipements :

- ✓ Attelage à 3 points, Cat II avec système flottant et arrêt de sécurité (Cat. I sur demande)
- ✓ Coin côté droit arrondi
- ✓ Roue libre dans le boîtier
- ✓ Tendeur automatique des courroies
- ✓ Déport hydraulique avec soupape de sûreté
- ✓ Double caisse
- ✓ Inclinaison hydraulique avec système flottant et soupape de sûreté
- ✓ Rouleau palpeur autonettoyant Ø139
- ✓ Marteaux BERTI forgés et trempés type « P » ou couteaux « Y »
- ✓ Contre couteaux
- ✓ Arbre cardan à profil renforcé
- ✓ PDF 540t/min
- ✓ Cardan « normal » inclus
- ✓ Protection selon normes CE

Le tracteur doit être équipé d'au moins 2 prises d'huile « double effet »

Caractéristiques techniques :

Modèle	Largeur travail (Cm)	Puissance demandée (Cv)		N° marteaux	N° couteaux	Dimensions (cm)					Poids (Kg)	Prix HTVA
		Min	Max			A	B	C	D	E		
TA/MI 145	145	50	90	14	42	145	167	54	228	102	585-695	**8.248€**
TA/MI 160	160	50	90	14	42	160	167	54	243	117	620-730	**8.379€**
TA/MI 180	180	50	90	16	48	180	167	54	263	137	660-770	**8.904€**
TA/MI 200	200	50	90	18	54	200	167	54	283	157	685-795	**9.140€**

Options disponibles :

- Système antichoc exclusif BERTI **(breveté) : 793€**
- Jeu patins anti-usure : **226€**
- Distributeur double effet à leviers avec télé-flexibles en cabine : **814€**
- Kit de signalisation: **399€**
- Arbre cardan double homocinétique : **977€**

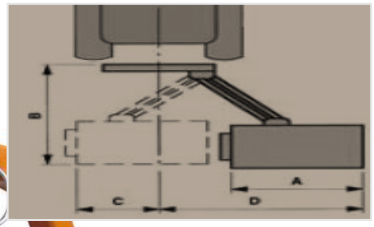

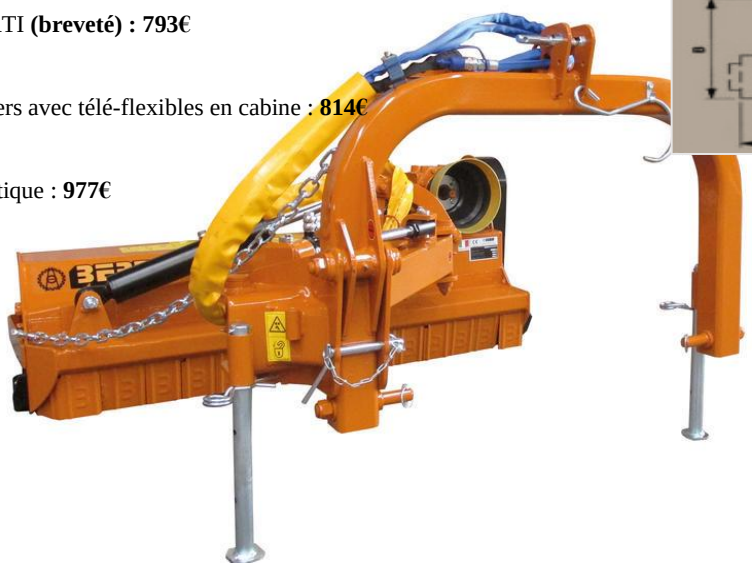

MODÈLE TA : Broyeur d'accotement multifonctions pour broyer l'herbe, les déchets végétaux, les buissons et les sarments, allant jusqu'à Ø 7-8 cm. Indiqué pour les tracteurs de 60 à 110 Cv. Il est idéal pour le nettoyage des espaces verts, des jardins, des rebords de route, des fossés, des digues et des terrains inclinés.

Equipements :

- ✓ Attelage à 3 points, Cat. II avec système flottant et arrêt de sécurité
- ✓ Roue libre dans le boitier
- ✓ Déport hydraulique avec soupape de sûreté
- ✓ Inclinaison hydraulique avec système flottant et soupape de sûreté
- ✓ Rouleau palpeur autonettoyant Ø 159
- ✓ Contre couteaux
- ✓ Arbre cardan à profil renforcé
- ✓ Marteaux BERTI forgés et trempés de type « A »
  (Couteaux « Y » sur demande)
- ✓ PDF 540 tr/min
- ✓ Protections selon normes CE
- ✓ Double châssis
- ✓ Rotor renforcé Série 2008
- ✓ Tendeur automatique des courroies
- ✓ Coin côté droit arrondi
- ✓ Déchargement postérieur réglable
- ✓ Cardan « normal » inclus

Caractéristiques techniques :

Modèle	Largeur de travail (cm)	Dimensions (cm)					Puissance demandée (Cv)		Poids (Kg)	N° marteaux	Prix HTVA
		A	B	C	D	E	Min	Max			
TA 160	160	160	170	60	230	145	60	110	885	14	**9.681€**
TA 180	180	180	170	60	250	165	60	110	925	16	**9.902€**
TA 200	200	200	170	60	270	185	60	110	975	18	**10.159€**
TA 220	220	220	170	60	290	205	60	110	1030	20	**10.563€**
TA 250	250	250	170	60	320	235	60	110	1110	22	**11.093€**

Options disponibles :

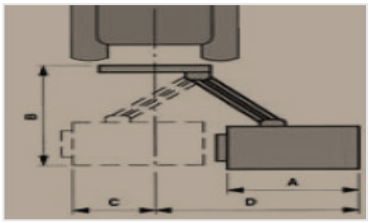

- Cardan de prise de force double homocinétique : **1.192€**
- Distributeur double effet à leviers avec télé flexibles en cabine : **814€**
- Protections frontales par chaînes et caoutchouc (160-200) : **373€**
- Protections frontales par chaînes et caoutchouc (220-250) : **520€**
- Système antichoc exclusif BERTI (breveté) : **893€**
- Jeu patins anti-usure : **236€**
- Version gauche : **562€**

MODÈLE TA/S : Broyeur d'accotement multifonctions pour broyer l'herbe, les déchets végétaux, les buissons et les tiges allant jusqu'à Ø 7-8cm ; adapté pour tracteurs de 60 à 110 cv. Il est idéal pour le nettoyage des espaces verts, des jardins, des rebords de route, des fossés, des digues et des terrains inclinés.

Equipements :

- ✓ Boîtier en dehors de la structure de la machine
- ✓ Coin côté droit arrondi
- ✓ Attelage 3 points, Cat. II avec système flottant et arrêt de sécurité
- ✓ Déchargement postérieur réglable
- ✓ Roue libre dans le boîtier
- ✓ Déport hydraulique avec soupape de sûreté
- ✓ Double caisse
- ✓ Inclinaison hydraulique avec système flottant et soupape de bloc
- ✓ Rouleau palpeur autonettoyant Ø159
- ✓ Tendeur automatique des courroies
- ✓ Marteaux BERTI forgés et trempés type « A » ou couteaux « Y »
- ✓ Contre couteaux
- ✓ Arbre cardan à profil renforcé
- ✓ PDF 540 tr/min
- ✓ Cardan « normal » compris
- ✓ Protections selon les normes CE

Le tracteur doit être équipé d'au moins 2 prises d'huile « double effet »

Caractéristiques techniques :

Modèle	Largeur de travail (cm)	Dimensions (cm)					Puissance demandée (Cv)		Poids (Kg)		N° Marteaux	Prix HTVA
		A	B	C	D	E	Min	Max	Min	Max		
TA/S 160	160	160	170	17	283	151	60	110	810	915	14	**9.917€**
TA/S 180	180	180	170	17	303	174	60	110	845	955	16	**10.159€**
TA/S 200	200	200	170	17	323	194	60	110	885	1005	18	**10.374€**
TA/S 220	220	220	170	17	343	214	60	110	925	1055	20	**10.752€**

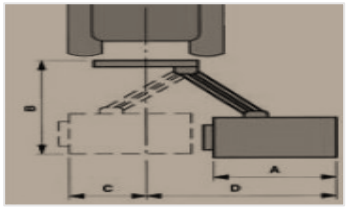

Options disponibles :

- Système antichoc exclusif BERTI (breveté) : **893€**
- Jeu de patins anti-usure : **236€**
- Distributeur double effet à leviers avec télé-flexibles en cabine : **814€**
- Protections frontales par chaines et caoutchouc : (160-200) : **373€**
- Protections frontales par chaines et caoutchouc : (220) : **520€**
- Kit de signalisation avec système d'éclairage (démonté) : **410€**
- Cardan double homocinétique : **1.192€**

MODÈLE TA/P : Broyeur professionnel renforcé multifonctions pour broyer l'herbe, les déchets végétaux, les buissons et les sarments, allant jusqu'à Ø 10cm. Indiqué pour les tracteurs de 80 à 200 CV. Machine idéale pour les personnes qui travaillent pour le compte de tiers et qui doivent nettoyer le rebord des routes, fossés, digues et espaces verts publiques.

Equipements :

- ✓ Attelage à 3 points, Cat. II avec système flottant et arrêt de sécurité
- ✓ Roue libre dans le boitier
- ✓ Déport hydraulique avec soupape de sûreté
- ✓ Inclinaison hydraulique avec système flottant et soupape de bloc
- ✓ Rouleau palpeur autonettoyant Ø 159
- ✓ Contre couteaux
- ✓ Arbre cardan à profil renforcé
- ✓ Marteaux BERTI forgés et trempés de type « A »
  (Couteaux « Y » sur demande)
- ✓ PDF 540 tr/min
- ✓ Protections selon normes CE
- ✓ Double châssis
- ✓ Rotor renforcé
- ✓ Tendeur automatique des courroies
- ✓ Coin côté droit arrondi
- ✓ Déchargement postérieur réglable
- ✓ Cardan « normal » compris

Caractéristiques techniques : *Le tracteur doit être équipé d'au moins 2 prises d'huile « double effet »*

Modèle	Largeur de travail (cm)	Dimensions (cm)					Puissance demandée (Cv)		Poids (Kg)	P.D.F Trs / min	Prix HTVA
		A	B	C	D	E	Min	Max			
TA/P 160	160	160	203	57	238	104	80	200	1095	540	**11.813€**
TA/P 180	180	180	203	57	258	124	85	200	1145	540	**12.059€**
TA/P 200	200	200	203	57	278	144	85	200	1195	540	**12.269€**
TA/P 220	220	220	203	57	298	164	85	200	1245	540	**12.763€**
TA/P 250	250	250	203	57	328	194	100	200	1310	540	**13.115€**

Options disponibles :

- Cardan de prise de force double homocinétique : **1.029€**
- Kit de signalisation avec système d'éclairage (démonté) : **399€**
- Protections frontales avec chaînes et caoutchouc (160-200) : **410€**
- Protections frontales par chaînes et caoutchouc (220 – 250) : **562€**
- Distributeur double effet à leviers avec télé-flexibles en cabine : **814€**
- Système antichoc exclusif BERTI (breveté) : **1.029€**
- Jeu patins anti-usure : **236€**
- Version gauche : **562€**

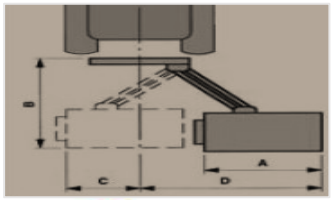

MODÈLE TA/PS : Broyeur professionnel renforcé multifonctions pour broyer l'herbe, les déchets végétaux, les buissons et les sarments allants jusqu'à Ø10 cm ; adapté pour tracteurs de 90 à 200 CV. Machine idéale pour des usagers réguliers et professionnels devant nettoyer le rebord des routes, fossés, digues et espaces verts publiques.

Equipements :

- ✓ Boîtier en dehors de la structure de la machine
- ✓ Coin côté droit arrondi
- ✓ Attelage 3 points, Cat. II avec système flottant et arrêt de sécurité
- ✓ Roue libre dans le boîtier avec arbre d'entrée 1''3/4
- ✓ Déport hydraulique avec soupape de sûreté
- ✓ Double caisse
- ✓ Inclinaison hydraulique avec système flottant et soupape de bloc
- ✓ Rouleau palpeur autonettoyant Ø159
- ✓ Tendeur automatique des courroies
- ✓ Marteaux BERTI forgés et trempés type « A » ou couteaux « Y »
- ✓ Contre couteaux vissés
- ✓ Arbre cardan à profil renforcé
- ✓ PDF 540 tr/min
- ✓ Protections selon les normes CE
- ✓ Déchargement postérieur réglable
- ✓ Cardan « normal » compris

Caractéristiques techniques : *Le tracteur doit être équipé d'au moins 2 prises d'huile « double effet »*

Modèle	Largeur de travail (cm)	Dimensions (cm)					Puissance demandée (Cv)		Poids (Kg)		P.D.F Trs / min	Prix HTVA
		A	B	C	D	E	Min	Max	Min	Max		
TA/PS 180	180	180	203	17	297	164	90	200	1015	1185	540	**12.332€**
TA/PS 200	200	200	203	17	317	184	100	200	1060	1230	540	**12.542€**
TA/PS 220	220	220	203	17	337	204	100	200	1110	1280	540	**13.046€**
TA/PS 250	250	250	203	17	367	234	100	200	1175	1345	540	**13.367€**

Options disponibles :

- Système antichoc exclusif BERTI (breveté) : **1.029€**
- Jeu de patins anti-usure : **236€**
- Distributeur double effet à leviers avec télé-flexibles en cabine : **814€**
- Protections frontales par chaînes et caoutchouc (160 - 200) : **410€**
- Protections frontales par chaînes et caoutchouc (220 - 250) : **562€**
- Kit de signalisation avec système d'éclairage (démonté) : **399€**
- Cardan double homocinétique : **1.208€**

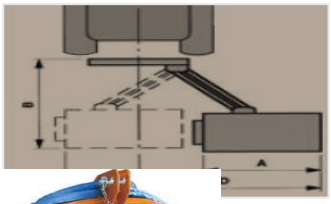

MODÈLE ECF/MD : Broyeur forestier compact équipé avec des marteaux à disparition pour tracteurs de 80 à 160Cv. Il est indiqué pour broyer la végétation inculte, les buissons, les ronces, les troncs et plantes allant jusqu'à Ø 15-18 cm.

Equipements :

- ✓ Attelage fixe à 3 points, Cat. II
- ✓ Réglage hydraulique du capot arrière
- ✓ Patins réglages en hauteur avec plaque en acier anti-usure
- ✓ Double châssis
- ✓ Rotor Ø 440
- ✓ Contre couteaux
- ✓ Marteaux BERTI forgés et trempés
- ✓ PDF 1000 tr/min (540 tr/min sur demande)
- ✓ Protections selon normes CE
- ✓ Tendeur automatique des courroies
- ✓ Boitier double roue libre
- ✓ CARDAN NON COMPRIS

Caractéristiques techniques :

Modèle	Largeur travail (cm)	Puissance demandée (Cv)		Poids (Kg)	Dimensions (cm)			N° marteaux Simple tranchant	P.D.F tours / min	Prix HTVA
		Min	Max		Hauteur	Longueur	Largeur			
ECF/MD 140	140	80	140	1270	120	175	130	24	1000 (540)	**18.911€**
ECF/MD 160	160	90	140	1355	120	195	130	28	1000 (540)	**19.892€**
ECF/MD 180	180	90	140	1445	120	215	130	32	1000 (540)	**20.879€**
ECF/MD 200	200	90	160	1535	120	235	130	36	1000 (540)	**22.166€**
ECF/MD 220	220	90	160	1625	120	255	130	40	1000 (540)	**24.743€**

Options disponibles :

- Rabatteur de branches mécanique : **1.276€**
- Rabatteur de branches hydraulique : **1.465€**
  Embrayage centrifuge, design exclusif de BERTI : **2.683€**
- Cardan de prise de force 80/1000 N : **662€**

MODÈLE EFX/MD : Broyeur forestier compact équipé avec des marteaux fixes pour tracteurs de 80 à 130Cv. Il est indiqué pour broyer la végétation inculte, les buissons, les ronces, les troncs et plantes allant jusqu'à Ø 20 cm.

Equipements :

- ✓ Attelage fixe à 3 points, Cat. II
- ✓ Réglage hydraulique du capot arrière
- ✓ Patins réglables en hauteur avec plaques en acier anti-usure
- ✓ Double châssis
- ✓ Rotor Ø 440
- ✓ Contre couteaux
- ✓ Marteaux fixes
- ✓ PDF 1000 tr/min (540 tr/min sur demande)
- ✓ Protections selon normes CE
- ✓ Boitier double roue libre
- ✓ CARDAN NON COMPRIS

Caractéristiques techniques :

Modèle	Largeur travail (cm)	Puissance demandée (Cv)		Poids (Kg)	Dimensions (cm)			N° marteaux	P.D.F tours / min	Prix HTVA
		Min	Max		Hauteur	Longueur	Largeur			
EFX/MD 140	140	80	130	1290	120	175	130	36	1000 (540)	**19.824€**
EFX/MD 160	160	90	130	1370	120	195	130	42	1000 (540)	**20.984€**
EFX/MD 180	180	90	130	1435	120	215	130	42	1000 (540)	**21.604€**
EFX/MD 200	200	90	130	1505	120	235	130	44	1000 (540)	**22.397€**
EFX/MD 220	220	90	130	1590	120	255	130	48	1000 (540)	**23.462€**

Options disponibles :

- Rabatteur de branches mécanique : **1.276€**
- Rabatteur de branches hydraulique : **1.465€**
- Embrayage centrifuge, design exclusif de BERTI : **2.683€**
- Arbre cardan 80/1000 N : **662€**

MODÈLE ECF : Broyeur forestier compact équipé avec des marteaux à disparition pour tracteurs de 110 à 200 Cv. Il est indiqué pour broyer la végétation inculte, les buissons, les ronces, les troncs et les plantes allant jusqu'à Ø 25 cm.

Equipements :

- Attelage fixe à 3 points, Cat II-III
- Réglage hydraulique du capot arrière
- Boîtier avec arbre d'entrée
- Tendeur automatique des courroies
- Patins en demi-lune réglables en hauteur
- Transmission latérale à cardan
- Transmission latérale par courroies
- Double châssis
- Rotor Ø 520
- Marteaux BERTI forgés et trempés
- Contre couteaux
- PDF 1000 t/min
- Protection selon normes CE
- CARDAN NON COMPRIS

Nouveau modèle

ACIER HAUTE PERFORMANCE

Caractéristiques techniques :

Modèle	Largeur travail (cm)	Puissance demandée (Cv)		Poids (Kg)	Dimensions (cm)			N° marteaux	P.D.F tours /min	Prix HTVA
		Min	Max		Hauteur	Longueur	Largeur			
ECF 180	180	110	200	1930	125	220	146	32	1000	**29.138€**
ECF 200	200	110	200	2050	125	240	146	36	1000	**32.781€**
ECF 220	220	130	200	2170	125	260	146	39	1000	**35.028€**

Options disponibles :

- Mécanique rabatteur de branches : **2.252€**
- Hydraulique rabatteur de branches : **3.019€**
- Compteur horaire : **410€**
- Roue libre dans le boîtier : **268€**
- Embrayage centrifuge, design exclusif de BERTI : **2.683€**
- Râteaux "ripper" sur le capot : **1.297€**
- Râteaux "ripper" sur le rabatteur de branches : **1.113€**
- Arbre cardan P600 : **1.349€**

MODÈLE ECF/DT : Broyeur forestier compact, avec double transmission, équipé avec marteaux à disparition pour tracteurs de 110 à 250 Cv. Il est indiqué pour broyer la végétation inculte, les buissons, les ronces, les troncs et les plantes allant jusqu'à Ø 30 cm.

Equipements :

- ✓ Attelage fixe à 3 points, Cat. II-III
- ✓ Patins à demi-lune, réglables en hauteur
- ✓ Boitier avec arbre d'entrée 1'' 3/4
- ✓ Réglage hydraulique du capot arrière
- ✓ Double châssis
- ✓ Rotor Ø 520
- ✓ Contre couteaux mobiles vissés
- ✓ Marteaux à disparition BERTI mono-coup
- ✓ PDF 1000 tr/min
- ✓ Protections selon normes CE
- ✓ Double transmission par courroie
- ✓ CARDAN NON COMPRIS

Caractéristiques techniques :

Modèle	Largeur travail (cm)	Puissance demandée (Cv)		Poids (Kg)	Dimensions (cm)			N° marteaux	P.D.F tr /min	Prix HTVA
		Min	Max		Hauteur	Longueur	Largeur			
ECF/DT 200	200	110	250	2450	123	250	130	36	1000	**34.419€**
ECF/DT 220	220	130	250	2620	123	270	130	39	1000	**36.666€**
ECF/DT 250	250	130	250	2880	123	290	130	45	1000	**37.554€**

Options disponibles :

- Rabatteur de branches mécanique : **2.252€**
- Rabatteur de branches hydraulique : **3.019€**
- Double embrayage centrifuge, design exclusif de BERTI : **5.360€**
- Râteaux « Ripper » sur le capot : **1.297€**
- Râteaux « Ripper » sur le rabatteur de branches : **1.113€**
- Roue libre dans le boitier : **268€**

MODÈLE EFX/DT : Broyeur forestier compact, avec double transmission, équipé avec marteaux fixes pour tracteurs de 120 à 250Cv. Il est indiqué pour broyer la végétation inculte, les buissons, les ronces, les troncs et les plantes allant jusqu'à Ø 40Cm.

Equipements :

- ✓ Attelage fixe à 3 points, Cat. II-III
- ✓ Patins à demi-lune, réglables en hauteur
- ✓ Boitier avec arbre d'entrée 1'' 3/4
- ✓ Réglage hydraulique du capot arrière
- ✓ Double châssis
- ✓ Rotor Ø 520
- ✓ Contre couteaux
- ✓ Marteaux fixes
- ✓ PDF 1000 tr/min
- ✓ Protections selon normes CE
- ✓ CARDAN NON COMPRIS

Caractéristiques techniques :

Modèle	Largeur travail (cm)	Puissance demandée (Cv)		Poids (Kg)	Dimensions (cm)			N° marteaux	P.D.F tr /min	Prix HTVA
		Min	Max		Hauteur	Longueur	Largeur			
EFX/DT 200	200	120	250	2350	105	250	130	44	1000	**32.545€**
EFX/DT 220	220	130	250	2510	105	270	130	48	1000	**34.036€**
EFX/DT 250	250	130	250	2760	105	290	130	54	1000	**35.516€**

Options disponibles :

- Double embrayage centrifuge, design exclusif de BERTI : **5.360€**
- Rabatteur de branches mécanique : **2.252€**
- Rabatteur de branches hydraulique : **3.019€**
- Râteaux « Ripper » sur le capot : **1.297€**
- Râteaux « Ripper » sur le rabatteur de branches : **1.113€**
- Roue libre dans le boitier : **268€**
- Arbre cardan P600 avec limiteur automatique : **2.000€**

MODÈLE FOREST PRO : Broyeur forestier avec double transmission, équipé avec des marteaux fixes pour tracteurs de 180à 350 CV. Il est indiqué pour broyer la végétation inculte, les buissons, les ronces, les troncs et les plantes allant jusqu'à Ø 50cm.

Equipements :

- ✓ Attelage fixe à 3 points Cat II-III
- ✓ Patins réglables en hauteur avec plaque en acier anti-usure
- ✓ Double châssis
- ✓ Boîtier avec double roue libre et arbre d'entrée 1''3/4 Z20
- ✓ Double transmission latérale à cardan avec friction
- ✓ Double transmission par courroies
- ✓ Double tendeur automatique des courroies
- ✓ Contre couteaux mobiles vissés
- ✓ Réglage hydraulique du capot arrière
- ✓ Rotor Ø 600
- ✓ Outils fixes
- ✓ PDF 1000t/min
- ✓ Protections selon normes CE
- ✓ CARDAN NON COMPRIS

Caractéristiques techniques :

Modèle	Largeur travail (cm)	Puissance demandée (Cv)		Poids (Kg)		Dimensions (cm)			N° marteaux	P.D.F (trs/min)	Prix HTVA
		Min	Max	Min	Max	Hauteur	Longueur	Largeur			
FOREST PRO - 250	250	180	350	3270	3720	150	295	160	54	1000	**51.350€**

Options disponibles :

- Rabatteur de branches hydraulique : **3.318€**
- Râteaux « ripper » sur le rabatteur de branches : **1.386€**
- Râteaux « ripper » sur le capot : **1.297€**
- Double embrayage centrifuge design exclusif de BERTI : **5.360€**
- Système de refroidissement au boîtier : **2.772€**
- Arbre cardan P600 avec limiteur automatique : **2.368€**

Bras débroussailleurs hydrauliques BERTI

Modèle FB/X Débroussailleuse hydraulique compacte pour couper les haies. Pour tracteurs de 20 à 30 CV.

Equipement standard

- Attelage à 3 points, Cat. I
- Couplage direct pompe-PDF (no arbre cardan)
- Tiges stabilisatrices avec support pour fixation
- Puissance au rotor de 15 HP
- Commandes à distance avec télé-flexibles à 4 leviers
- Barre de coupe haies cm 150 avec moteur et prises rapides, avec plaque articulée
- Possibilité de montage frontal ou revers (à spécifier dans la commande)
- Protections selon normes CE.

Modèle	Prix
FB/X	**9.282€**

Cardan non compris

Accessoires sur demande

- Roues de soutien contre le renversement : **488€**
- Refroidisseur d'huile : **6.636€**
- Commandes électriques (ON/OFF) avec joystick et dispositif pour le démarrage électrique du moteur : **2.683€**
- Commandes électriques "détection de charge" avec Joystick et dispositif pour l'arrêt et le démarrage électrique du moteur **: 4.242€**
- Lamier à 6 couteaux cm. 123 (max Ø 3 cm.) avec plaque, tuyaux et prises rapides : **8.342€**
- Tête avec 3 disques de Ø 500 mm (max Ø 6 cm) avec tuyaux et prises rapides : **8.342€**
- Disque faucheuse de cm 105 pour gazon/herbe de max 2 cm de hauteur : **4.121€**
- Kit de raccords rapides pour application d'accessoires : **110€**

Mod.	cm	HP Min	HP Max		LT	Min Kg	PTO	A cm	B cm	C cm	D cm	E cm	F cm	Kg
FB/X	150	20	30	360°	40	550	540	350	450	300	300	320	50	275

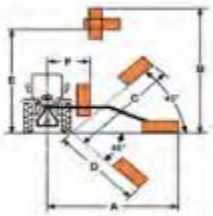

Modèle FB/G 250-250S-300-300S-380-380 S Débroussailleuse hydraulique compacte pour couper l'herbe et les buissons. Pour tracteurs de 20 à 50 CV.

Equipement standard

- Attelage à 3 points, Cat. I
- Refroidisseur d'huile (seulement sur modèle "S")
- Tiges stabilisatrices avec support pour fixation
- Réversibilité du sens de rotation du rotor
- Rouleau nivelant auto-nettoyant réglable en hauteur
- Fléaux articulés "Y" avec manille (max Ø 2 cm)
- Possibilité de montage frontal, revers ou gauche
- Commandes à distance avec télé-flexibles à 4 leviers
- Dispositif de sécurité hydraulique avec valve réglable
- Tête de broyage de 80 cm
- Système flottant sur la tête de broyage et sur le rotor
- Possibilité de démonter le capot arrière de la tête de broyage
- Protections antérieures et postérieures en caoutchouc
- Dimensions réduites pour le transport : 130 cm (250) et 160 cm (300-380)
- Protections selon normes CE

Modèle	Prix
FB/G 250 (CV 15)	**9.230€**
FB/G 250 S (CV 25)	**10.857€**
FB/G 300 (CV 15)	**10.778€**
FB/G 300 S (CV 25)	**12.511€**
FB/G 380 (CV 15)	**11.109€**
FB/G 380 S (CV 25)	**12.842€**

Cardan non compris

Accessoires sur demande

- Roues de support : **509€**
- Barre arrière antichoc complète avec système d'éclairage LED : **389€**
- Refroidisseur d'huile (de série sur modèle "S") : **693€**
- Tête de broyage de 100 cm sur FB/G 300-380 version S : **425€**
- Suspension pneumatique (avec boule de gaz) sur le premier bras : **667€**
- Suspension électrohydraulique (seulement pour "détection de charge") : **1.486€**
- Commandes électriques (ON/OFF) avec joystick et dispositif pour le démarrage électrique du moteur : **3.087€**
- Commandes électriques "détection de charge" avec Joystick et dispositif pour le démarrage électrique du moteur : **4.788€**
- Vidéo de contrôle : **1.155€**
- Inclinomètre (uniquement avec commande "détection de charge" : **2.289€**
- Disque faucheuse de cm 130 (max 2 cm) (300-380) : **5.450€**
- Barre de coupe haies cm 150 (max Ø 2 cm) avec plaque, moteur et prises rapides : **3.696€**
- Lamier à 6 couteaux cm 123 (max Ø 3 cm) avec tubes : **8.678€**
- Lamier à 3 disques Ø 500 de 123 cm, max Ø 6 cm, avec tubes : **8.678€**
- Kit de raccords rapides pour bras pour application d'accessoires : **289€**
- Arbre cardan 40/800N : **326€**

Modèle FB/PG 320-440-480 SX Débroussailleuse hydraulique compacte pour couper l'herbe et les buissons. Pour tracteurs de 40 à 90 CV avec système tournant et géométrie à parallélogramme.

Equipement standard

- Attelage à 3 points, Cat. II (Cat. I sur FB/PG 320)
- Refroidisseur d'huile
- Balayage 90°
- Géométrie à parallélogramme des bras
- Tiges stabilisatrices avec support pour fixation
- Tête de broyage de 100 cm, type "LIGHT" (sur FB/PG 320)
- Tête de broyage de 100 cm, type "MEDIUM" (sur FB/PG 440-480)
- Réversibilité du sens de rotation du rotor
- Rouleau nivelant auto-nettoyant réglable en hauteur
- Fléaux articulés “Y” avec manille (max. Ø 2 cm)
- Commandes à distance avec télé-flexibles à 5 leviers
- Dispositif de sécurité hydraulique avec valve réglable
- Système flottant sur la tête de broyage et sur le rotor
- Possibilité de démonter le capot arrière de la tête de broyage
- Protections antérieures et postérieures en caoutchouc
- Dimensions réduites pour le transport : 195 cm
- Barre postérieure antichoc avec système d’éclairage LED (FB/PG 440-480)
- Protections selon normes CE

Modèle	Prix
FB/PG 320 SX (CV 25)	**15.010€**
FB/PG 440 SX (CV 40)	**17.294€**
FB/PG 480 SX (CV 40)	**17.798€**

Cardan non compris

Accessoires sur demande

- Barre arrière antichoc complète avec éclairage LED (uniquement sur le mod. 320) : **389€**
- Tête de broyage 100 cm type LIGHT (majoration sur 320) : **425€**
- Tête de broyage 120 cm type MEDIUM (majoration sur 440-480) : **467€**
- Suspension électrohydraulique (seulement pour “détection de charge”) : **1.486€**
- Commandes élect. (ON/OFF) avec joystick avec dispositif pour le démarrage électrique du moteur : **4.604€**
- Commandes élect. "détection de charge" avec Joystick et dispositif pour le démarrage élect. du moteur : **6.452€**
- Version gauche : **903€** Version avant : **2.142€**
- Vidéo de contrôle : **1.155€**
- Disque faucheuse à 3 disques de cm 130 (max Ø 2 cm) : **6.767€**
- Barre de coupe haies cm 150 (320) avec plaque, moteur et prises rapides : **3.764€**
- Lamier à 6 couteaux cm 123 (max Ø 3 cm) avec tubes (320) : **8.678€**
- Lamier à 8 couteaux cm 123 (max Ø 3 cm) avec tubes (440-480) : **10.196€**
- Tête avec 3 disques de 500 mm de cm 160 (max Ø 6 cm) avec tubes (320 uniquement : **8.678€)**
- Tête avec 4 disques de 500 mm de cm. 160 (max 6 cm) avec tubes (mod. 440-480) : **10.196€**
- Casse-branches de 150 cm (max Ø 5 cm) avec tubes (mod. 440-480) : **7.733€**
- Kit de raccords rapides pour bras pour application des accessoires **: 289€**
- Arbre cardan 50/100 N **: 357€**

Modèle FB/P 400-400 S-480-560

Débroussailleuse hydraulique compacte pour couper l'herbe, les buissons et les sarments allant jusqu'à Ø 3cm. Pour tracteur de 50à 80 CV.

Equipement standard

- Attelage à 3 points Cat. II
- Barre arrière antichoc avec système d'éclairage LED
- Refroidisseur d'huile
- Tiges stabilisatrices avec support pour fixation
- Réversibilité du sens de rotation du rotor
- Rouleau nivelant auto-nettoyant réglable en hauteur
- Fléaux articulés "Y" avec manille
- Commandes à distance avec télé-flexibles à 4 leviers
- Dispositif de sécurité hydraulique avec valve réglable
- Tête de broyage de 100 cm, type "MEDIUM''
- Protections antérieures et postérieures en caoutchouc
- Système flottant sur la tête de broyage et sur le premier bras
- Possibilité de démonter le capot arrière de la tête de broyage
- Double filtre d'huile – aspiration et déchargement
- Dimensions réduites pour le transport : 200 cm
- Protections selon normes CE.

Modèle	Prix
FB/P 400 (CV 25)	**13.220€**
FB/P 400 S (CV 40)	**15.026€**
FB/P 480 (CV 40)	**15.514€**
FB/P 560 (CV 40)	**16.742€**

Accessoires sur demande

- Tête de broyage de 120 cm (seulement sur 400-480) : **467€**
- Suspension pneumatique (avec boule de gaz) : **814€**
- Suspension électrohydraulique (seulement pour "détection de charge") : **1.486€**
- Commandes électriques (ON/OFF) avec joystick et dispositif pour le démarrage électrique du moteur : **4.258€**
- Commandes électriques "détection de charge" avec joystick et dispositif pour le démarrage électrique du moteur : **5.964€**
- Version gauche : **851€**
- Version avant : **2.016€**
- Vidéo de contrôle : **1.155€**
- Disque faucheuse de cm 130 (max Ø 2 cm) avec tubes : **6.767€**
- Barre de coupe haies cm 150 avec plaque, moteur et prises rapides : **3.775€**
- Lamier à 8 couteaux cm 160 (max Ø 3 cm) avec tubes (400 S-480-560) : **10.206€**
- Lamier à 4 disques (max Ø 5 cm), avec tubes (400 S-480-560) : **10.206€**
- Casse-branches de 150 cm (max Ø 5 cm) avec platine et tuyaux : **7.733€**
- Kit de raccords rapides pour bras pour l'application des accessoires : **289€**
- Arbre cardan 50/1000 N : **357€**

Modèle FB/ARC 380-430-600 STX Débroussailleuse hydraulique et télescopique et système tournant, qui permet à l'opérateur de sauter haies, vignes et les systèmes d'irrigation. La série ARC permet de couper l'herbe, les buissons et les tiges jusqu'à Ø 3 cm. Il peut être monté sur tracteurs de 60 à 90 CV.

Equipement standard

- Attelage à 3 points semi-automatique
- Refroidisseur d'huile
- Balayage 95°
- Tiges stabilisatrices avec support pour fixation
- Réversibilité du sens de rotation du rotor
- Rouleau nivelant réglable auto-nettoyant
- Fléaux articulés "Y" avec manille
- Commandes à distance avec télé-flexibles à 7 leviers (mod. 600)
- Bras télescopique cm 60 (mod. 380) ; cm 70 (mod. 430); cm 120 (mod. 600)
- Amortisseur de sécurité par boule d'azote à retour automatique (mod. 600)
- Dispositif de sécurité hydraulique avec valve réglable sur le 3eme bras (mod. 380-430)
- Tête de broyage cm 80 (mod. 380); cm 100 (mod. 430-600) type "Light" (max Ø 3 cm)
- Possibilité de démonter le coffre postérieur de la tête de broyage
- Système flottant sur la tête de broyage et sur le rotor
- Double filtre d'huile – aspiration et déchargement
- Barre arrière antichoc (mod. 430-600)
- Dimensions réduites pour le transport : 110 cm (380) ; 145 cm. (430) ; 150 cm (600)
- Moteur en position à l'extérieur de la culasse.
- Protections selon normes CE.

Modèle	Prix
FB/ARC 380 STX (CV 25)	**18.732€**
FB/ARC 430 STX (CV 40)	**21.242€**
FB/ARC 600 STX (CV 40)	**22.964€**

Cardan non compris

Accessoires sur demande

- Barre arrière antichoc avec système d'éclairage LED (mod. 380) : **389€**
- Suspension pneumatique (boule de gaz) : **814€**
- Suspension électrohydraulique (seulement pour "détection de charge") : **1.475€**
- Commandes électriques (détection de charge) avec joystick avec dispositif pour le démarrage électrique du moteur (380) : **6.641€** (430-600) : **9.083€**
- Version gauche : **1.166€**
- Version avant (mod. 380) : **950€**
- Vidéo de contrôle : **1.155€**
- Lamier à 6 couteaux cm 123 (max Ø 3 cm.) avec tubes (380) : **8.678€**
- Lamier à 3 disques mm 500 de 123cm, max Ø 6 cm, avec tubes (380) : **8.678€**
- Lamier à 8 couteaux cm 160 (max Ø 3 cm) avec tubes (430-600) : **10.196€**
- Lamier à 4 disques mm 500 de 160 cm, max Ø 6 cm, avec tubes (430-600) : **10.196€**
- Barre de coupe haies cm 150 avec moteur et tubes (uniquement en plaque articulée 380) : **3.696€**
- Kit de raccords rapides pour bras pour application d'accessoires : **289€**
- Kit de raccords rapides pour application d'accessoires : **200€**
- Arbre cardan 50/1000 N : **357€**

Modèle FB/P 530 TPS. Débroussailleuse hydraulique compacte pour couper l'herbe, les buissons et les sarments allant jusqu'à Ø 3 cm. Pour tracteurs de 60 à 100 CV.

Equipement standard

- Attelage à 3 points Cat. II
- Refroidisseur d'huile
- Arrêts de sûreté pour le transport routier
- Tiges stabilisatrices avec support pour fixation
- Rouleau arrière de support, réglable en hauteur
- Réversibilité du sens de rotation du rotor
- Rouleau nivelant auto-nettoyant réglable en hauteur
- Fléaux articulés "Y" avec manille
- Commandes à distance avec télé-flexibles à 6 leviers
- Double bras télescopique cm 70
- Sécurité mécanique avec ressort réglable
- Tête de broyage cm 80 type "LIGHT"
- Protections avant et arrière en caoutchouc
- Système flottant sur la tête de broyage et sur le premier bras
- Possibilité de démonter le coffre postérieur de la tête de broyage
- Protections antérieures et postérieures en caoutchouc
- Double filtre d'huile – aspiration et déchargement
- Barre arrière antichoc
- Roue frontal (droite)
- Hauteur minimale en position de travail : 160 cm
- Dimensions réduites pour le transport : 200 cm
- Roue frontal (droite)
- Protections selon normes CE

Modèle	Prix
FB/P 530 TPS (CV 40)	**20.780€**

Cardan non compris

Accessoires sur demande

- Barre arrière antichoc avec système d'éclairage LED : **499€**
- Tête de broyage de 100 cm : **425€**
- Suspension pneumatique (boule de gaz) : **814€**
- Suspension électrohydraulique : **1.486€**
- Commandes électriques "détection de charge" avec Joystick : **7.077€**
- Dispositif pour le démarrage électrique du moteur : **1.187€**
- Vidéo de contrôle : **1.155€**
- Barre de coupe haies de 150 cm avec moteur et tubes : **3.696€**
- Disque faucheuse de cm 130 (max Ø 2 cm) avec plaque, tuyaux et prises rapides : **6.767€**
- Lamier à 6 couteaux cm 123 (max Ø 3 cm) avec plaque, tuyaux et prises rapides : **8.678€**
- Lamier à 3 disques cm 120 500mm, max Ø 6 cm, avec plaque, tuyaux et prises rapides : **8.678€**
- Kit de raccords rapides pour bras pour application des accessoires : **289€**
- Kit de raccords rapides pour application des accessoires : **200€**
- Arbre cardan 50/800 N : **347€**

Modèle FB/P 430-500-580-600. Débroussailleuse hydraulique semi-professionnelle avec système tournant. Indiquée pour couper l'herbe, les buissons et les sarments allant jusqu'à Ø 4 cm. Pour tracteurs de 70 à 100 CV.

Equipement standard

- Attelage à 3 points Cat. II
- Refroidisseur d'huile
- Barre arrière antichoc avec système d'éclairage LED
- Tiges stabilisatrices avec support pour fixation
- Balayage 100°
- Réversibilité du sens de rotation du rotor
- Rouleau nivelant réglable auto-nettoyant
- Fléaux articulés "Y" avec manille
- Commandes à distance avec télé-flexibles à 5 leviers
- Amortisseur de sécurité par boule d'azote à retour automatique
- Tête de broyage de 100 cm (430), type "MEDIUM" (max. Ø 3-4 cm)
- Tête de broyage de 100 cm (500-580), de type « PRO » max. Ø 5 cm et de 120 cm (600) max .Ø 5 cm
- Système flottant sur la tête de broyage et sur le rotor
- Possibilité de démonter le capot arrière de la tête de broyage
- Protections avant et arrière en caoutchouc
- Double filtre – aspiration et déchargement
- Dimensions réduites pour le transport : 145 cm (430), 190cm (600), et 165 cm (500)
- Protections selon normes CE.

Modèle	Prix
FB/P 430 (CV 40)	**16.469€**
FB/P 500 (CV 48)	**17.666€**
FB/P 580 (CV 48)	**18.732€**
FB/P 600 (CV 54)	**22.670€**

Cardan non compris

Accessoires sur demande

- Tête de broyage 120 cm type "MEDIUM" (430) : **467€** (sur demande pour autres modèles)
- Suspension pneumatique (boule de gaz) : **814€**
- Suspension électrohydraulique (en combination avec détection de charge) : **1.475€**
- Commandes électriques ON/OFF avec joystick (430-500-580) : **4.541€**
- Commandes électriques "détection de charge" avec joystick : (430-500-580) **6.160€** ; (600) : **8.978€**
- Dispositif pour le démarrage électrique du moteur : **1.517€**
- Vidéo de contrôle : **1.155€**
- Version gauche : **1.118€** Version avant : **2.662€**
- Transmission majorée de 65 CV (600) : **3.402€**
- Transmission avec des pompes à piston 82 CV (600) : **7.980€**
- Tête à 3-4 ou 8 disques selon modèles
- Casse-branches de 150 cm (max Ø 5 cm) avec platine et tuyaux : **7.733€**
- Casse-branches de 190 cm (max Ø 10 cm) avec platine et tuyaux : **10.400€**
- Lamier de coupe à 3 disques cm 130 (max Ø 2 cm) complet avec raccords rapides (430-500-580) : **6.752€**
- Lamier de coupe à 3 disques cm 150 (max Ø 3 cm) complet avec raccords rapides (600) : **15.068€**
- Barre de coupe haies de 150 cm avec moteur et prises rapides, avec plaque articulée : **3.696€**
- Kit prises rapides pour bras et pour accessoires : **625€**
- Kit prises rapides pour accessoires : **425€**
- Arbre cardan 60/1000 N : **478€**

Modèle FB/T 660-730. Débroussailleuse professionnelle avec système tournant et télescopique sur le deuxième bras. Machine idéale pour couper l'herbe, les buissons, les tiges et les sarments. Adaptée pour tracteurs de 100 à 150 CV.

Equipement standard

- Attelage à 3 points Cat. II
- Refroidisseur d'huile avec thermostat
- Barre arrière antichoc avec système d'éclairage LED
- Tiges stabilisatrices avec support pour fixation
- Balayage 100°
- Réversibilité du sens de rotation du rotor
- Rouleau nivelant réglable auto-nettoyant
- Fléaux articulés "Y" avec manille
- Commandes à distance avec télé-flexibles à 6 leviers
- Bras télescopique cm 90 (FB/T 660), cm 120 (FB/T 730)
- Amortisseur de sécurité par boule d'azote à retour automatique
- Tête de broyage cm 120 type "PRO" (max Ø 5 cm)
- Système flottant sur la tête de broyage et sur le rotor
- Possibilité de démonter le coffre arrière de la tête de broyage
- Protections frontales avec chaîne et caoutchouc
- Double filtre d'huile – aspiration et déchargement
- Dimensions réduites pour le transport : 190 cm
- Protections selon normes CE

Modèle	Prix
FB/T 600 (CV 54)	**25.683€**
FB/T 730 (CV 54)	**27.038€**

Cardan non compris

Accessoires sur demande

- Jeu marteaux double coup : **362€**
- Tête de broyage 125 cm type à transmission indirecte : **1.601€**
- Tête de broyage 125 cm type à transmission directe : **541€**
- Tête de broyage avec transmission à courroies : **1.071€**
- Suspension pneumatique (boule de gaz) : **814€**
- Suspension électrohydraulique (en combinaison avec détection de charge) : **1.475€**
- Commandes électriques "détection de charge" avec joystick : **9.834€**
- Démarrage électrique du rotor : **1.517€**
- Vidéo de contrôle : **1.155€**
- Version gauche : **1.334€** Version avant : **3.176€**
- Transmission majorée de 65 CV (600) : **3.115€**
- Transmission avec des pompes à piston 82 CV seulement avec transmission à courroies : **7.980€**
- Tête à 4 disques de 500mm. De 200 cm max Ø 15 cm avec tuyaux et prises rapides : **17.451€**
- Casse-branches de 150 cm (max Ø 5 cm) avec platine et tuyaux : **7.733€**
- Casse-branches de 190 cm (max Ø 10 cm) avec platine et tuyaux : **10.400€**
- Lamier de coupe à 3 disques de 150 cm (max Ø 3 cm) : **15.068€**
- Barre de coupe haies de 150 cm (max Ø 3 cm) avec moteur et prises rapides plaque articulée : **3.696€**
- Kit de raccords rapides pour bras pour l'application d'accessoires : **625€**
- Kit de raccords rapides pour application d'accessoires : **425€**
- Arbre cardan 60/1000 N : **478€**

Modèle FB/PG 510-610 Débroussailleuse hydraulique professionnelle avec géométrie des bras à parallélogramme. Elle est conçue pour le broyage de l'herbe, de la végétation en générale, buissons et tiges. A monter sur des tracteurs avec puissance entre 100 et 150 CV.

Equipement standard

- Attelage à 3 points Cat. II
- Refroidisseur d'huile avec thermostat
- Arrêts de sûreté mécanique pour le transport routier
- Barre arrière antichoc avec système d'éclairage LED
- Tiges stabilisatrices avec support pour fixation
- Balayage 100°
- Géométrie à parallélogramme des bras
- Réversibilité du sens de rotation du rotor
- Rouleau nivelant réglable auto-nettoyant
- Fléaux articulés "Y" avec manille
- Commandes à distance avec télé-flexibles à 5 leviers (510) 6 leviers (610)
- Bras télescopique cm 90 (610)
- Amortisseur de sécurité par boule d'azote à retour automatique
- Tête de broyage cm 120 type "PRO" (max Ø 5 cm)
- Transmission à courroies sur le rotor
- Système flottant sur la tête de broyage et sur le rotor
- Possibilité de démonter le capot arrière de la tête de broyage
- Protections frontales avec chaînes et caoutchouc
- Double filtre d'huile – aspiration et déchargement
- Dimensions réduites pour le transport : 190 cm
- Protections selon normes CE

Modèle	Prix
FB/PG 510 (CV 54)	**26.324€**
FB/PG 610 (CV 54)	**29.264€**

Cardan non compris

Accessoires sur demande

- Jeu marteaux double coup : **362€**
- Tête de broyage à entraînement direct : **520€**
- Tête de 125 cm à transmission indirecte (610) : **541€**
- Tête forestière de 125 cm avec transmission par courroies (610) : **2.289€**
- Suspension oléopneumatique : **814€**
- Suspension électrohydraulique (seulement pour "détection de charge") : **1.486€**
- Commandes électriques "détection de charge" avec joystick : **9.744€**
- Démarrage électrique du rotor : **1.517€**
- Vidéo de contrôle : **1.155€**
- Version gauche : **1.433€** Version avant : **3.439€**
- Transmission majorée de 65 CV : **3.402€**
- Transmission avec des pompes à piston 82 CV uniquement avec tête de courroie (610) : **6.699€**
- Tête à 4 disques de 200 cm Ø 600), max Ø 15 cm avec tuyaux et prises rapides : **17.451€**
- Casse-branches de 150 cm (max Ø 5 cm) avec platine et tuyaux : **7.733€**
  Casse-branches de 190 cm (max Ø 10 cm) avec platine et tuyaux : **10.400€**
- Lamier de coupe à 3 disques de 150 cm (max Ø 3 cm) : **15.068€**
- Barre de coupe haies de 150 cm avec plaque, moteur et prises rapides : **3.696€**
- Kit de raccords rapides pour bras pour application d'accessoires : **625€**
- Kit de raccords rapides pour l'application d'accessoires : **425€**
- Arbre cardan 60/1000 N : **478€**

Modèle FB/P SA. Débroussailleuse hydraulique professionnelle avec tête de broyage semi avancée. Elle est conçue pour le broyage de l'herbe, de la végétation en générale, buissons et tiges. A monter sur des tracteurs avec puissance entre 90 et 150 CV

Equipement standard

- Attelage à 3 points Cat. II
- Refroidisseur d'huile avec thermostat
- Barre arrière antichoc avec système d'éclairage LED
- Tiges stabilisatrices avec support pour fixation
- Balayage 100°
- Deuxième bras semi avancé
- Réversibilité du sens de rotation du rotor
- Rouleau nivelant réglable auto-nettoyant
- Fléaux articulés "Y" avec manille
- Commandes à distance avec télé-flexibles à 5 leviers
- Amortisseur de sécurité par boule d'azote à retour automatique
- Tête de broyage de 100 cm type "PRO" (FB/P 500) (max Ø 5 cm)
- Tête de broyage de 120 cm type "PRO" (FB/P 600) (max Ø 5 cm)
- Système flottant sur la tête de broyage et sur le rotor
- Possibilité de démonter le capot arrière de la tête de broyage
- Protections antérieures et postérieures en caoutchouc
- Double filtre – aspiration et déchargement
- Dimensions réduites pour le transport : 235 cm (FB/P 500) et 250 cm (FB/P 600)
- Protections selon normes CE

Modèle	Prix
FB/P 500 SA (CV 48)	**19.110€**
FB/P 600 SA (CV 54)	**23.399€**

Cardan non compris

Accessoires sur demande

- Jeu marteaux double coup **: 362€**
- Tête de broyage 120 cm type "PRO" (500) : **924€**
- Tête de broyage 125 cm type "PRO" avec transmission directe (600) : 495€ indirecte (600) : **1.601€**
- Tête avec transmission à courroies : **1.071€**
- Suspension oléopneumatique du premier bras : **814€**
- Suspension électrohydraulique du 1er bras (seulement pour détection de charge) : **1.475€**
- Commandes électriques ON/OFF avec joystick (500) : **4.541€**
- Commandes électriques "détection de charge" avec joystick (600) : **8.978€**
- Démarrage électrique du rotor : **1.517€**
- Vidéo de contrôle : **1.155€**
- Version gauche : **1.155€**
- Transmission majorée de 65 CV (600) : **3.402€**
- Transmission avec des pompes à piston 82 CV uniquement sur tête de courroie (600) : **7.980€**
- Tête à 3 disques de 600 mm de 150 cm (max Ø 12 cm), avec tuyaux et prises rapides (500) : **15.472€**
- Tête à 4 disques de 600mm, de 200 cm (max Ø 15 cm), avec tuyaux et prises rapides (600) : **17.451€**
- Casse-branches de 150 cm (max Ø 5 cm) avec platine et tuyaux : **7.733€**
- Casse-branches de 190 cm (max Ø 10 cm) avec platine et tuyaux : **10.400€**
- Lamier de coupe à 3 disques de 130 cm (max Ø 2 cm) complet avec raccords rapides (500) : **6.767€**
- Lamier de coupe à 3 disques de 150 cm (max Ø 3 cm) complet avec raccords rapides (600) : **15.068€**
- Barre de coupe haies de 150 cm avec moteur et prises rapides, plaque articulée : **3.696€**
- Kit de raccords rapides pour bras pour application d'accessoires : **625€**
- Kit de raccords rapides pour application d'accessoires : **425€**
- Arbre cardan 60/1000 N : **478€**

Modèle FB/P A.H.G.

Débroussailleuse hydraulique avec dispositif hydraulique de tête de broyage avancée. Elle est conçue pour le broyage de l'herbe, de la végétation en générale, buissons et tiges. A monter sur des tracteurs avec puissance entre 90 et 150 CV.

Equipement standard

- Attelage à 3 points Cat. II
- Refroidisseur d'huile avec thermostat
- Barre arrière antichoc avec système d'éclairage LED
- Tiges stabilisatrices avec support pour fixation
- Balayage 100°
- Suspension oléopneumatique
- Deuxième bras avec avancement hydraulique
- Réversibilité du sens de rotation du rotor
- Rouleau nivelant réglable auto-nettoyant
- Fléaux articulés "Y" avec manille
- Commandes à distance avec télé-flexibles à 6 leviers
- Amortisseur de sécurité par boule d'azote à retour automatique
- Tête de broyage de 100 cm type "PRO" (500 A.H.G.) (max Ø 5 cm)
- Tête de broyage de 120 cm type "PRO" (600 A.H.G.) (max Ø 5 cm)
- Système flottant sur la tête de broyage et sur le rotor
- Possibilité de démonter le capot arrière de la tête de broyage
- Protections frontales avec chaîne et caoutchouc
- Double filtre – aspiration et déchargement
- Dimensions réduites pour le transport : 165 cm (500A.H.G.) et 190 cm (600 A.H.G.)
- Protections selon normes CE

Modèle	Prix
FB/P 500 A.H.G. (CV 48)	**23.861€**
FB/P 600 A.H.G. (CV 54)	**30.613€**

Cardan non compris

Accessoires sur demande

- Jeu marteaux double coup : **362€**
- Tête de broyage 120 cm type "MEDIUM" (500 A.H.G.) : **-**
- Tête de broyage 125 cm type "PRO" avec transmission directe : **509€** (600) ; indirecte (600) : **1.601€**
- Tête de broyage avec transmission à courroies (pas de tête MEDIUM) : **1.071€**
- Suspension électrohydraulique du 1er bras (seulement pour détection de charge) : **1.486€**
- Commandes électriques "détection de charge" avec joystick (500) : 6.400€ ; (600) : **9.744 €**
- Démarrage électrique du rotor : **1.517€**
- Vidéo de contrôle : **1.155€**
- Version gauche : **1.496€**
- Transmission majorée de 65 CV (600) : **3.402€**
- Transmission avec des pompes à piston 82 CV uniquement avec tête de courroies (600) : **7.980€**
- Tête à 3 disques de 150 cm, 600mm, max Ø 12 cm, avec tuyaux et prises rapides (500) : **15.472€**
- Tête à 4 disques de 200 cm ,600mm, max Ø 15 cm, avec tuyaux et prises rapides (6oo) : **17.451€**
- Casse-branches de 150 cm (max Ø 5 cm) avec platine et tuyaux : **7.733€**
- Casse-branches de 190 cm (max Ø 10 cm) avec platine et tuyaux : **10.400€**
- Lamier de coupe à 3 disques 130 cm (max Ø 2 cm) (500) : **6.767€**
- Lamier de coupe à 3 disques 150 cm (max Ø 3 cm) (600) : **15.068€**
- Barre de coupe haies de 150 cm avec moteur et prises rapides, avec plaque articulée : **3.696€**
- Kit de raccords rapides pour bras pour application d'accessoires : **625€**
- Kit de raccords rapides pour application d'accessoires : **425€**
- Arbre cardan 60/1000 N : **478€**

Tailles-haies FRONTONI

MODÈLE FLY 120 : Bras avec barre de coupe pour l'ébranchage d'arbres et haies jusqu'à Ø 1cm. Pour microtracteur de groupe 1 sans implant hydraulique.

Caractéristiques techniques :

Modèle	Machine		Tracteur (caractéristiques requises)			
	Poids - avec huile (Kg)	Diamètre coupe (cm)	Poids (Kg)	Puissance (Cv)		Largeur (cm)
				Min	Max	
Fly 120	220	1	500	16	30	90

Dimensions :

Modèle	Dimensions (mm)				Prix HTVA
	A	D	E	L	
Fly 120 + CBS	800	2.700	4.250	1.200	**9.078€**
Fly 120 + MRK 3	800	2.700	4.450	1.400	**10.684€**
Fly 120 + MRD 3	800	2.700	4.050	1.050	**11.855€**

- CBS : Lamier Taille-haies
- MRK 3 : Lamier à disques à fléaux
- MRD 3 : Lamier à disques à circulaires

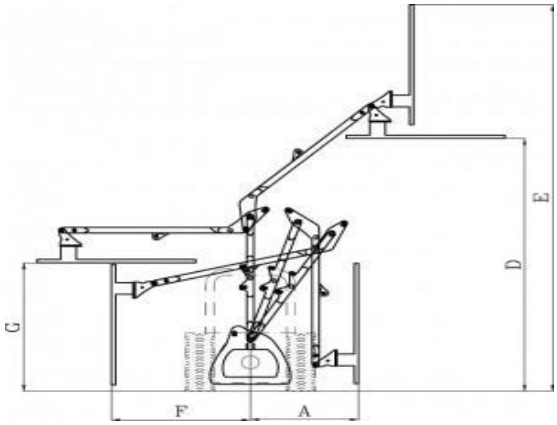

Equipements :

Equipements standards	
Commandes par câbles télé-flexibles (2.000mm)	*
Implantation hydraulique indépendante	*
Equipements optionnels	
Haubans de fixations	**149€**
Kit de pose à terre anti-basculement	**356€**
Commandes mono-levier avec câbles (200mm)	**362€**
Commandes électriques (on-off) (joystick)	**3.630€**
Support pour fixation des tirants	**313€**

MODÈLE Spider 150 : Bras effeuilleur avec barre de coupe pour l'ébranchage d'arbres et haies jusqu'à Ø 3cm. Il fournit un parfait compromis aux utilisateurs particuliers et professionnels.

Caractéristiques techniques :

Modèle	Machine		Tracteur (caractéristiques requises)			
	Poids - avec huile (Kg)	Diamètre coupe (cm)	Poids (Kg)	Puissance (Cv)		Largeur (cm)
				Min	Max	
Spider 150	310	3	600	25	40	120

Dimensions :

Modèle	Dimensions (mm)				Prix HTVA
	A	D	E	L	
Spider 150 + CBS	820	3.500	5.200	1.500	**7.615€**
Spider 150 + MRK 3	820	3.500	5.100	1.400	**9.290€**
Spider 150 + MRD 3	820	3.500	4.750	1.050	**11.265€**

- CBS : Lamier Taille-haies
- MRK 3 : Lamier à disques à fléaux
- MRD 3 : Lamier à disques à circulaires

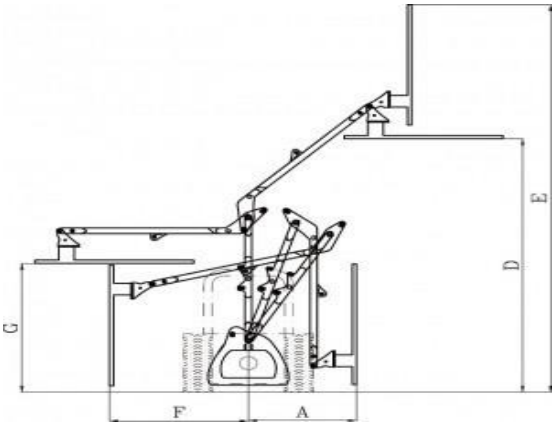

Equipements :

Equipements standards	
Commandes par câbles télé-flexibles (2.500mm)	*
Equipements optionnels	
Haubans de fixations	**149€**
Implantation hydraulique indépendante	**2.273€**
Commandes électroniques joystick – Roller-	**3.630€**
Support pour fixation des tirants	**264€**
Commandes mono-levier avec câbles (2.500mm)	**358€**

Bras débroussailleur FRONTONI

MODÈLE Butterfly : Débrousailleuse pour microtracteurs de 13 à 35Cv, conçue pour le nettoyage des fossés, des bords des routes, des digues, des haies et des parcs.

Caractéristiques techniques :

Modèle	Machine			Tracteur			Prix HTVA
	Poids (Kg)	P.D.F (trs/min.)	Capacité réservoir à huile (l)	Poids (Kg)	Puissance (Cv)		
					Min	Max	
Butterfly 170	220	540	35	550	13	25	**7.608€**
Butterfly 250	260	540	48	700	20	30	**7.926€**
Butterfly 300	310	540	55	800	20	30	**8.339€**
Butterfly 350	350	540	55	900	23	35	**8.751€**

Dimensions :

Modèle	Dimensions (mm)						
	A	B	C	D	E	F	G
Butterfly 170	1700	1850	900	2300	1150	1150	500
Butterfly 250	2500	2400	2000	2800	1600	1700	600
Butterfly 300	3000	2900	2500	3300	1800	1900	800
Butterfly 350	3500	3400	3000	3500	2000	2100	800

Equipements :

Equipements standards	170	250	300	350
Commandes par câbles télé-flexibles (2.000m)	*	*	*	*
Implantation hydraulique indépendante	*	*	*	*
Dispositif antichoc mécanique	*	*	*	*
Rouleau réglable en hauteur	*	*	*	*
Transmission directe		*	*	*
Transmission à courroies	*			
Flottant sur la tête	*	*	*	*
Rotor à double sens de rotation	*	*	*	*
Equipements optionnels				
Cardan	**255€**	**255€**	**255€**	**255€**
Haubans de fixations	**185€**	**185€**	**185€**	**185€**
Support pour fixation des tirants	**313€**	**313€**	**313€**	**313€**
Echangeur de chaleur avec thermostat	**909€**	**909€**	**909€**	**909€**
Commandes électroniques Joystick - Roller	**3.700€**	**3.700€**	**3.700€**	**3.700€**
Commandes élec. (Proportionnelle) (Joystick)	**4.390€**	**4.390€**	**4.390€**	**4.390€**
Commandes mono-levier avec câbles (2000mm)	**362€**	**362€**	**362€**	**362€**

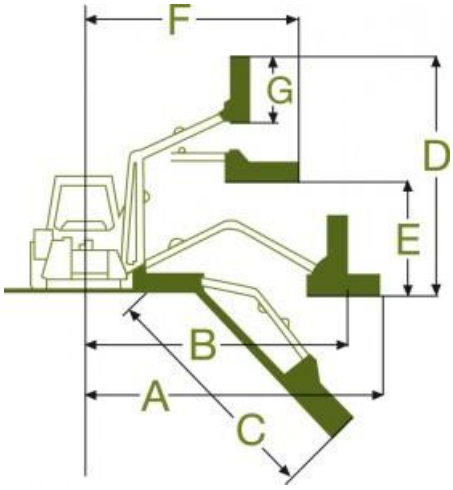

MODÈLE ELITE : Débroussailleuse pour tracteurs de petite et moyenne puissance, adaptée au nettoyage de talus, fossés et bords de route.

Modèle	Machine			Tracteur			Prix HTVA
	Poids (Kg)	P.D.F (trs/min)	Capacité réservoir à huile (l)	Poids (Kg)	Puissance (Cv)		
					Min	Max	
Elite 350	470	540	85	1.800	40	50	**9.860€**
Elite 400	530	540	85	2.100	50	60	**10.200€**
Elite 450	570	540	85	2.200	50	70	**10.506€**

Caractéristiques techniques :

Dimensions :

Modèle	Dimensions (mm)						
	A	B	C	D	E	F	G
Elite 350	3600	3000	2900	4400	2300	2000	800
Elite 400	4200	3400	3300	4800	2600	2300	1000
Elite 450	4700	3900	3500	5000	2900	2500	1000

Equipements :

Equipements standards	350	400	450
Commandes par câbles télé-flexibles (2.500mm)	*	*	*
Implantation hydraulique indépendante	*	*	*
Dispositif antichoc mécanique	*	*	*
Rouleau réglable en hauteur	*	*	*
Transmission directe	*	*	*
Flottant sur la tête	*	*	*
Cardan	*	*	*
Rotor à double sens de rotation	*	*	*
Pare chocs avec feux	*	*	*
Patins anti-usure	*	*	*
Equipements optionnels			
Haubans de fixations	**197€**	**197€**	**197€**
Support pour fixation des tirants	**264€**	**264€**	**264€**
Echangeur de chaleur avec thermostat	**944€**	**944€**	**944€**
Commandes électroniques Joystick - Roller	**3.779€**	**3.779€**	**3.779€**
Commandes élec. (Proportionnelle) (Joystick)	**4.497€**	**4.497€**	**4.497€**
Dispositif antichoc hydraulique	**1.187€**	**1.187€**	**1.187€**
Transmission à courroies	**1.157€**	**1.157€**	**1.157€**
Commandes mono-levier avec câbles (2500mm)	**362€**	**362€**	**362€**

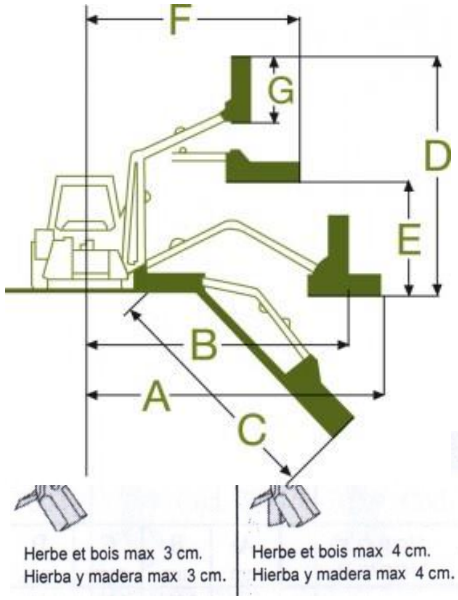

Standard de série

+ 177€

MODÈLE FOX BASIC : Débroussailleuse pour tracteurs de moyenne puissance, adaptée au nettoyage de talus, fossés et bords de route

Caractéristiques techniques :

Modèle	Machine			Tracteur			Prix HTVA
	Poids (Kg)	P.D.F (trs/min)	Capacité réservoir à huile (l)	Poids (Kg)	Puissance (Cv)		
					Min	Max	
Fox basic 400	660	540	190	2000 Kg	50	60	**11.487€**
Fox basic 450	700	540	190	2500 Kg	60	70	**11.813€**
Fox basic 500	740	540	200	2800 Kg	60	80	**12.289€**

Dimensions :

Modèle	Dimensions (mm)						
	A	B	C	D	E	F	G
Fox Basic 400	3600	3000	2900	4400	2300	2000	800
Fox Basic 450	4200	3400	3300	4800	2600	2300	1000
Fox Basic 500	4700	3900	3500	5000	2900	2500	1000

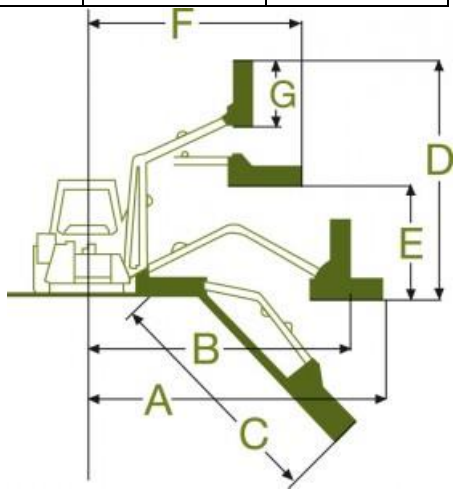

Equipements :

Equipements standards	400	450	500
Commandes par câbles télé-flexibles (3.000mm)	*	*	*
Implantation hydraulique indépendante	*	*	*
Dispositif antichoc mécanique	*	*	*
Rouleau réglable en hauteur	*	*	*
Transmission directe	*	*	*
Flottant sur la tête	*	*	*
Rotor à double sens de rotation	*	*	*
Patins anti-usure	*	*	*
Equipements optionnels			
Suspension oléopneumatique du 1er bras	**881€**	**881€**	**881€**
Cardan	**286€**	**286€**	**286€**
Haubans de fixations	**197€**	**197€**	**197€**
Support pour fixation des tirants	**370€**	**370€**	**370€**
Echangeur de chaleur avec thermostat	**1.157€**	**1.157€**	**1.157€**
Commandes électroniques Joystick – Roller	**3.865€**	**3.865€**	**3.865€**
Commandes élec. (proportionnelles) (Joystick)	**4.873€**	**4.873€**	**4.873€**
Transmission à courroies	**1.243€**	**1.243€**	**1.243€**
Pare chocs avec feux	**277€**	**277€**	**277€**
Commandes mono-levier avec câbles (3000mm)	**362€**	**362€**	**362€**

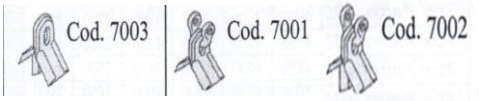

Standard de série	**+103€**	**+131€**
→ Herbe et bois max 6cm.	→Herbe et bois max 3cm.	→Herbe et bois max 4cm.

.64MODÈLE FOX PROFI : Débrousailleuse pour tracteurs de moyenne puissance, adaptée au nettoyage de talus, fossés et bords de route

Caractéristiques techniques :

Modèle	Machine			Tracteur			Prix HTVA
	Poids (Kg)	P.D.F (trs/min)	Capacité réservoir à huile (l)	Poids (Kg)	Puissance (Cv)		
					Min	Max	
Fox profi 400	780	540	190	2000	50	60	**12.261€**
Fox profi 450	820	540	190	2500	60	70	**12.587€**
Fox profi 485	850	540	200	2800	60	80	**13.467€**
Fox profi 500	860	540	200	2800	60	80	**13.844€**
Fox profi 530	870	540	200	3000	70	90	**14.150€**
Fox profi 570	895	540	200	3200	80	90	**15.174€**

Dispositif antichoc hydraulique

Dimensions :

Modèle	Dimensions (mm)						
	A	B	C	D	E	F	G
Fox Profi 400	4000	3700	2900	3800	2100	1500	1000
Fox Profi 450	4500	4200	3400	4300	2350	1700	1000
Fox Profi 485	4850	4500	3750	4650	2500	1800	1000
Fox Profi 500	5000	4700	3900	4800	2600	1900	1000
Fox Profi 530	5300	5000	4200	5100	2750	2050	1000
Fox Profi 570	5700	5300	4600	5400	2900	2250	1000

Equipements :

Equipements standards	400	450	485	500	530	570
Commandes par câbles télé-flexibles (3.000mm)	*	*	*	*	*	*
Implantation hydraulique indépendante	*	*	*	*	*	*
Dispositif antichoc hydraulique	*	*	*	*	*	*
Rouleau réglable en hauteur	*	*	*	*	*	*
Transmission directe	*	*	*	*	*	*
Flottant sur la tête	*	*	*	*	*	*
Cardan	*	*	*	*	*	*
Haubans de fixations	*	*	*	*	*	*
Rotor à double sens de rotation	*	*	*	*	*	*
Pare chocs avec feux	*	*	*	*	*	*
Patins anti-usure	*	*	*	*	*	*
Equipements optionnels						
Transmission à courroies	**1.243€**					
Suspension oléopneumatique du 1er bras	**881€**					
Support pour fixation des tirants	**370€**					
Echangeur de chaleur avec thermostat	**1.157€**					
Commandes électroniques Joystick – Roller	**3.865€**					
Commandes élec. (proportionnelle) (Joystick)	**4.873€**					
Commandes mono-levier avec câbles (3000mm)	**362€**					

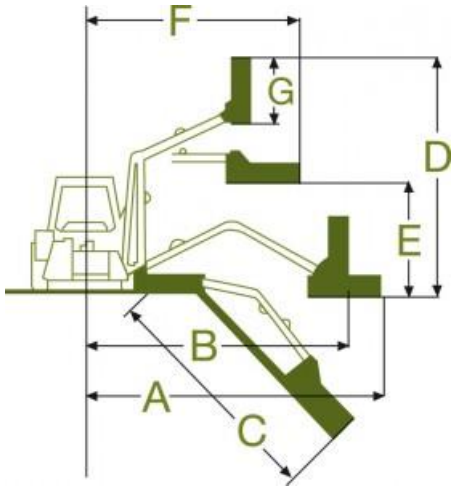

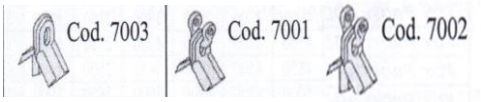

Standard de série	+103€	+131€
→ Herbe et bois max 6cm.	→Herbe et bois max 3cm.	→Herbe et bois max 4cm.

MODÈLE SNAKE : Débroussailleuse hydraulique pour tracteurs de moyenne puissance, adaptée au nettoyage de talus, fossés et bords de route.

Dispositif de sécurité sur la rotation (90°)

Caractéristiques techniques :

Modèle	Machine			Tracteur			Prix HTVA
	Poids (Kg)	P.D.F (trs/min)	Capacité réservoir à huile (l)	Poids (Kg)	Puissance (Cv) Min	Puissance (Cv) Max	
Snake 460	820	540	190	2500 Kg	60	70	**14.867€**
Snake 500	850	540	190	3000 Kg	70	90	**15.016€**

Dimensions :

Modèle	Dimensions (mm)						
	A	B	C	D	E	F	G
Snake 460	4650	4600	3250	4500	2200	2900	1000
Snake 500	4950	4600	3500	4800	2200	3200	1000

Equipements :

Equipements standards	460	500
Commande par câble télé-flexible (2500 mm)	*	*
Implantation hydraulique indépendante	*	*
Dispositif antichoc hydraulique	*	*
Rouleau réglable en hauteur	*	*
Transmission directe	*	*
Flottant sur la tête	*	*
Pare-chocs avec feux	*	*
Patins anti-usure	*	*
Cardan	*	*
Haubans de fixations	*	*
Rotor à double sens de rotation	*	*
Equipements optionnels		
Transmission à courroies	**1.243€**	
Suspension oléopneumatique du 1er bras	**881€**	
Amortisseur oléopneumatique	**704€**	
Support pour fixation des tirants	**370€**	
Echangeur de chaleur avec thermostat	**1.158€**	
Commandes mono-levier avec câbles (2500 mm)	**362€**	
Commandes électroniques joystick-roller	**5.150€**	
Commandes élec. (Proportionnelle) (joystick)	**5.164€**	

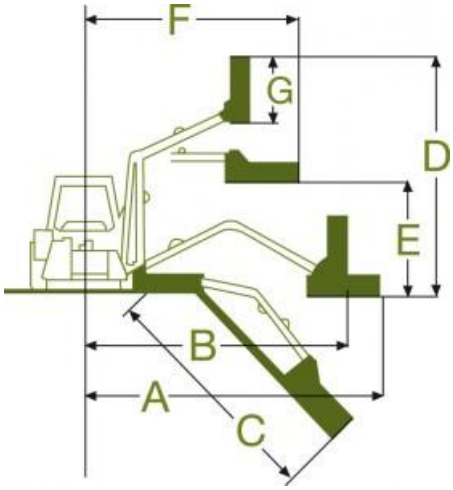

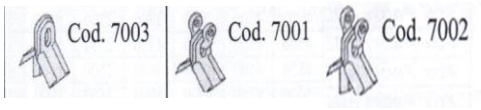

Standard de série	+103€	+131€
→ Herbe et bois max 6cm.	→Herbe et bois max 3cm.	→Herbe et bois max 4cm.

MODÈLE DRAGON : Débroussailleuse hydraulique, adaptée au nettoyage de talus, fossés et bords de route. Machine équipée d'une rotation hydraulique.

Dispositif de sécurité sur la rotation (90°)

Caractéristiques techniques :

Modèle	Machine			Tracteur			Prix Hors Tva
	Poids (Kg)	P.D.F (trs/min)	Capacité réservoir à huile (l)	Poids (Kg)	Puissance (Cv)		
					Min	Max	
DRAGON 500	1.120	540	200	3.700	80	100	**16.578€**
DRAGON 550	1.170	540	200	3.900	90	100	**16.728€**
DRAGON 600	1.210	540	205	4.300	90	110	**17.431€**

Dimensions :

Modèle	Dimensions (mm)						
	A	B	C	D	E	F	G
Dragon 500	5000	4200	3900	4900	2300	1900	1000
Dragon 550	5500	4700	4300	5400	2600	2100	1000
Dragon 600	6000	5500	4800	5900	2800	2500	1200

Equipements :

Equipements standards	500	550	600
Commandes par câbles télé-flexibles (3.000mm)	*	*	*
Implantation hydraulique indépendante	*	*	*
Dispositif antichoc hydraulique	*	*	*
Rouleau réglable en hauteur	*	*	*
Transmission directe	*	*	*
Flottant sur la tête	*	*	*
Cardan	*	*	*
Haubans de fixations	*	*	*
Rotor à double sens de rotation	*	*	*
Pare chocs avec feux	*	*	*
Patins anti-usure	*	*	*
Equipements optionnels			
Suspension oléopneumatique du 1er bras	**881€**		
Amortisseur oléopneumatique	**704€**		
Transmission à courroies	**1.434€**		
Rotation supplémentaire de la tête (90°)	**1.947€**		
Support pour fixation des tirants	**370€**		
Kit moteur et pompe en fonte (HP60)	**2.636€**		
Echangeur de chaleur avec thermostat	**1.215€**		
Commandes élec. (proportionnelle) (Joystick)	**5.490€**		
Commandes électroniques Joystick – Roller	**5.313€**		

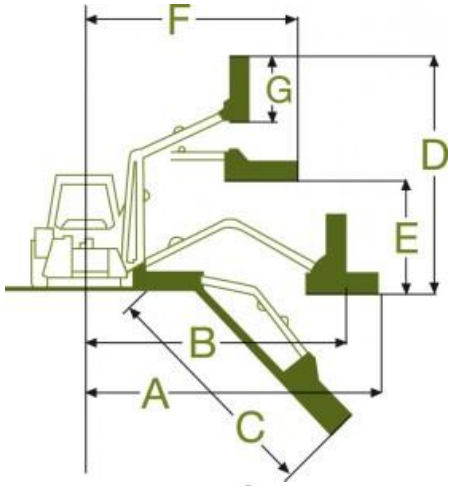

Cod. 7003

Standard de série

Cod. 7001

Herbe et bois max 3cm +122€

Cod. 7004

Herbe et bois max 8 cm. + 455€

Cod. 7012

Herbe et bois max 4 cm. + 221€

Cod. 7002

Herbe et bois max 4 cm. +149€

Cod. 7014

Herbe et bois max 4cm. +264€

MODÈLE DRAGON 660 S (Bras TELESCOPIQUE) : Débroussailleuse hydraulique, adaptée au nettoyage de talus, fossés et bords de route. Machine équipée d'une rotation hydraulique et d'un télescopique réglable par patins anti-usure.

Dispositif de sécurité sur la rotation (90°)

Caractéristiques techniques :

Modèle	Machine			Tracteur			Prix Hors Tva
	Poids (Kg)	P.D.F (trs/min)	Capacité réservoir à huile (l)	Poids (Kg)	Puissance (Cv) Min	Puissance (Cv) Max	
DRAGON 660 S	1.320	540	215	4.500	100	140	**21.921€**

Dimensions :

Modèle	Dimensions (mm)							
	Télescopique	**A**	**B**	**C**	**D**	**E**	**F**	**G**
DRAGON 660 S	900	6600	5900	5400	6800	2700	2500	1200

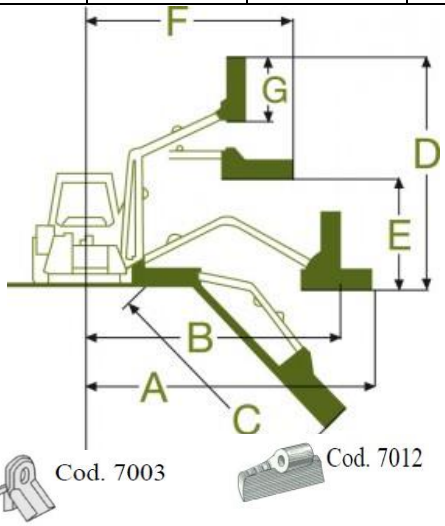

Equipements :

Equipements standards	660 S
Commandes par câbles télé-flexibles (3.000mm)	*
Implantation hydraulique indépendante	*
Dispositif antichoc hydraulique	*
Rouleau réglable en hauteur	*
Transmission directe	*
Flottant sur la tête	*
Cardan	*
Haubans de fixations	*
Rotor à double sens de rotation	*
Pare chocs avec feux	*
Patins anti-usure	*
Échangeur de chaleur avec thermostat	*
Equipements optionnels	
Rotation supplémentaire de la tête (90°)	**1.947€**
Amortisseur oléopneumatique	**704€**
Suspension oléopneumatique du 1er bras	**881€**
Transmission à courroies	**1.434€**
Support pour fixation des tirants	**370€**
Commandes élec. (proportionnelle) (Joystick)	**5.633€**
Commandes électroniques Joystick – Roller	**5.477€**

Standard de série : max 6cm

Herbe et bois max 3cm +122€

Herbe et bois max 8 cm. + 455€

Herbe et bois max 4 cm. + 221€

Herbe et bois max 4 cm. +149€

Herbe et bois max 4cm. +264€

MODÈLE EXPLORER : Débroussailleuse hydraulique où le problème lié à la visibilité de la tête pendant le travail est résolu. Visibilité et puissance sont les qualités de cette machine.

Dispositif de sécurité sur la rotation (90°)

Caractéristiques techniques :

Modèle	Machine			Tracteur			Prix Hors Tva
	Poids (Kg)	P.D.F (trs/min)	Capacité réservoir à huile (l)	Poids (Kg)	Puissance (Cv) Min	Puissance (Cv) Max	
Explorer	1.680	540	230	5.800	130	180	**36.440€**

Dimensions :

Modèle	Dimensions (mm)							
		A	B	C	D	E	F	G
Explorer	Pos. « Droite »	6200	6100	4450	6500	5000	1950	1200
	Pos. « Pliée »	5100	5000	3350	5500	4000	1600	

A	B	C	D	E	F
112°	6200	5100	2445	2805	1200

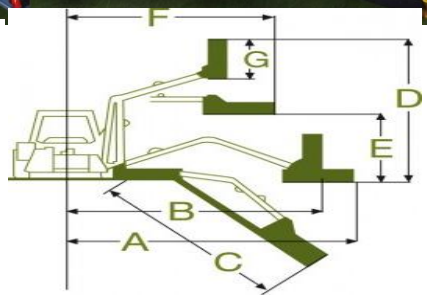

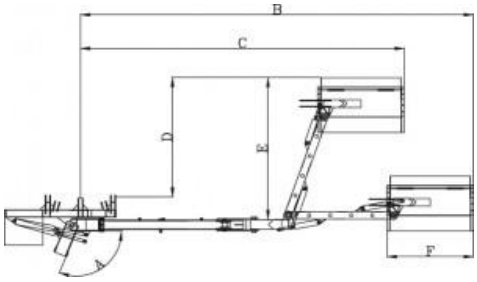

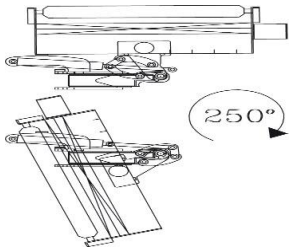

Equipements :

Equipements standards	EXPLORER
Commandes par câbles télé-flexibles (3.000mm)	*
Implantation hydraulique indépendante	*
Dispositif antichoc hydraulique	*
Rouleau réglable en hauteur	*
Transmission directe	*
Flottant sur la tête	*
Cardan	*
Haubans de fixations	*
Rotor à double sens de rotation	*
Pare chocs avec feux	*
Patins anti- usure	*
Multiplicateur –TOP-	*
Échangeur de chaleur avec thermostat	*
Equipements optionnels	
Amortisseur oléopneumatique	**701€**
Transmission à courroies	**1.434€**
Commandes électriques (proportionnelle) (Joystick)	**5.587€**

Cod. 7003

Standard de série : max 6cm

Cod. 7001

Herbe et bois max 3cm +122€

Cod. 7004

Herbe et bois max 8 cm. + 455€

Cod. 7012

Herbe et bois max 4 cm. + 221€

Cod. 7002

Herbe et bois max 4 cm. +149€

Cod. 7014

Herbe et bois max 4cm. +264€

MODÈLE CAMEL : Débroussailleuse pour tracteur de moyenne puissance qui garantit une parfaite visibilité de la tête de broyage de la part de l'opérateur et ce, dans toutes les situations.

Dispositif antichoc hydraulique

Caractéristiques techniques :

Modèle	Machine			Tracteur			Prix Hors Tva
	Poids (Kg)	P.D.F (trs/min)	Capacité réservoir à huile (l)	Poids (Kg)	Puissance (Cv)		
					Min	Max	
Camel	850	540	190	3.000	70	90	**16.274€**

Dimensions :

Modèle	Dimensions (mm)						
	A	B	C	D	E	F	G
Camel	4900	4850	3200	4750	3400	2100	1000

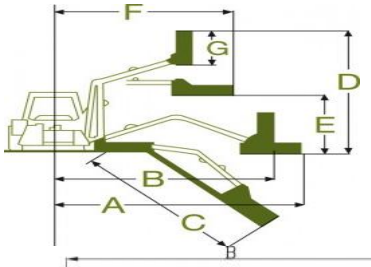

	A	B	C	D
Camel	115°	4900	1350	1000

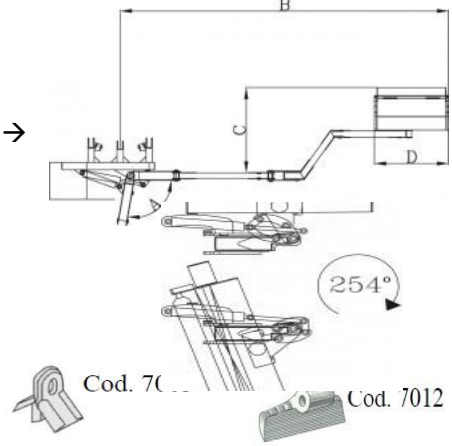

Equipements :

Equipements standards	CAMEL
Commandes par câbles télé-flexibles (2.500mm)	*
Implantation hydraulique indépendante	*
Dispositif antichoc hydraulique	*
Rouleau réglable en hauteur	*
Transmission directe	*
Flottant sur la tête	*
Cardan	*
Haubans de fixations	*
Rotor à double sens de rotation	*
Patins anti-usure	*
Pare chocs avec feux	*
Equipements optionnels	
Transmission à courroies	**1.243€**
Suspension oléopneumatique du 1er bras	**881€**
Amortisseur oléopneumatique	**704€**
Support pour fixation des tirants	**370€**
Échangeur de chaleur avec thermostat	**1.157€**
Commandes électroniques Joystick - Roller	**5.150€**
Commandes élec. (Proportionnelle) (Joystick)	**5.164€**
Commandes mono-levier avec câbles (2.500mm)	**362€**

Standard de série : max 6cm

Herbe et bois max 3cm +122€

Herbe et bois max 4 cm. +221€

MODÈLE ELEPHANT : Débroussailleuse pour tracteurs de moyenne puissance qui garantit une parfaite visibilité de la tête de broyage de la part de l'opérateur et ce, dans toutes les situations.

Dispositif de sécurité sur la rotation (90°)

Caractéristiques techniques :

Modèle	Machine			Tracteur			Prix Hors Tva
	Poids (Kg)	P.D.F (trs/min)	Capacité réservoir à huile (l)	Poids (Kg)	Puissance (Cv)		
					Min	Max	
Éléphant	1160	540	200	4.200	90	110	**19.919€**

Dimensions :

Modèle	Dimensions (mm)						
	A	B	C	D	E	F	G
Éléphant	5500	5450	4000	5800	4300	2000	1000

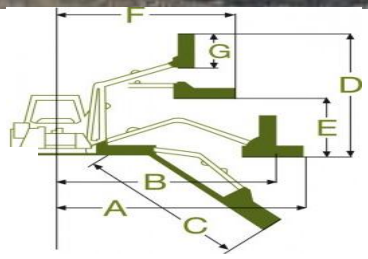

A	B	C	D
122°	5500	1560	1000

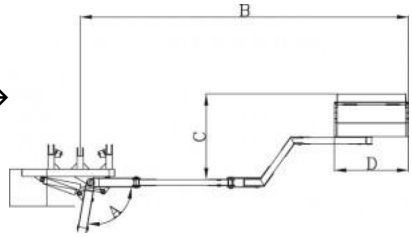

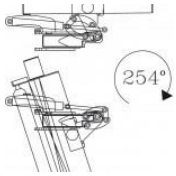

Equipements standards	ELEPHANT
Commandes par câbles télé-flexibles (3.000mm)	*
Implantation hydraulique indépendante	*
Dispositif antichoc hydraulique	*
Rouleau réglable en hauteur	*
Transmission directe	*
Flottant sur la tête	*
Cardan	*
Haubans de fixations	*
Rotor à double sens de rotation	*
Pare chocs avec feux	*
Patins anti- usure	*
Equipements optionnels	
Suspension oléopneumatique du 1er bras	**881€**
Amortisseur oléopneumatique	**704€**
Transmission à courroies	**1.434€**
Support pour fixation des tirants	**370€**
Échangeur de chaleur avec thermostat	**1.215€**
Kit moteur et pompe en fonte (HP60)	**2.636€**
Commandes élec. (proportionnelle) (Joystick)	**5.490€**
Commandes électroniques Joystick – Roller	**5.313€**

Cod. 7003

Standard de série : max 6cm

Cod. 7001

Herbe et bois max 3cm +122€

Cod. 7004

Herbe et bois max 8 cm. + 455€

Cod. 7012

Herbe et bois max 4 cm. + 221€

Cod. 7002

Herbe et bois max 4 cm. +149€

Cod. 7014

Herbe et bois max 4cm. +264€

Broyeurs de branches à disques TEKNAMOTOR :

MODELE AVEC DISQUE A COUTEAUX, PTO :

Modèle SKORPION	160R	250R	250RG/90
Dimensions	2.320 x 1.850 x 2.320	2.500 x 2.030 x 2.560	3.400 x 2.400 (2.930) x 2.680
Poids (Kilos)	640	960	1.900 (sans la grue)
Ø bois (mm)	**160**	**250**	**250**
Débit de broyage	12 m³/h	18 m³/h	18m³/h
Nombre de couteaux (Réversibles)	2 couteaux + 2 contre-couteaux	3 couteaux + 2 contre-couteaux	3 couteaux + 2 contre-couteaux
Puissance min. du tracteur (Cv)	60	80	100
Largeur du copeau de bois	9 à 11mm	9 à 14mm	9 à 14mm
Ø du rotor (mm)	550	800	800
Mode d'admission	2 rouleaux hydrauliques	2 rouleaux hydrauliques	1 rouleau hydraulique + 1 tapis d'admission
Emplacement de la trémie d'admission du bois	Arrière du broyeur (oblique par rapport à l'axe de la P.D.F)	Arrière du broyeur (oblique par rapport à l'axe de la P.D.F)	Coté du broyeur (90° par rapport à l'axe de la P.D.F)
Attelage (châssis)	Attelage 3 points	Attelage 3 points	Attache remorque Châssis sur roues
Grue			En option
No-Stress	Oui	Oui	Oui
Cardan	Compris	Compris	Compris
Prix HTVA	**11.746 €**	**14.925 €**	**27.975 €**

TEKNAMOTOR 160R

TEKNAMOTOR 250R

TEKNAMOTOR 250RG/90

MODELE AVEC DISQUE A COUTEAUX, châssis routier et moteur indépendant :

Modèle SKORPION	120 S	160 SD
Dimensions	3.710 x 1.800 x 2.270	3.710 x 1.800 x 2.270
Poids (Kilos)	860	1.050
Ø bois (mm)	**120**	**160**
Débit de broyage (m³/h)	8	12
Nombre de couteaux	2 couteaux + 2 contre-couteaux	2 couteaux + 2 contre-couteaux
Moteur	KOHLER 25 Cv Essence	Lombardini KDW 1003
Largeur du copeau de bois	De 9 à 11mm	De 9 à 11mm
Ø du disque (mm)	550	550
Mode d'administration	2 rouleaux hydrauliques	2 rouleaux hydrauliques
Emplacement de la trémie d'admission du bois	Arrière du broyeur	Arrière du broyeur
No-Stress	En option	Oui
Démarrage	Electrique	Electrique
Prix HTVA	**21.313 €**	**25.885 €**

Teknamotor 160 SD

Teknamotor 120 S

Broyeurs de branches à tambour TEKNAMOTOR

MODELE AVEC ROTOR TAMBOUR (spécial plaquettes), PTO :

Modèle SKORPION	280RB	280 RBG
Dimensions	1.735 x 1.865 (2.590) x 2.350	1.735 x 1.865 (2.590) x 2.350
Poids (Kilos)	1.100	1.200
Ø bois (mm)	**180**	**180**
Débit de broyage (m³/h)	10	10
Nombre de couteaux	3 lames + 1 appui de coupe	3 lames + 1 appui de coupe
Puissance min. du tracteur (Cv)	60	60
Largeur du copeau de bois	Jusqu'à 25mm en fonction du bois	Jusqu'à 25mm en fonction du bois
Ø du tambour (mm)	420	420
Mode d'administration	2 rouleaux	1 rouleau + tapis inférieur
Grue		
Emplacement de la trémie d'admission du bois	Coté du broyeur (90° par rapport à l'axe de la P.D.F)	Coté du broyeur (90° par rapport à l'axe de la P.D.F)
Attelage (châssis)	Attelage 3 points	Attelage 3 points
No-Stress	Oui	Oui
Cardan	Compris	Compris
Prix HTVA	**24.926 €**	**28.904 €**

Ce modèle dispose d'une grille de calibrage afin de réguler la longueur des copeaux !

Teknamotor 280 RB

Teknamotor 280 RBG

Broyeur de branches BG MAT Type GL/D

MODELE HERCULES : Idéal pour le broyage de produits secs et verts. Il produit de très bons copeaux réservés à la combustion, et de taille variable en fonction du réglage des couteaux. Un rouleau activé par un moteur hydraulique entraine le produit dans le disque porte-couteaux.

Equipements :

- ✓ Attelage 3 points Cat. I et II.
- ✓ Version 1 rouleau d'entrainement
- ✓ 2 disques porte-outils
- ✓ Rouleau denté à contrôle hydraulique, muni d'un inverseur instantané pour alimentation forcée du bois
- ✓ Activation facile et rapide du contrôle **d'effort manuel et arrêt de l'alimentation** sur barre de sécurité
- ✓ Contrôle **d'effort automatique (no stress contrôle) sur modèles C150SE / M160SE**
- ✓ Châssis surdimensionné
- ✓ Système hydraulique **indépendant**
- ✓ Cardan de prise de force

Caractéristiques techniques :

Type			(Cv)		kg	(m3/h)	ø	(Cm)	No-stress control	Prix HTVA
C125	590x28	220x150	25 - 60	2	450	8 à 16	125mm	115-130-210	-	**7.225€**
C150SE	600x30	220x160	25 - 70	4	500	10 à 16	150mm	120-135-220	Oui	**8.330€**
M160SE	610x30	220x160	35 - 110	4	527	12 à 20	150mm	140-140-225	Oui	**9.520€**

Option :

- Cardan avec roue libre : **235€**

Disque multifonctionnel

MODELE GALAXI : Idéal pour le broyage de produits secs et verts. Il produit de très bons copeaux réservés à la combustion, et de taille variable en fonction du réglage des couteaux.

Equipements :

- ✓ Attelage 3 points Cat. I et II (pour la version PTO)
- ✓ Version 2 rouleaux hydrauliques d'entrainement, munis de moteurs orbitaux indépendants
- ✓ 2 disques porte-outils
- ✓ Rouleau denté à contrôle hydraulique, muni d'un inverseur instantané pour alimentation forcée du bois
- ✓ Contrôle **d'effort automatique (no stress contrôle)**
- ✓ Châssis surdimensionné
- ✓ Système hydraulique **indépendant**
- ✓ Cardan de prise de force

Caractéristiques techniques :

Type			Version		kg	(m³/h)	MAX	(Cm)	No stress control	Prix HTVA
C155DT	610x30	220x160 2 roul.	**PTO** 25-85	4	520	10 à 20	155mm	130-141230	Oui	**9.265€**
M165DT	610x30	220x170 2 roul.	**PTO** 35-100	4	540	10 à 25	160mm	140-150230	Oui	**10.030€**

Option :

- Cardan avec roue libre : **213€**

Disque multifonctionnel

MODELE GALAXI (châssis routier) :

Equipements :

- ✓ 2 disques porte-outils
- ✓ Contrôle **d'effort automatique (no stress contrôle).**
- ✓ Châssis surdimensionné
- ✓ Système hydraulique **indépendant**
- ✓ Version 2 rouleaux hydrauliques d'entrainement, munis de moteurs orbitaux indépendants
- ✓ La barre de sécurité permet l'arrêt instantané des rouleaux entraîneurs, et commande l'inversion de la marche.

Caractéristiques techniques :

Type			Version		kg	m³/h	MAX	(Cm)	No stress control	Prix HTVA
CDB150 DT	610x30	220x170 2 roul.	Honda 25Cv	4	690	10 à 20	130mm	158 – 358 -240	Oui	**18.870€**

MODELE GALAXI HY 120 : sur hydraulique ; convient pour chargeur (Weideman, Schaffer,…)

Caractéristiques techniques :

Type			kg	(Cm)	MAX	(Cm)	No stress control	Prix HTVA
HY 120	220x160	70/70 160 BAR	400	8 à 16	120mm	126-120-180	Oui	**10.655€**

MODELE FUSION : Idéal pour déchiqueter des produits verts et secs grâce à son système spécial d'alimentation à tapis + rouleau et permet de satisfaire les professionnels.

Fusion C 155 DS

Equipements :

- ✓ **Nouveau système de coupe à 4 couteaux**
- ✓ Puissante ventilation
- ✓ Maîtrise facile et rapide grâce à son **levier de contrôle**
- ✓ Attelage à 3 points de Cat I. et II.
- ✓ Chargement **latéral**

Caractéristiques techniques :

Type			Version		kg	(m³/h)	MAX	(Cm)	No stress control	Prix HTVA
C155DS	670x32	240x185	**PTO** 35	4	570	14 à 24	155mm	144-135-240	Oui	**10.215€**
M175DS	670x32	240x185	**PTO** 45	4	590	14 à 30	170mm	140-140-240	Oui	**11.250€**
M235DS	870x40	310x265	**PTO** 80	6	990	17 à 40	235mm	245-149-288	Oui	**18.725€**
Fusion Motor 1	670x32	240x185	**Honda GX800 25Cv**	4	850	10 à 22	140mm	158-358-240	Oui	**21.250€**

Option :

- Châssis tournant : **2.307€** (Pour les FUSION MOTOR)

Disque multifonctionnel

Tapis + rouleau

Système de NO-STRESS control

Fusion Motor

MODELE TITAN : petite déchiqueteuse de branches rapide

Equipements :

- ✓ **Rotor spécial** pour faciliter la maintenance de la machine
- ✓ Système de coupe par un t**ambour de Ø360mm**
- ✓ Existe en **version thermique et prise de force**
- ✓ Production de **4 à 10 m³ par heure**
- ✓ **Bouton de sécurité** pour l'arrêt immédiat
- ✓ **Portillon** pour un accès rapide aux couteaux
- ✓ **Ouverture de la trémie latérale** pour maintenance rapide de la machine

Caractéristiques techniques :

Modèle	Titan BIO	Titan GTX PRO	Titan GTX PTO	TITAN PRO HYDROSTATIQUE
Moteur (Made in USA)	VANGUARD 1 Cyl - 14Cv	HONDA GX690 2 Cyl. 22Cv	Tracteur de 30Cv Min.	VANGUARD 2 Cyl - 23 Cv
Démarrage	Manuel	Électrique	PTO	Électrique
Transmission	Automatique	Automatique	PTO 540 tr	Automatique
Système de coupe	Tambour de Ø375mm	Tambour de Ø375mm	Tambour de Ø375mm	Tambour de Ø375mm
Nombre de couteaux réglables et réversibles	2	2	2	2
Nombre de contre couteaux réglables et réversibles	1	1	1	1
Ø max. de coupe (mm)	80	105	105	105
Dimensions	80/150/165	80/150/165	80/150/165	80/175/165
Poids (kilos)	170	195	180	370
Angle de rotation de la buse	360°	360°	360°	360°
Mode de déplacement	Roues	Roues	Relevage	Chenilles
Prix Hors Tva	**4.930€**	**7.140€**	**4.913€**	**12.325€**

Options :

- Extension de la buse **: 163€**
- Compteur d'heures **: 118€**
- Roues avec transmission hydrostatique : **2.907€** (sur GTX PRO)

Titan PRO hydrostatique

Titan PTO

Titan pto

Broyeur Titan Super

Données techniques	TITAN SUPER sur roues	TITAN SUPER sur chenilles	TITAN SUPER 750KG Homologation sur route
Moteur	Honda GX690 22 Cv	Honda GX690 22 Cv	Honda GX690 22 Cv
Démarrage	Électrique/manuel	Électrique/manuel	Électrique/manuel
Transmission	automatique	Électromécanique Automatique Hydrostatique vel max 4,5Km/h	automatique
Système de coupe	Roteur Ø 375x380 mm	Roteur Ø 375x380 mm	Roteur Ø 375x380 mm
N° de couteaux Spécial pour trav. difficile	2	2	2
Contre-couteau	1	1	1
Ø max des branches	100	100	100
Production (m³/h)	4 - 12	4 - 12	4 - 12
Dimension (cm)	155-91-170	190-85-175	300-150-175
Poids (kg)	380	500	550
Tube d'expulsion tournant	360°	360°	360°
Sécurité	Protection « CE » Bouton de sécurité Barre d'arrêt		
Contrôle no-stress	oui	oui	oui
Tuyau standard	oui	oui	oui
PRIX HTVA	**13.770€**	**15.470€**	**15.470€**

Option :
Tuyau pliant (haut de déchargement = 235 cm) : **684€**
Tuyau d'extension + 37 cm : **245€**
Prise USB pour recharger : **156€**
Avec moteur diesel Kohler 22Cv stage 5 – refroidisseur de liquide : **3.285€**

Benne 3 points à basculement avant, avec lame rabot & porte arrière double ouverture :

MODELE **BEF** : Gamme Renforcée => C.U de 400 kilos

- ✓ Caisson tôle 2 mm
- ✓ Pitons d'attelage catégorie 1
- ✓ Porte arrière double ouverture

Référence	Largeur m	Attelage m/m	Lame rabot	Profondeur m/m	Volume L	Poids kg	Prix HTVA
BEF120LC	1,20	500	Oui	970	498	118	**695 €**
BEF140LC	1,40	650	Oui	970	581	124	**748 €**

Benne 3 points série basculement central :

MODELE **BEC** : Gamme Standard

- ✓ Avec lame rabot
- ✓ Caisson tôle 2 MM.
- ✓ C.U : 600 kilos
- ✓ Porte arrière double ouverture.

Référence	Largeur (m)	Attelage m/m	Lame rabot	Prof. m/m	Volume (l)	Poids (Kg)	Prix HTVA
BEC160LC	1,60	650	Oui	970	664	141	**1.012 €**
BEC180LC	1.80	650	Oui	970	747	147	**1.048 €**

Porte-conteneur BIGAB:

Type	Descriptif	Prix HTVA
MODELE 7-10 : 	✓ Roues 400/60/15.5 ✓ Poids du châssis : 2.000 kilos ✓ Hydraulique nécessaire : 2 x double effets ✓ Poids total : 10.000 kilos ✓ Charge d'échange : 7.000 kilos ✓ Blocage hydraulique du châssis ✓ Freins sur 2 axes ✓ Verrou de sécurité hydraulique **Options :** • Homologation France uniquement	**13.660 €** **Nous contacter**
MODELE 8-12 : 	✓ Roues 400/60/15.5 ✓ Poids du châssis : 2.200 kilos ✓ Hydraulique nécessaire : 2 x double effets ✓ Poids total : 12.300 kilos ✓ Charge d'échange : 8.000 kilos ✓ Blocage hydraulique du châssis ✓ Freins sur 2 axes ✓ Verrou de sécurité hydraulique ✓ Homologation COC (EU) avec frein pneumatique + passage au contrôle technique 250 € HTVA	**21.939 €**
Modèle 10-14 	✓ Roues 500/50/17 ✓ Poids du châssis : 2.300 kg ✓ Hydraulique nécessaire : 2 x double effets ✓ Poids total : 14.300 kg ✓ Charge d'échange : 10.000 kg ✓ Blocage hydraulique du châssis ✓ Freins sur 2 axes ✓ Verrou de sécurité hydraulique ✓ Homologation COC (EU) avec frein pneumatique + passage au contrôle technique 250 € HTVA	**24.740 €**

MODELE 12-15 : 	✓ Roues 500/50/17 ✓ Poids du châssis : 2.600 kilos ✓ Potence avant hydraulique ✓ 3 distributeurs hydraulique double effets ✓ Poids total : 15.600 kilos ✓ Charge d'échange : 12.000 kilos ✓ Blocage hydraulique du châssis ✓ Freins sur 2 roues ✓ Verrou de sécurité hydraulique ✓ Homologation COC (EU) avec frein pneumatique + passage au contrôle technique 250 € HTVA	**27.151 €**
MODELE 14-17 : 	✓ Roues 500/50/17 ✓ Poids du châssis : 2.900 kilos ✓ 1 x simple effet ✓ Poids total : 17.000 kilos ✓ Charge d'échange : 14.000 kilos ✓ Blocage hydraulique du châssis ✓ Freins sur 2 axes ✓ Béquille hydraulique ✓ Potence avant hydraulique ✓ Commande hydraulique échange Commandes électriques ✓ Homologation COC (EU) avec frein pneumatique ➔ **Suspension sur le Boggie** + passage au contrôle technique 250 € HTVA	**35.533 €**

Options :

- Châssis d'adaptation pour grue de type « Z »
- NOMBREUSES AUTRES OPTIONS, NOUS CONTACTER

PARTIE III : Transformation & manutention du bois.

Fendeuse de bûches verticale BG MAT

MODELE ECO :

Equipements :

- ✓ Passage de bûche 110 cm
- ✓ Course vérin 100 cm, réglable en hauteur
- ✓ Vérin escamotable pour le transport
- ✓ Distributeur professionnel à 2 vitesses
- ✓ Lève-bûches
- ✓ Pompe haut débit
- ✓ Cardan de prise de force compris
- ✓ Matériel très robuste
- ✓ Table pour bûches courtes

BG MAT 12 T ECO

Caractéristiques techniques :

Type	PTO	Poids (KG)	Attelage	Prix HTVA
12T	PTO	330	Cat I	**2.933 €**
15T	PTO	360	Cat I et II	**3.267 €**
20T	PTO	420	Cat I et II	**3.981 €**
25T	PTO	500	Cat I e II	**4.559 €**

MODELE SUPER PRO :

Equipements :

- ✓ Passage de bûche 110 cm
- ✓ Course vérin 100 cm, réglable en hauteur
- ✓ Vérin escamotable pour le transport
- ✓ Distributeur professionnel à 2 vitesses
- ✓ Lève-bûches
- ✓ Pompe haut débit
- ✓ Cardan de prise de force compris
- ✓ Matériel très robuste
- ✓ Table pour bûches courtes
- ✓ Système AUTO SPEED

BG MAT 25T SUPER PRO

Caractéristiques techniques :

Type	PTO	Poids (KG)	Prix HTVA
20T	PTO	670	**4.831 €**
25T	PTO	720	**5.725 €**

Options :

- Treuil hydraulique : **1.829 € HTVA**
- Commande radio pour treuil : **1.467 € HTVA**

MODELE MOBILE – 15 T :

Equipements :

- ✓ Moteur Honda GX 270 9Hp
- ✓ Remorque homologuée route
- ✓ Essieu KNOTT 750 kg
- ✓ Inclinaison manuelle de la fendeuse
- ✓ Béquille de maintien
- ✓ Puissance 15T
- ✓ Double vitesse de descente
- ✓ Attache par boule

Prix HTVA **5.670 €**

Fendeuse de bûches horizontale BG MAT :

MODELE COMPACT :

Equipements :

- ✓ Force de fendage 25 T / 30 T
- ✓ Système de guidage en V du bois
- ✓ S'adapte sur la prise de force
- ✓ Course du vérin 1,10m
- ✓ Croix hydraulique 2/4
- ✓ Table de réception repliable pour bûches coupées
- ✓ Vérin escamotable
- ✓ Lève-bûches hydraulique
- ✓ Cardan prise de force compris

Options :

- Croix en 6 : **992 €** HTVA

* PRIX DE LA 25 TONNES : 8.957 € HTVA

* PRIX DE LA 30 TONNES : 11.277 € HTVA

MODELE SUR ROUES (petits modèles) :

Equipements :

- ✓ Attache 3 points
- ✓ Avec timon
- ✓ Système de guidage en V du bois
- ✓ Existe en 3 versions : prise de force, électricité ou moteur essence
- ✓ 4 possibilités de longueur : 1,10m / 1,50m / 2,00m / 2,50m
- ✓ 3 forces de fendage : 15T / 20 T/ 25 T

Options :

- Lève-bûches
- Croix de fendage hydraulique
- Table de réception
- Commande par radio
- Cardan de prise de force

* PRIX SUR DEMANDE *

MODELE SUR ROUES (gros modèles) :

Equipements :

- ✓ Attache timon
- ✓ Version prise de force
- ✓ Système de guidage en V du bois
- ✓ Avec croix hydraulique standard en 2/4
- ✓ Auto- guidage des bois
- ✓ 3 forces de fendage : 30T / 40 T / 50 T
- ✓ 3 possibilités de longueur : 1,50m / 2,00m / 2,50m

Options :

- Nous consulter

* PRIX SUR DEMANDE *

Fendeuse de bûches COLLINO

PROF 150 PRO fendeuse verticale

Puissance 15 tonnes
Réglage de la course
2 vitesses de fendages
Bras de levage et de maintien des bois
Course du vérin 1m

Cod. Art.	Modèle	Entraînement	Prix € HTVA
600.600	R 150 PTO	Cardan	3.295
600.601	R 150 électr. Triphasé	E. T. 400 V – 4kw	3.682
600.602	R 150 électr. Triphasé + PTO	PTO + E.T. 400 V – 4 kw	4.148
600.603	R 150 MS	Moteur thermique	3.877

Option : table centrale : **420€ HTVA**

Fendeuse de bûches MACISTE 330. Fendeuse horizontale

Equipements :

Puissance 33 tonnes
Course du vérin 1m25
Table de réception pour bois fendu
Chargeur hydraulique
Coin hydraulique en 4

Cod. Art.	Modèle	Entraînement	Prix € HTVA
600.807	MACISTE 330	PTO	16.446

Option :
Coin en 6 : **1.458€ HTVA**
Roues : **1.418€ HTVA**

Fendeuse de bûches ROBUST.

MODELE PROF 130

Equipements :

- ✓ Force de fendage : 13T
- ✓ Position de travail : verticale
- ✓ Lève-bûches mécanique
- ✓ Bras de support des bois
- ✓ Commandes : 1 griffe + 1 levier en hauteur
- ✓ Sur roues en plastique
- ✓ Livrée avec cardan

Modèle	Transmission	Poids (kg)	Course du vérin (cm)	PRIX HTVA
R130 PTO	PTO	285	110	**3.536 €**

Options :

- Coin en 4 : **307 € HTVA**
- Table pour bûches courtes : **300 € HTVA**

MODELE PROF 160

Equipements :

- ✓ Force de fendage : 16T
- ✓ Position de travail : verticale
- ✓ Lève-bûches mécanique
- ✓ Bras de support des bois
- ✓ Commandes : 1 griffe + 1 levier en hauteur
- ✓ Livrée avec cardan

Modèle	Transmission	Poids (kg)	Course du vérin (cm)	PRIX HTVA
R160 PTO	PTO	420	110	**4.454 €**

Options :

- Coin en 4 : **307 € HTVA**
- Table pour bûches courtes : **300 € HTVA**
- Treuil hydraulique : **1.581 € HTVA**

MODELE PROF 200

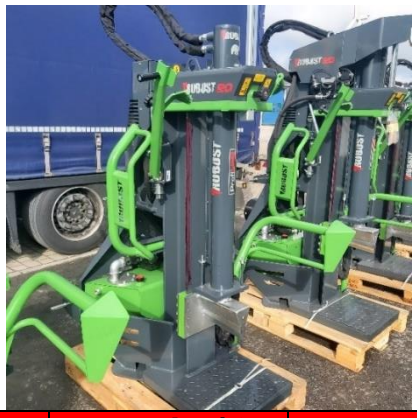

Equipements :

- ✓ Force de fendage : 20T
- ✓ Pompe hydraulique haut débit
- ✓ Position de travail : verticale
- ✓ Lève-bûches mécanique
- ✓ Bras de support des bois
- ✓ Commandes : 1 griffe + 1 levier en hauteur
- ✓ Livrée avec cardan

Modèle	Transmission	Poids (kg)	Course du vérin (cm)	PRIX HTVA
R200 PTO	PTO	560	110	**5.185 €**
R200 EK	PTO + Moteur élec. 400V – 15Kw		110	**6.562 €**

Options :

- Coin en 4 : **307 € HTVA**
- Treuil hydraulique à commande manuelle (pince comprise) **: 1.581 € HTVA**
- Treuil hydraulique à commande radio (pince comprise) : **2.482 € HTVA**
- Table pour bûches **: 300 € HTVA**

MODELE PROF 250

Equipements :

- ✓ Force de fendage : 25T
- ✓ Pompe hydraulique à haut débit
- ✓ Position de travail : verticale
- ✓ Lève-bûches mécanique
- ✓ Bras de support des bois
- ✓ Commandes : 1 griffe + 1 levier en hauteur
- ✓ Livrée avec cardan

Modèle	Transmission	Poids (kg)	Course du vérin (cm)	PRIX HTVA
R250 PTO	PTO	620	110	**5.848 €**

Options :

- Coin en 4 **: 307 € HTVA**
- Treuil hydraulique à commande manuelle (pince comprise) **: 1.581 € HTVA**
- Treuil hydraulique à commande radio (pince comprise) : **2.482 € HTVA**
- Table pour bûches **: 300€ HTVA**

MODELE PROF 130R tractable

Equipements :

- ✓ Force de fendage : 13T
- ✓ Position de travail : verticale
- ✓ Bras de support des bois
- ✓ Commandes : 1 griffe + 1 levier en hauteur
- ✓ Châssis routier
- ✓ Relevage de la fendeuse hydraulique
- ✓ Pieds de stabilisation pour plus de sécurité

Modèle	Transmission	Course du vérin (cm)	PRIX HTVA
R 13 BA-V	Moteur Essence VANGUARD 7.4 Kw 10 HP	110	**7.123 €**

Options :

- Coin en 4 : **307 € HTVA**
- Table pour bûches courtes : **300 € HTVA**

MODELE PROF R 200 BA tractable

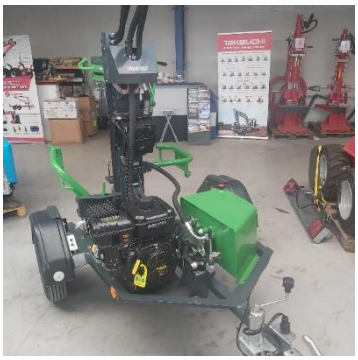

- ✓ Force de fendage : 20T
- ✓ Remorque à un essieu avec 3ème roue et attelage de remorque
- ✓ Levage et abaissement hydrauliques de la fendeuse de bois en position de travail/transport
- ✓ Deux vitesses de fendage/Maxispeed - réglage automatique de la vitesse *
- ✓ Réglage de la course du vérin course 110 cm
- ✓ Arc gauche et droit pour maintenir les fentes
- ✓ Bras flexible pour maintenir le bois pendant le travail
- ✓ Levier de commande pour une utilisation à deux mains
- ✓ Composants hydrauliques de haute qualité
- ✓ Filtre d'aspiration à immersion
- ✓ Pieds de levage intégrés pour faciliter la mise à niveau de la remorque
- ✓ Agrément pour le transport routier (80 km/h) ***
- ✓ Arceau de levage
- ✓ Poids : 680 kg

Cette machine existe en **2 versions** :

Modèle	Transmission	PRIX € HTVA
R 20 BA PROFILINE	Moteur Vanguard 400 10.3KW 14 CV démarrage électrique + refroidisseur	**10.150 €**
R 20 BA V-TWIN	Moteur Vanguard V-Twin 13,2KW 18 CV démarrage électrique + refroidisseur	**10.990 €**

MODELE R 600 E Fendeuse horizontale

- Fendage de bûches jusqu'à 550 mm de long
- Fendage de bûches jusqu'à 600 mm (800 mm)
- Poussoir double face
- Ensembles de couteaux en HARDOX
- Construction robuste sablée et enduite de poudre
- Filtre d'aspiration et de retour d'entrée
- Composants hydrauliques de haute qualité
- Réservoir soudé avec bouchon de vidange d'huile et indicateur de niveau d'huile
- Rails de guidage en matières plastiques résistantes spéciales
- Clé de sécurité STOP (type E et EK)
- Commandes à deux mains
- Compris « steel pallet box » (fin de tapis renforcée)

Modèle	Transmission	PRIX € HTVA
R 600 E	Moteur électrique 15 Kw / 400 V	**21.900 €**

Figure 1 Steel pallet box

Fendeuse de bûches LERIN CARTEL

MODELE POUR TRACTEURS (ENTRAINEMENT PAR HYDRAULIQUE TRACTEUR) :

Caractéristiques techniques	FB14T11HT-RM	FB17T11HT-RM
Puissance de fendage (t)	14	17
Pression (Bar)	180	180
Puissance requise (Cv)	35	45
Vérin Ø alésage / Ø tige (mm)	100 / 50	110 / 60
Course (mm)	1.100	1.100
Hauteur de dégagement (mm)	1.200	1.200
Dimensions du plateau pour les bûches (mm)	450 X 420	620 X 500
Hauteur plateau (mm)	80	80
Couteau (L : mm)	180	250
Poids (kilos)	265	345
Catégorie attelage	1 ou 2	1 ou 2
Prix HTVA	**2.390 €**	**2.664 €**

Fendeuse à bois d'allumage COMAP

MODÈLE ST 250

- Version triphasée 380 V
- Ø bois : max 23 cm
- Longueur maximale : 22 cm
- Avec ensacheuse individuelle

Option:

- Ensacheuse double (318 €)

MODÈLE ST 500

Machine à bûchettes pour la fabrication de bois fendus, jusqu'à une longueur de 50 cm maximale.

Idéal pour alimenter des fours à pizzas et faire des allume-feux.

Version triphasée 380 V 15 HP

- Course maximale du vérin : 50 cm
- Course de vérin réglable
- Longueur des troncs à fendre : de 25 à 50 cm
- Diamètre maximal des troncs à fendre : 50 cm
- Puissance du vérin de fendage : 7 tonnes
- Couteau en croix en Hardox
- Longueur de la bande transporteuse : 3 m
- Vitesse d'avancement du tapis ajustable pour régler le diamètre du bois à produire
- Poids 1400 kg

	Ø max bois	Longueur max du bois	Prix HTVA
ST 250	23 cm	22 cm	13 646 €
ST 500	50 cm	50 cm	29 835 €

Fendeuse de bûches COMAP

Fendeuse à bûches réversible
Modèle T 9 VARIO
Permet de travailler dans 3 positions (horizontale, verticale et intermédiaire)
Idéal pour les travaux non professionnels

VERSION ELECTRIQUE 230 V →1 814 € HTVA
VERSION PTO → 1 782 € HTVA

Emballeuse à bûches pour palettes COMAP

Emballeuse à bûches pour palettes 120*80

Modèle BA 600 T

Idéale pour emballer du bois de chauffage sur des palettes.

Le liage s'effectue à l'aide d'un filet en plastique, garantissant un excellent maintient lors du chargement et un séchage naturel, empêchant l'humidité et la formation de moisissures.

La structure télescopique, robuste mais compacte, permet un transport aisé de la machine.

VERSION HYDRAULIQUE SUR TRACTEUR → 6 650 € HTVA
VERSION ELECTRIQUE EN 380 V → 7 392 € HTVA

Empaqueteuse de bûches COLLINO :

Caractéristiques techniques	PRO	PRO	PRO-PLUS	PRO-PLUS
Basculement	Manuel	Hydraulique	Manuel	Hydraulique
Volume	1 stère	1 stère	1 stère	1 stère
Poids (kilos)	250	260	300	310
Sens du basculement	Droite ou gauche	Seulement droite	Arrière	Arrière
Prix HTVA	**1.789 €**	**1.998 €**	**2.621 €**	**2.910 €**

COLLINO PRO

COLLINO PRO-PLUS

VERSION SUR CHARIOT

Options : roues : **511 €HTVA**

tension hydraulique : **1.091 €HTVA**

bobine de 10 kg (+/- 360m) de corde 10 fils :

40 €HTVA

Scie circulaire COLLINO

MODELE PRO

Equipements :

- ✓ **Double protection de la lame** pour plus de sécurité
- ✓ Support du bois avec **deux rouleaux téflon réglables**
- ✓ **Système de mesure** du bois à couper
- ✓ **Carter pour éjection de la sciure**
- ✓ Robuste **chevalet galvanisé**
- ✓ **Pince de blocage** du bois
- ✓ **Roues** pour faciliter le déplacement
- ✓ Renvoi d'angle **en aluminium** (pour la version PDF)

Caractéristiques techniques	**Electricité 220V (PD)**
Puissance	3cv
Dimension L x l x h (mm)	1.030x910x1.230
Roues	Ø250
Lame	Widia Ø700
Poids (kilos)	110
Coupe (mm)	300
Transmission (moteur-lame)	Transmission directe
Prix HTVA	**1.581 €**

MODELE SUPER PRO

Equipements :

- ✓ Arbre de scie monté sur **palier oscillant**
- ✓ **Rouleau anti-retournement** du bois pendant le sciage
- ✓ Support du bois renforcé avec **deux rouleaux téflon réglables**
- ✓ **Butée de longueur** réglable
- ✓ Entraînement par **courroies**
- ✓ Robuste **chevalet galvanisé renforcé**
- ✓ **Pince de blocage** du bois
- ✓ **Carter pour éjection de la sciure**
- ✓ Renvoie d'angle **en fonte/acier** sur version PTO
- ✓ Articulation du chevalet sur **palier avec roulement**
- ✓ Machine **complétement carénée**
- ✓ **Security system et double protection de la lame**

COLLINO SUPER PRO PLUS P.T.O

Caractéristiques techniques	**Cardan de prise de force**	**Electricité 220v**	**Electricité 380v**	**Combinée cardan + Électricité 220v**	**Combinée cardan + Électricité 380v**	**Moteur thermique**	**Moteur thermique en version tractable**
Puissance	-	3cv	5.5cv	3cv	5.5cv	Subaru 9cv	Subaru 9cv
Dimension L x l x h (mm)	1.030x910x 1.230	1.030x910x 1.230	1.030x910x 1.230	1.030x910x 1.230	1.030x910x 1.230	1.030x910x 1.230	1.030x910x 1.230
Roues	Ø250	Ø250	Ø250	Ø250	Ø250	Ø250 gonflé	Essieu route 90 Km/h
Lame	Widia Ø700	Widia Ø700	Widia Ø700	Widia Ø700	Widia Ø700	Widia Ø700	Widia Ø700
Poids (kilos)	200	210	230	240	260	250	250
Coupe (mm)	300	300	300	300	300	300	300
Réf. de commande	100.703	100.701	100.702	100.730	100.732	100.707 E	100.707
Prix HTVA	**1.922 €**	**1.977 €**	**2.121 €**	**2.576 €**	**2.690 €**	**3.061 €**	**3.487 €**

COLLINO SUPER PRO PLUS-Version tractable

Tapis convoyeur COLLINO

MODELE TELESCOPIQUE SUR ROUES : Tapis de transport avec chariot pratique et compact, pour les clients ayant des problèmes d'espace, repliable à moitié sur lui-même.

Equipements :

- ✓ Fermeture du tapis par système de crémaillère
- ✓ Pied mécanique (avec treuil) pour réglage de la hauteur
- ✓ Ridelle de 150mm de hauteur
- ✓ Roues gonflées + timon pour le déplacement
- ✓ Version moteur électrique ou hydraulique
- ✓ Large trémie de chargement démontable
- ✓ Bande en PVC (ou caoutchouc moyennant option) en 250 ou 400 de large

Caractéristiques techniques :

Largeur	Version	Longueur	Prix HTVA
250 mm	Hydraulique	4 m	**2.649 €**
		5 m	**2.905 €**
	Electrique 220 V ou 380 V	4 m	**2.978 €**
		5 m	**3.234 €**
400 mm	Hydraulique	4 m	**3.058 €**
		5 m	**3.313 €**
	Electrique 220 V ou 380 V	4 m	**3.393 €**
		5 m	**3.648 €**

MODELE FIXE SUR ROUES (LARGEUR : 300 mm & 400 mm)

Equipements :

- ✓ Bande en PVC (ou caoutchouc en moyennant option) en 30 ou 40mm de large
- ✓ Chariot pour le transport entièrement boulonné
- ✓ Roues gonflables sur coussinets de Ø360mm
- ✓ Ridelle hauteur 150mm
- ✓ Trémie de chargement entièrement démontable pour le transport
- ✓ Moteur électrique ou sur hydraulique
- ✓ Protection anti chute pour le bois montant
- ✓ Chariot avec argan à embrayage pour la régulation de la montée du tapis

Caractéristiques techniques :

Largeur	Version	Modèle	Longueur	HP	Prix HTVA
300 mm	Hydraulique	NT.4/300 PI	4 m		**2.226 €**
		NT.5/300 PI	5 m		**2.411 €**
		NT.6/300 PI	6 m		**2.609 €**
		NT.7/300 PI	7 m		**2.924 €**
		NT.8/300 PI	8 m		**3.319 €**
	Electrique	NT.4/300 E.M ou E.T **(220v ou 380v)**	4 m	1	**2.490 €**
		NT.5/300 E.M ou E.T **(220v ou 380v)**	5 m	1	**2.634 €**
		NT.6/300 E.M ou E.T **(220v ou 380v)**	6 m	1	**2.833 €**
		NT.7/300 E.M ou E.T **(220v ou 380v)**	7 m	1	**3.320 €**
		NT.8/300 E.M ou E.T **(220v ou 380v)**	8 m	1	**3.543 €**
400 mm	Hydraulique	NT.4/400 PI	4 m		**2.358 €**
		NT.5/400 PI	5 m		**2.542 €**
		NT.6/400 PI	6 m		**2.793 €**
		NT.7/400 PI	7 m		**3.228 €**
		NT.8/400 PI	8 m		**3.491 €**
	Electrique	NT.4/400 E.M ou E.T **(220v ou 380v)**	4 m	1	**2.568 €**
		NT.5/400 E.M ou E.T **(220v ou 380v)**	5 m	1	**2.793 €**
		NT.6/400 E.M ou E.T (**220v ou 380v)**	6 m	1	**3.096 €**
		NT.7/400 E.M ou E.T **(220v ou 380v)**	7 m	1	**3.543 €**
		NT.8/400 E.M ou E.T **(220v ou 380v)**	8 m	1	**3.688 €**

Options :

- Grandes roues + timon œillet **391 € HTVA**
- Supplément pour barrettes en fer **113 €/m HTVA**
- Possibilité d'avoir le tapis en caoutchouc au lieu de PVC : Sur demande

Grandes roues-de série

MODELE FIXE SUR GRANDES ROUES (LARGEUR : 600 mm) : *Il s'agit de la série des tapis de transport la plus robuste : conçue avec un chariot télescopique pour la montée et avec des roues sur des moyeux route pour toute la gamme. Matériel indiqué pour les professionnels du secteur forestier…*

Caractéristiques techniques :

Largeur	Version	Modèle	Longueur	HP	Prix HTVA
600 mm	Hydraulique	NT.5/600 PI	5 m		**3.824 €**
		NT.6/600 PI	6 m		**4.104 €**
		NT.7/600 PI	7 m		**4.415 €**
		NT.8/600 PI	8 m		**4.628 €**
	Electrique	NT.5/600 E.M ou E.T **(220v ou 380v)**	5 m	2	**4.196 €**
		NT.6/600 E.M ou E.T **(220v ou 380v)**	6 m	2	**4.519 €**
		NT.7/600 E.M ou E.T **(220v ou 380v)**	7 m	2	**4.885 €**
		NT.8/600 E.M ou E.T **(220v ou 380v)**	8 m	2	**5.055 €**

Options :

- Possibilité d'avoir le tapis en caoutchouc au lieu de PVC : Sur demande

Scie circulaire combinée avec tapis COLLINO

MODELE STANDARD

Equipements :

- ✓ **Carter pour éjection de la sciure**
- ✓ Renvoie d'angle en **fonte/acier**
- ✓ Arbre de scie monté sur **palier oscillant**
- ✓ **Rouleau anti-retournement** du bois pendant le sciage
- ✓ Support du bois avec **deux rouleaux téflon réglables**
- ✓ **Rouleau d'accompagnement du chevalet**
- ✓ Chevalet **extensible**
- ✓ **Butée de longueur réglable**
- ✓ Entrainement par **courroies**
- ✓ Chevalet et tapis **galvanisés**
- ✓ **Pieds réglables** pour une meilleure stabilité
- ✓ Tapis **en PVC**
- ✓ Repliage en 3 parties compris

Caractéristiques techniques :

Longueur du tapis	2m	4m	4m	5m	5m
Largeur du tapis (mm)	250	250	400	250	400
Poids (kilos)	300	500	550	530	580
Prix Hors Tva	**3.002 €**	**4.182 €**	**4.839 €**	**4.663 €**	**5.264 €**
Option pour fendeuse 9t (COMBY TSC)					**+ 2.863 €**
Option pour fendeuse 15t (COMBY TSC)					**+ 3.255 €**

Options :

- Tapis PVC avec barrettes de fer : **+ 5%** *(par rapport au prix « de base »)*
- Tapis en caoutchouc avec barrettes de fer : **+ 15%** *(par rapport au prix « de base »)*
- Kit hydraulique : **785 € HTVA**

MODELE COMBI PRO-PLUS

Equipements :

- ✓ Bande de tapis **PVC** reliée par des **barrettes métalliques**
- ✓ Nouveau **carter pour éjection de la sciure**
- ✓ Renvoie d'angle **en fonte/acier**
- ✓ Arbre de scie monté **s**ur **palier oscillant**
- ✓ **Rouleau anti-retournement** du bois pendant le sciage
- ✓ **Chevalet renforcé monté sur palier**
- ✓ **Rouleau d'accompagnement** du chevalet
- ✓ Tapis à entraînement **hydraulique indépendant**
- ✓ **Double pompe hydraulique** d'origine
- ✓ Châssis entièrement **renforcé**
- ✓ Tapis **5m galvanisé repliable en 2 parties**, sur une largeur de **40cm**
- ✓ Repliage en 3 parties compris

Caractéristiques techniques :	PRO PLUS (fendeuse 9T comprise)	PRO PLUS HYDRO (fendeuse 15T comprise)
Transmission	PDF	PDF
Dimensions (L x l x h) (mm)	1500x960x2600	1500x960x2600
Lame Widia	Ø700	Ø700
Poids (kilos)	800	810
Longueur du tapis	5m	5m
Largeur du tapis	40cm	40cm
Hauteur de chargement	3.20m	3.20m
Chevalet	Manuel	Hydraulique
Prix HTVA	**9.165 €**	**9.571 €**

Options :

- **Tapis en caoutchouc avec barrettes en fer : 767 € HTVA**
- **Couteau hydraulique : 1.184 € HTVA**

MODELE AVEC SCIE INCLINEE

Equipements :

- ✓ Cavalier **hydraulique**
- ✓ Dispositif de **freinage de lame d'urgence**
- ✓ Lame **WIDIA Ø 700** mm
- ✓ Tapis **zingué télescopique**
- ✓ Longueur de **coupe réglable (25-33-40-50 cm)**
- ✓ Tapis 3 parties compris (pour le 5m)

Options :

- Tapis PVC avec barrettes de fer : **+5%** (*par rapport au prix de base)*
- Tapis en caoutchouc avec barrettes de fer : **+15%** (*par rapport au prix de base)*

PRIX HTVA : **- Tapis 4m : 7.533 €**
- Tapis 5m : 8.025 €

Scie à tambour COLLINO

Equipements :

- ✓ Châssis robuste
- ✓ Tapis télescopique, galvanisé en 2 ou 3 parties selon modèle
- ✓ Tapis en PVC avec barrettes métalliques, de 4m ou 5m en 40 de large
- ✓ Inclinaison et extension du tapis réglables hydrauliquement
- ✓ Arbre de scie monté sur palier oscillant
- ✓ Vitesse du tambour réglable hydrauliquement
- ✓ Possibilité de réglage de la longueur des bois (25 à 50cm)

new

Lame commandée par moteur hydraulique

Caractéristiques techniques	Cardan de prise de force	
Dimensions	2.000x2.000x2.500	2.000x2.000x2.500
Lame	Widia Ø700	Widia Ø700
Poids	1.110 kilos	1.110 kilos
Ø de coupe	Bois rond Ø 16 – Bois fendu Ø 24	Bois rond Ø 16 – Bois fendu Ø 24
Longueur du tapis	4 m	5m
Largeur du tapis	40 cm	40cm
Matière du tapis	PVC	PVC
Hauteur de chargement	2.80m	3.20m
Pompe hydraulique	10 litres	10 litres
Réservoir hydraulique	30 litres	30 litres
Prix HTVA	**16.600 €**	**17.300 €**

Combiné à bois Collino

Modèle ADELUX 800

Machine professionnelle pour un traitement complet du bois de chauffage, capable de couvrir l'ensemble du processus de chargement, coupe, fendage et transport. Il se compose d'une scie circulaire en Widia Ø800mm, d'un tapis roulant de 5m de long et de 400mm de large et d'une fendeuse à bois d'une puissance de 15 tonnes.

Travail sûr et confortable :
-avancement de la grume est facilité par une petite courroie qui peut être actionnée hydrauliquement,
- lame dentée pour maintenir la grume immobile équipé de tous les protections fixes et mobiles appropriées.
Le coin de fendage à 2 ou 4 voies est réglable hydrauliquement.

Caractéristiques
►Fendeuse de bûches de 15 tonnes - course de 550 mm
►Tapis en PVC avec bandes de fer
►Connexion au chargeur
►Convoyeur à rouleaux hydraulique
►Vanne de vitesse automatique
►Entraînement par cardan
►Composants hydrauliques de haute qualité

Cod. Art.	Modèle	Entraînement	Courroies	Prix € HTVA
100.850	ADELUX 800	Manuel	-	14.033 €
100.851	ADELUX 800	Manuel	5 x 400 mt	17.127 €

Options :

Cod. Art.	Accessoires	Prix € HTVA
500.118	Coin en 6	636 €
500.119	Disque à alimentation hydraulique	3.180 €
500.134	Lame widia Ø 800 – 70 dents	625 €
500.120	Roue + timon pour Adelux	1.537 €
500.121	Inclinaison hydraulique du bois coupé	978 €

Combiné à bois TAJFUN :

MODELE RCA 330 FUN :

RCA 330	Caractéristiques techniques
20-40 cm	Longueur de coupe
5-33 cm	Ø du bois
Oregon 16’’, b = 1.3mm	Guide chaîne
3/8’’ Oregon	Chaîne
11 tonnes	Force de fendage
800 kg	Poids (machine + tapis)
5.360 x 1.250 x 2.380	Dimensions (position de travail)
30 KW	Puissance nécessaire du tracteur
400 - 430 Trs / min.	Vitesse de la prise de force
-	Moteur électrique
3m à déploiement mécanique 4m à déploiement hydraulique	Longueur du tapis d’évacuation
30 cm	Largeur du tapis d’évacuation
4	Croix comprise
10.510€ en tapis de 3m **11.781€ en tapis de 4m**	**Prix HTVA**

Croix de fendage pour machine 330	Prix Hors Tva
En 6	**348€**
En 8	**394€**

MODELE RCA 380 :

RCA 380	Caractéristiques techniques	RCA 380 E
25-50 cm	Longueur de coupe	25-50 cm
10-38 cm	Ø du bois	10-38 cm
Oregon 17'', b = 1.5mm	Guide chaîne	Oregon 17'', b = 1.5mm
3/8'' Oregon MULTICUT	Chaîne	3/8'' Oregon MULTICUT
15 tonnes – 2 vitesses	Force de fendage	15 tonnes – 2 vitesses
900 kg + 130 kg	Poids (machine + tapis)	1.100 kg + 130 kg
6.100 x 1.400 x 3.070 6.930 x 1.400 x 3.800	Dimensions (position de travail) Tapis TT504	6.100 x 1.400 x 3.070 6.930 x 1.400 x 3.800
2.350 x 1.400 x 2.360 2.350 x 1.400 x 2.769	Dimensions (position de transport) Tapis TT504	2.350 x 1.400 x 2.360 2.350 x 1.400 x 2.769
30 KW	Puissance nécessaire du tracteur	-
400-430 min	Vitesse de la prise de force	-
-	Moteur électrique	11 KW, 400V / 50Hz
4m ou 5m	Longueur du tapis d'évacuation	4m ou 5m
43 cm	Largeur du tapis d'évacuation	43 cm
0 - 0.8m/s	Vitesse du tapis	0 – 0.8m/s
14.890€	**Prix HTVA**	**17.039€**

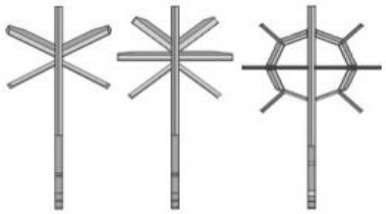

Croix de fendage pour machine 380	Prix Hors Tva
En 6	**472€**
En 8	**577€**

MODELE RCA 400 JOY :

Caractéristiques techniques	RCA 400 JOY
Longueur de coupe	25-50 cm
Ø du bois	5-40 cm
Guide chaîne	Oregon 17'', b = 1.5mm
Chaîne	3/8'' Oregon MULTICUT
Force de fendage	15 tonnes – 2 vitesses
Poids (machine + tapis)	950 kg + 130 kg
Dimensions (position de travail) Tapis TT504	6.100 x 1.400 x 3.150 6.930 x 1.400 x 3.800
Dimensions (position de transport) Tapis TT504	2.350 x 1.400 x 2.768 2.350 x 1.400 x 2.551
Puissance nécessaire du tracteur	30 KW
Vitesse de la prise de force	400-430 tours/min.
Longueur du tapis d'évacuation	4m ou 5m
Largeur du tapis d'évacuation	43 cm
Vitesse du tapis	0 – 0.8m/s
Prix HTVA	**18.403€ avec tapis de 4m** **18.883€ avec tapis de 5m**

Croix de fendage pour RCA 400	Prix Hors Tva
En 6	**472€**
En 8	**577€**

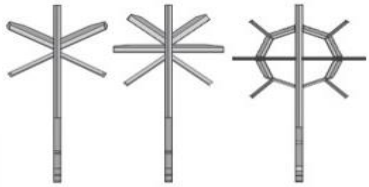

Supplément pour tapis TG	Prix HTVA
En 4m ou en 5m	**+ 1.094€**

Le tapis d'évacuation TG est un tapis qui pivote de 15° vers la gauche et vers la droite.
Ce qui permet le déchargement à 3 endroits différents….

MODELE RCA 480 JOY :

RCA 480 JOY	Caractéristiques techniques	RCA 480 JOY PLUS
25-50 cm	Longueur de coupe	25-50 cm
5-48 cm	Ø Maxi du bois	5-48 cm
Oregon 24'', b = 1.5mm	Guide chaîne	Oregon 24'', b = 1.5mm
3/8'' Oregon MULTICUT, Z=42	Chaîne	3/8'' Oregon MULTICUT, Z=42
25 tonnes – 2 vitesses	Force de fendage	25 tonnes – 2 vitesses
1.300 kg + 130 kg	Poids (machine + tapis)	1.300 kg + 130 kg
6.100 x 1.600 x 3.150 6.930 x 1.600 x 3.800	Dimensions (position de travail) Tapis TT504	6.100 x 1.600 x 3.150 6.930 x 1.600 x 3.800
2.410 x 1.600 x 2.330 2.410 x 1.600 x 2.630	Dimensions (position de transport) Tapis TT504	2.410 x 1.600 x 2.330 2.410 x 1.600 x 2.630
30 KW	Puissance nécessaire du tracteur	30 KW
400-430 min	Vitesse de la prise de force	400-430 min
4m ou 5m	Longueur du tapis d'évacuation	4m ou 5m
43 cm	Largeur du tapis d'évacuation	43 cm
0 - 0.8m/s	Vitesse du tapis	0 – 0.8m/s
Non	Positionnement automatique du coin de fendage	Oui
Non	Affichage des données	Oui
Oui	Poulie hydraulique pour ajustement inclinaison du convoyeur	Oui
25.922€ en tapis de 4m **26.274€ en tapis de 5m en 40 cm larg** **27.237€ en tapis de 5m en 60 cm larg**	**Prix HTVA**	Nous consulter

Croix de fendage pour RCA 480	Prix HTVA
En 6	**607 €**
En 8	**744 €**
En 12	**890 €**

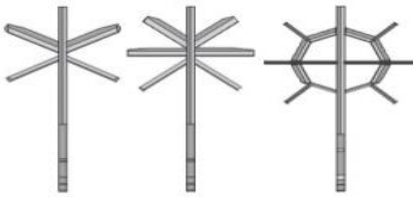

MODELE RCA PRO 500 :

Caractéristiques techniques	RCA PRO 500
Longueur de coupe	25-50 cm
Ø Maxi du bois	5-50 cm
Guide chaîne	Oregon 24'', b = 1.5mm
Chaîne	3/8'' Oregon DuraCut, Z=42
Force de fendage	25 tonnes – 2 vitesses
Poids (machine + tapis)	1.650 kg
Dimensions (position de travail) Tapis TT510 S	6.930 x 1.625 x 3.800
Dimensions (position de transport) Tapis TT504	2.410 x 1.625 x 2.630
Puissance nécessaire du tracteur	30 KW
Vitesse de la prise de force	Min 400- max 430 min
Longueur du tapis d'évacuation	5 m
Largeur du tapis d'évacuation	58 cm
Vitesse d'évacuation variable	0 – 0.8m/s
Prix HTVA	**37.466€ compris 1 croix soit 4, soit 6**

Croix de fendage pour RCA 500	Prix HTVA
En 6	**607 €**
En 8	**744 €**
En 12	**890 €**

RCA 330 JOY GM tractable

Caractéristiques techniques	RCA 330 JOY GM
Longueur de coupe	20-40 cm
Ø du bois	5-33 cm
Guide chaîne	Oregon 16'', b = 1.5mm
Chaîne	3/8'' Oregon Duracut TM
Force de fendage	110 kN
Poids (machine + tapis)	918 kg + 82 kg (TT330 – 116 kg)
Dimensions (position de travail, inclinaison 45°)	TT 320-5060x 1520 x 1780 mm
Dimensions (position de transport)	TT 320-3660x 1520 x 2590 mm
Moteur à essence (Kohler)	
Cylindrée du moteur	999 ccm
Puissance du moteur	26 kW (34 KM)
Volume du réservoir	35 l
Rotations de sortie	3000 min-1
Sortie électrique	12 V
Conception de base avec le nouveau transporteur TT 320	
Longueur du tapis d'évacuation	2 m
Largeur du tapis d'évacuation	30 cm
Poids	82 kg
Prix HTVA	**25.704€**

Aspirateur à copeaux pour combiné TAJFUN

MODELE ELECTRIQUE

CARACTERISTIQUES	XE 10 ELEC
Connexion	1.1KW, 230v – 50 Hz - Monophasé
RPM	2.860 min
Tube de pression : Ø et longueur	Ø 120mm – 5m
Tube d'aspiration : Ø et longueur	Ø 140mm – 2m
Dimensions de transport (mm)	800 x 600 x 600
Poids	39 kilos
Prix HTVA	**1.170 €**

MODELE HYDRAULIQUE

CARACTERISTIQUES	XE 10 HYDR
Circuit d'huile hydraulique nécessaire	20 litres/min. (60 l/min. max.)
RPM	2.700 min
Tube de pression : Ø et longueur	Ø 120mm – 5m
Tube d'aspiration : Ø et longueur	Ø 140mm – 2m
Dimensions de transport	800 x 600 x 600
Poids	30 kilos
Prix HTVA	**1.612 €**

Moteur électrique EP12 TAJFUN :

CARACTERISTIQUES	Unité d'entraînement EP 12
Moteur électrique	11 kW ;1500 min (-1) ;50 Hz ;3phases ;400V
Sortie sur boîte électrique	Alimentation du RCA (12V/25A), XE 10 (230V)
Vitesse sortie prise de force	430 min (-1)
Poids	211 kg
Prix HTVA	**5.038 €**

Deck de chargement TAJFUN

MODELE TABLE ELEVATRICE

Caractéristiques techniques :	DM-1511 M
Entrainement	Système hydraulique RCA
Alimentation	Sur RCA
Dimensions (mm)	1.840 x 1.300 x 900
Poids	160 kilos
Force d'élévation	4.500 N
Prix HTVA	**2.305 €**

Modèle RN 1500 F et RN 2000 S

RN 1500 F	Caractéristiques techniques	RN 2000 S
Système hydraulique RCA	Entraînement	Système hydraulique RCA
Sur RCA	Alimentation	Sur RCA
900 x 400	Surface de travail (cm)	900 x 400
550 kilos	Poids	375 kilos
Jusqu'à 4 m	Longueur des troncs	Jusqu'à 6 m
2 tonnes ou 3 m³	Capacité	2 tonnes ou 3 m³
7.583 €	**Prix HTVA**	**4.267 €**

MODELE RN 5000

RN 5000 S	Caractéristiques techniques :	RN 5000 M
Système hydraulique RCA	Entrainement	Système hydraulique RCA
Sur RCA	Alimentation	Sur RCA
4.160 X 2.010 X 1.495	Dimensions (mm)	5.350 x 2.010 x 1.495
650 kilos	Poids	715 kilos
Stable	**Version**	**Mobile avec propre châssis &raccord transport**
Jusqu'à 6m	Longueur des troncs	Jusqu'à 6m
900 – 1.400 mm	Hauteur de travail réglable	900 – 1.400 mm
5 tonnes ou 6m³	Capacité	5 tonnes ou 6m³
7.664 €	**Prix HTVA**	**8.668 €**

Option 3ème chaîne 1.415€

Deck à chaines COLLINO :

MODELE 2 CHAINES

Equipements :

- ✓ Deck d'alimentation à 2 chaines
- ✓ Longueur de chargement 3, 4, 5 m
- ✓ Largeur 1M
- ✓ Possibilité de charger du 2m, 4m
- ✓ Entrainement des chaines par un moteur hydraulique
- ✓ Chemin de rouleaux équipé de 3 rouleaux libres
- ✓ Roues et timon pour le déplacement

Caractéristiques techniques :

Code	Actionnement	Modèle	Largeur chaîne	Chaîne	Roues	Prix HTVA
200.301	Hydraulique	NCC.3/1	100 cm	2	V	**5.114€**
200.401	Hydraulique	NCC.4/1	100 cm	2	V	**5.615€**
200.501	Hydraulique	NCC.5/1	100 cm	2	V	**6.494€**

Options :

- ✓ Rouleaux à entrainement hydraulique : **1.159€ HTVA**

MODELE 3 CHAINES

Equipements :

- ✓ Deck d'alimentation à 3 chaines
- ✓ Longueur de chargement 3, 4, 5 m
- ✓ Largeur 1.5M
- ✓ Possibilité de charger du 1, 2, 3, 4 m
- ✓ Entrainement des chaines par un moteur hydraulique
- ✓ Chemin de rouleaux équipé de 4 rouleaux libres

Caractéristiques techniques :

Modèle	Actionnement	Largeur chaîne	Chaîne	Roues	Prix HTVA
NCC.4/1,50	Hydraulique	150 cm	3	**V**	**6.698€**
NCC.5/1,50	Hydraulique	150 cm	3	**V**	**7.442€**

Options :

- Rouleaux à entrainement hydraulique : **1.159€ HTVA**

Grappins de débardage BG MAT :

MODELE GR-180

Caractéristiques techniques :	GR-180	GR-180 (R)
Ouverture de la pince	175 cm	175 cm
Orientation gauche/droite	Oui	Oui
Force de serrage	9.5t à 180 bars	9.5t à 180 bars
Alimentation hydraulique double effet	Oui	Oui
Adaptation 3 points + Euronorm	Oui	Oui
Poids	310 kilos	325 kilos
Rotator	**Sans**	**Avec rotator de 5.5t**
Prix Hors Tva	**3.694 €**	**4.646 €**

Ensemble de débardage TAJFUN :

Ensemble GAP 90 + DOT 40 K

- REMORQUE GAP 90 :
  - ✓ Equipée de 3 paires de ranchets (possibilités de ranchets supplémentaires)
  - ✓ Angle du timon +/- 30°
  - ✓ Roues 400/60-15.5 14 PR (6 vis)
  - ✓ Freins avec air ou hydrauliques
  - ✓ Homologation EU (COC)
- GRUE DOT 40 K :
  - ✓ Longueur de flèche 7,1m
  - ✓ Couple de levage brut 52 kNm
  - ✓ Capacité de la pompe 40 L/min
  - ✓ Pression 180 Bar
  - ✓ Rotator avec grappin GO-022 (équipement standard) ou GO-026X (optionnel)

Ensemble GAP 110 + DOT 50 K GAP 140 + DOT 50 K ou GAP 140 + DOT 55 K

- REMORQUE GAP 110 – GAP 140
  - ✓ Equipée de 10 ranchets
  - ✓ Châssis double poutre
  - ✓ Timon articulé, 2 vérins
  - ✓ Roues 400/60/15.3 (11T). - 500/50/17 (14T)
  - ✓ Rallonge de poutre avec 2 ranchets
  - ✓ Eclairage arrière amovible
  - ✓ Homologation COC

- GRUE DOT 50 K
  - ✓ Equipée de 2 béquilles pantographes
  - ✓ Longueur de flèche de 7m
  - ✓ 1 allonge télescopique
  - ✓ Rotator 4.5 T + grappin 0.22
  - ✓ Force de levage à 4m : 1.330 Kg
  - ✓ Réservoir incorporé dans le châssis
  - ✓ Pompe hydraulique sur PTO de 119 cm³
  - ✓ Distributeur X/Y + on/off
  - ✓ 50 ZK repliage en Z en 8,60 m
  - ✓ K 55 en 8,60 m

Modèle	PRIX HTVA
Ensemble remorque GAP 90 + grue 40 K	**28.707 €**
Ensemble remorque GAP 110 + grue DOT 50 K	**35.923 €**
Ensemble remorque GAP 140 + grue DOT 50 K	**38.042 €**
Ensemble remorque GAP 140 + grue DOT 50 Z K	**41.176 €**
Ensemble remorque GAP 140 + grue DOT 55 K	**40.552 €**

Options :

- REMORQUE GAP 90-GAP 110 et GAP140
  - Plate-forme distribution : **691€ HTVA**
  - Paire de ranchets supplémentaires : **356 € HTVA**

Options :

- GRUE
  - Distributeur commandes pré-hydrauliques : **2.740 € HTVA**
  - Distributeur proportionnel électrique : **5.230 € HTVA**
  - Commandes radio : **8.206 € HTVA**
  - Refroidisseur hydraulique : **654 € HTVA**
  - Grappin 0/26 : **594 € HTVA**

GRUE TAJFUN DOT 40 K

Longueur de flèche 7,1m

Couple de levage brut 52 kNm

Capacité de la pompe 40 L/min

Pression 180 Bar

Rotator avec grappin GO-022 (équipement standard) ou GO-026X (optionnel)

PRIX HTVA	**14.450 €**

GRUE TAJFUN DOT 50 K avec attache 3 points

Grue DOT 50 K sur attelage 3 points

Longueur de flèche 7 m

1 allonge télescopique

Béquilles pantograff

Réservoir incorporé dans le châssis

Pompe sur PTO

Rotator + grappin 0/22

Distributeur X/Y + 4 leviers

PRIX HTVA	**18.067 €**

GRUE TAJFUN DOT 50 ZK avec attache 3 points

Remorque TAJFUN + grue en Z

Longueur de flèche 8,40 m

2 allonges télescopiques

Béquilles pantograff

Réservoir incorporé dans le châssis

Pompe sur PTO

Rotator + grappin 0/22

Distributeur X/Y + 4 leviers

PRIX HTVA	**22.138 €**

GRUE TAJFUN DOT 55 K 85 avec attache 3 points

Longueur de flèche 8,40 m

2 allonges télescopiques

Béquilles pantograff

Réservoir incorporé dans le châssis

Pompe sur PTO

Rotator + grappin 0/22

Distributeur X/Y + 4 leviers

PRIX HTVA	**21.207 €**

Options possibles pour les 3 modèles :

Distributeur X/Y + ON/OFF	**696€**
Distributeur pré-hydraulique	**4.158€**
Distributeur avec commandes électriques	**8.910€**
Distributeur avec commande radio	**9.148€**
Refroidisseur	**701€**
Grappin 0/27	**627€**

Ensemble remorque et grue forestière BMF

Principaux avantages :

- Tubes de flèche en métal
- Flexibles hydrauliques protégés à l'intérieur du système de flèche.
- Flèches de grues en acier résistant de qualité supérieure, plus mince mais plus solide ce qui offre des grues plus légères mais de meilleure durabilité.
- Les grappins de grues en plaque d'usure Hardox, garantissant légèreté et une vie plus longue.
- Pompe à huile cachée à l'intérieur du timon.
- Vérins hydrauliques des béquilles cachés à l'intérieur des béquilles.
- Surfaces poudrées (protection contre l'usure)
- Maison de tournage rigide et résistant.
- Centre de gravité abaissé.
- Points de graissage accessibles.

Il existe de nombreuses options modulables, n'hésitez pas à nous contacter au 060/ 21 90 21 pour réaliser l'ensemble qui correspondra le mieux à vos besoins.

Remorque BMF 6T2 + grue BMF 430

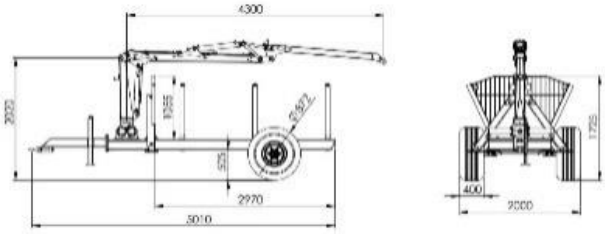

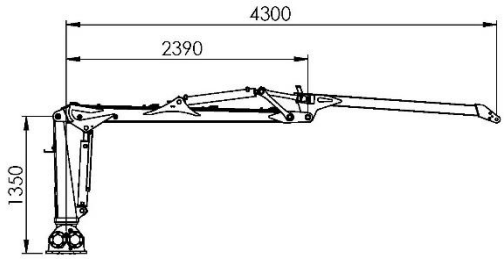

Grues compatibles BMF 430 / BMF 540

Remorque BMF 6T2	Standard	Grue BMF 430	
Capacité de chargement (kg)	6000	Portée max (m)	4.3
Long totale (mm)	5010	Couple de levage kNm brut	28.7
Long de la zone de chargement (mm)	2970	Puissance de levage à 3m sans grappin et rotateur (kg)	620
Larg totale avec roues standards	2000	Pce de levage à pleine portée sans grappin et rotateur	420
Roues	11,5/80-15,3 400/60-15,5	Grappin m²	0.15
Châssis	Plateforme	Rotateur (T)	3
Essieux	70x70-6	Couple de rotation kNm	4.9
Surface de chargement (m²)	1,30	Cylindres de pivotements (pcs)	2
Vérins de barre de tractions (pcs)	-	Rotation de la flèche (°)	360
Angle de la barre d'attelage aux côtés (°)	-	Pression de service (bar)	190
Jeu (mm)	505	Capacité de la pompe hydr (l/min)	30-60
Type de pied de support monté sur remorque	A	Pied de support type A	A
Extension	-	Grand angle	+
		Télescope	-
Version non homologuée EU		Poids total sans jambe, grappin, rotateur (kg)	395

Prix n' hésitez pas à nous contacter au 060/ 21 90 21

Remorque BMF 7T1 + grue BMF 540

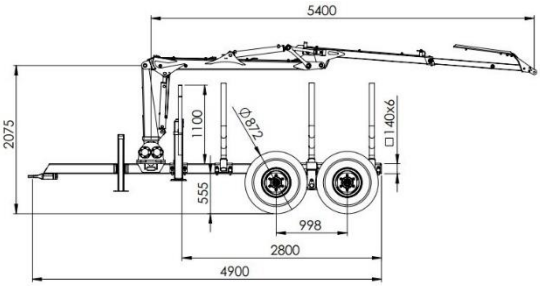

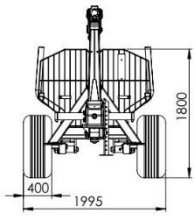

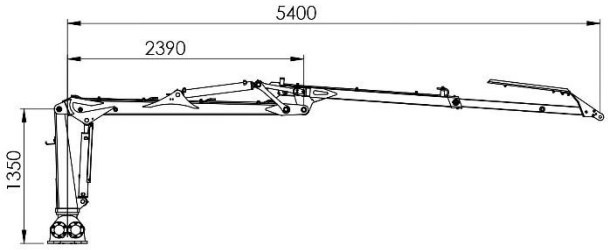

Grues compatibles BMF 430 BMF 540

Remorque BMF 7T1	Standard	Grue BMF 540	
Capacité de chargement (kg)	7000	Portée max (m)	5,4
Long totale (mm)	4900	Couple de levage kNm brut	30,2
Long de la zone de chargement (mm)	2800	Puissance de levage à 4 m sans grappin et rotateur (kg)	550
Larg totale avec roues standards	1995	Pce de levage à pleine portée sans grappin et rotateur	390
Roues	11,5/80-15,3 400/60-15,5	Grappin m²	0.15
Châssis	140x140x6	Rotateur (T)	3
Essieux	60x60-6	Couple de rotation kNm	4.9
Surface de chargement (m²)	1,45	Cylindres de pivotements (pcs)	2
Vérins de barre de tractions (pcs)	-	Rotation de la flèche (°)	360
Angle de la barre d'attelage aux côtés (°)	-	Pression de service (bar)	200
Jeu (mm)	555	Capacité de la pompe hydr (l/min)	30-60
Type de pied de support monté sur remorque	A/-	Pied de support type A	A
Extension	600	Grand angle	+
		Télescope	-
		Poids total sans jambe, grappin, rotateur (kg)	550

Prix n' hésitez pas à nous contacter au 060/ 21 90 21

Remorque BMF 8T2 + grue BMF 650

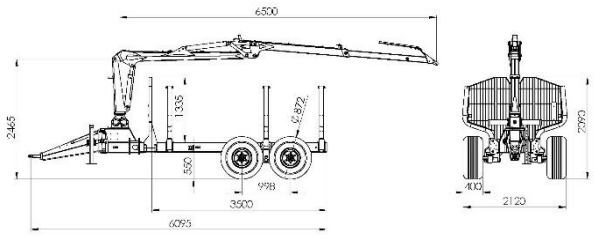

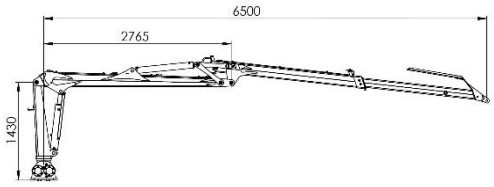

Grues compatibles BMF 650 / BMF 720

Remorque BMF 8T2	Standard/Pro	Grue BMF 650	
Capacité de chargement (kg)	8000	Portée max (m)	6.5
Long totale (mm)	6095	Couple de levage kNm brut	48.3
Long de la zone de chargement (mm)	3500	Puissance de levage à 4 m sans grappin et rotateur (kg)	840
Larg totale avec roues standards	2120	Pce de levage à pleine portée sans grappin et rotateur	510
Roues	400/60-15,5 500/50-17 520/50-17	Grappin m²	0.20
Châssis (mm)	2x(200x100x6)	Rotateur (T)	3/4
Essieux	60x60x6	Couple de rotation kNm	11
Surface de chargement (m²)	2,20	Cylindres de pivotements (pcs)	4
Vérins de barre de tractions (pcs)	-1(2)	Rotation de la flèche (°)	360
Angle de la barre d'attelage aux côtés (°)	35	Pression de service (bar)	200
Jeu (mm)	550	Capacité de la pompe hydr (l/min)	30-60
Type de pied de support monté sur remorque	A/FD	Pied de support type A	A/FD
Extension	800	Grand angle	+
		Télescope	1x
		Poids total sans jambe, grappin, rotateur (kg)	686

Prix n' hésitez pas à nous contacter au 060/21 90 21

Remorque BMF 10T2 + grue BMF 720

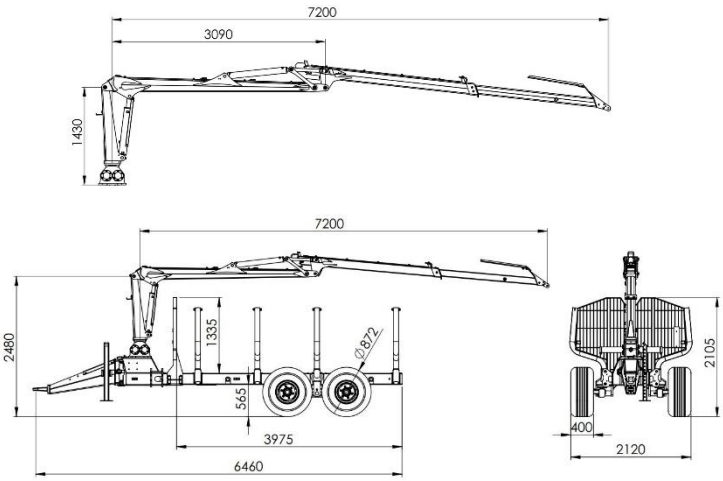

Grues compatibles BMF 650/BMF 720/BMF 750(hp)/BMF 850(hp)

Remorque BMF 10T2	Standard/Pro	Grue BMF 720		Prix n' hésitez pas à nous contacter au 060/21 90 21
Capacité de chargement (kg)	10000	Portée max (m)	7,2	
Long totale (mm)	6460	Couple de levage kNm brut	59,7	
Long de la zone de chargement (mm)	3975	Puissance de levage à 4 m sans grappin et rotateur (kg)	1100	
Larg totale avec roues standards	2120	Pce de levage à pleine portée sans grappin et rotateur	580	
Roues	400/60-R15,5 500/50-R17 520/50-R17	Grappin m²	0.20/0,24	
Châssis (mm)	2x(200x100x6)	Rotateur (T)	3/4	
Essieux	70x70-6	Couple de rotation kNm	14	
Surface de chargement (m²)	2,20	Cylindres de pivotements (pcs)	4	
Vérins de barre de tractions (pcs)	2	Rotation de la flèche (°)	370	
Angle de la barre d'attelage aux côtés (°)	35	Pression de service (bar)	200	
Jeu (mm)	565	Capacité de la pompe hydr (l/min)	30-60	
Type de pied de support monté sur remorque	A/FD	Pied de support type A	A/FD	
Extension	800pro/890	Grand angle	+	
		Télescope	1x	
		Poids total sans jambe, grappin, rotateur (kg)	710	

Remorque BMF 12T2 + grue BMF 750

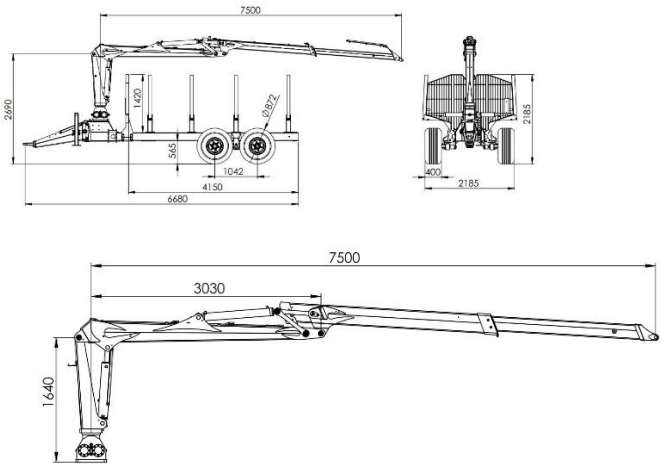

Grues compatibles

BMF650/BMF720/BMF750(HP)/BMF850(HP)/BMF905(HP)

Remorque BMF 12T2	Pro	Grue BMF 750	750	750HP
Capacité de chargement (kg)	12000	Portée max (m)	7,5	7,5
Long totale (mm)	6680	Couple de levage kNm brut	76	85,5
Long de la zone de chargement (mm)	4150	Puissance de levage à 4 m sans grappin et rotateur (kg)	1410	1570
Larg totale avec roues standards	2185	Pce de levage à pleine portée sans grappin et rotateur	750	830
Roues	400/60-15,5 500/50-17 520/50-17	Grappin m²	0,24/0,27	0,24/0,27
Châssis (mm)	2x(200x100x8)	Rotateur (T)	4	4
Essieux	70x70-6	Couple de rotation kNm	17	20,5
Surface de chargement (m²)	2,45	Cylindres de pivotements (pcs)	4	4
Vérins de barre de tractions (pcs)	2	Rotation de la flèche (°)	370	370
Angle de la barre d'attelage aux côtés (°)	35	Pression de service (bar)	200	225
Jeu (mm)	565	Capacité de la pompe hydr (l/min)	50-100	50-100
Type de pied de support monté sur remorque	A/FD	Pied de support type A	FD	FD
Extension	800	Grand angle	+	+
		Télescope	1x	1x
		Poids total sans jambe, grappin, rotateur (kg)	1090	1090

Prix n' hésitez pas à nous contacter au 060/21 90 21

Remorque BMF 14T2 + grue BMF 750 HP

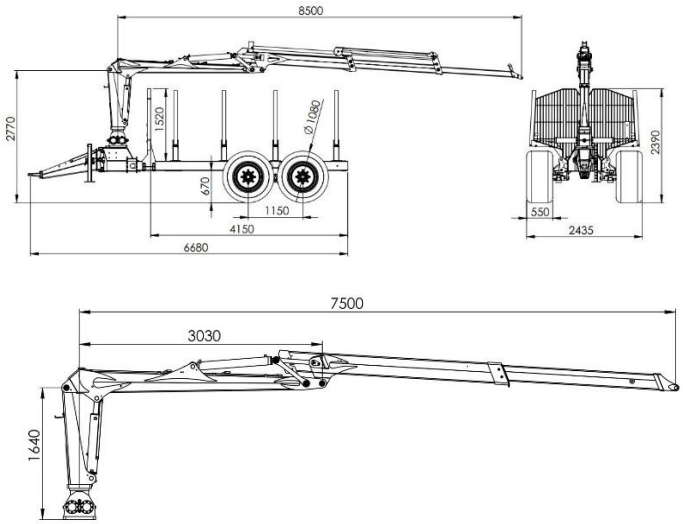

Grues compatibles
BMF650/BMF720/BMF750HP/BMF850HP/BMF905HP

Remorque BMF 14T2	Pro	Grue BMF 750	750	750HP
Capacité de chargement (kg)	14000	Portée max (m)	7,5	7,5
Long totale (mm)	6680	Couple de levage kNm brut	76	85,5
Long de la zone de chargement (mm)	4150	Puissance de levage à 4 m sans grappin et rotateur (kg)	1410	1570
Larg totale avec roues standards	2435	Pce de levage à pleine portée sans grappin et rotateur	750	830
Roues	550/45-22,5	Grappin m²	0,24/0,27	0,24/0,27
Châssis (mm)	2x(200x100x8)	Rotateur (T)	4	4
Essieux	80x80-8	Couple de rotation kNm	17	20,5
Surface de chargement (m²)	2,45-2,8	Cylindres de pivotements (pcs)	4	4
Vérins de barre de tractions (pcs)	2	Rotation de la flèche (°)	370	370
Angle de la barre d'attelage aux côtés (°)	35	Pression de service (bar)	200	225
Jeu (mm)	670	Capacité de la pompe hydr (l/min)	50-100	50-100
Type de pied de support monté sur remorque	A/FD	Pied de support type A	FD	FD
Extension	600	Grand angle	+	+
		Télescope	1x	1x
		Poids total sans jambe, grappin, rotateur (kg)	1090	1090

Prix n' hésitez pas à nous contacter au 060//21 90 21

Remorque BMF 17T2 + grue BMF 850

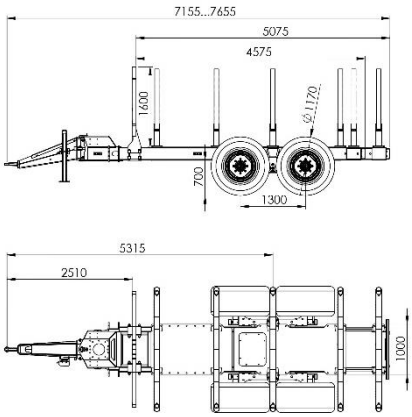

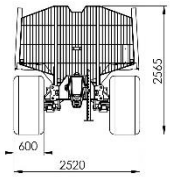

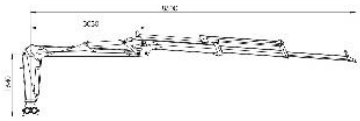

Remorque BMF 17T2	Pro	Grue BMF 850	850	850HP
Capacité de chargement (kg)	17000	Portée max (m)	8,5	8,5
Long totale (mm)	7155-7655	Couple de levage kNm brut	76	85,5
Long de la zone de chargement (mm)	4575-5075	Puissance de levage à 4 m sans grappin et rotateur (kg)	1350	1520
Larg totale avec roues standards	2520	Pce de levage à pleine portée sans grappin et rotateur	630	710
Roues	550/45-22,5 600/50-22,5	Grappin m²	0,24/0,27	0,24/0,27
Châssis (mm)	2x(250x100x6) Raex400(8mm)	Rotateur (T)	4	4
Essieux	90x90x8	Couple de rotation kNm	17	20,5
Surface de chargement (m²)	2,9-3,4	Cylindres de pivotements (pcs)	43	4
Vérins de barre de tractions (pcs)	2	Rotation de la flèche (°)	370	370
Angle de la barre d'attelage aux côtés (°)	30	Pression de service (bar)	200	225
Jeu (mm)	700	Capacité de la pompe hydr (l/min)	50-100	50-100
Type de pied de support monté sur remorque	FD	Pied de support type A	FD	FD
Extension	800	Grand angle	+	+
Grues compatibles BMF750HP/BMF850HP/Bmf905HP/BMF800HD/ BMF 800HD+/BMF1000HD/BMF1000HD+		Télescope	2x	2x
		Poids total sans jambe, grappin, rotateur (kg)	1095	1095

Prix n' hésitez pas à nous contacter au 060/21 90 21

Remorque BMF 18T1 + grue BMF 1000HD

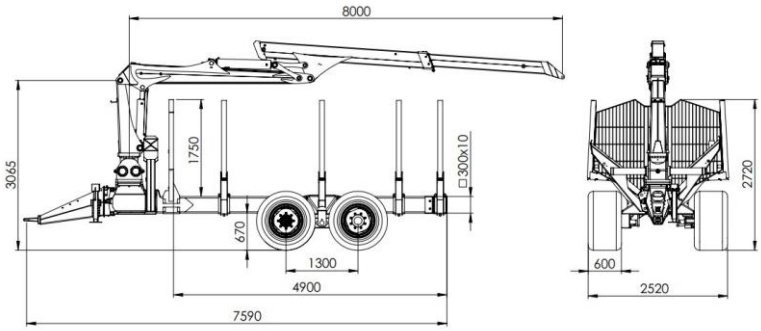

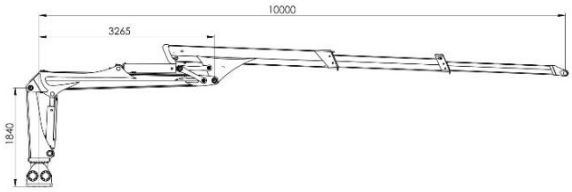

Remorque BMF 18T1	Pro	Grue BMF 1000 HD	1000HD	1000HD+	
Capacité de chargement (kg)	18000	Portée max (m)	10	10	Prix n' hésitez pas à nous contacter au 060/21 90 21
Long totale (mm)	7590-8190	Couple de levage kNm brut	118,5	128,2	
Long de la zone de chargement (mm)	4900-5500	Puissance de levage à 4 m sans grappin et rotateur (kg)	1730	1880	
Larg totale avec roues standards	2520	Pce de levage à pleine portée sans grappin et rotateur	700	760	
Roues	600/50-22,5	Grappin m²	0,27/0,37	0,27/0,37	
Châssis (mm)	300x300x10)	Rotateur (T)	6	6	
Essieux	90x90x8	Couple de rotation kNm	34,7	40,1	
Surface de chargement (m²)	3,5-4	Cylindres de pivotements (pcs)	4	4	
Vérins de barre de tractions (pcs)	2	Rotation de la flèche (°)	385	385	
Angle de la barre d'attelage aux côtés (°)	30	Pression de service (bar)	230	230	
Jeu (mm)	670	Capacité de la pompe hydr (l/min)	100-150	100-150	
Type de pied de support monté sur remorque	FD	Pied de support type A	-	-	
Extension	850	Grand angle	+	+	
		Télescope	2x	2x	
		Poids total sans jambe, grappin, rotateur (kg)	1950	1950	

Grues compatibles BMF800HD/BMF800HD+/BMF1000HD/BMF1000HD+

Treuil TAJFUN

MODELE EGV 35-45

EGV 35 A	Caractéristiques techniques :	EGV 45 A	1) EGV 45 AHK 2) EGV 45 AHK SG
35	**Force de traction (Kn)**	45	45
44	**Force de freinage (Kn)**	56	56
83m de Ø9mm	**Câble**	94m de Ø10mm	94m de Ø10mm
1 : 7.5	**Rapport de démultiplication**	1 : 8.89	1 : 8.89
0.63 – 1.19 m/s	**Vitesse du câble**	0.54 – 1.08 m/s	0.54 – 1.08 m/s
15 à 35 HP	**Puissance du tracteur**	20 à 50 HP	20 à 50 HP
240 kilos	**Poids sans câble**	330 kilos	350 kilos
I – II	**Catégorie du tracteur**	I – II	I – II
1.210	**Largeur (mm)**	1.400	1.400
489	**Longueur (mm)**	525	525
1.266	**Hauteur de transport (mm)**	1.361	1.361
2.000	**Hauteur avec grille protectrice (mm)**	2.300	2.300
Oui	**Poulie inférieure**	Oui	Oui
Oui	**Couplage**	Oui	Oui
Oui	**Cardan de prise de force**	Oui	Oui
Oui	**Frein différentiel autobloquant**	Oui	Oui
Oui	**Attache remorque**	Oui	Oui
Oui	**Chaîne forestière**	Oui	Oui
Non	**Poulie à déroulement hydraulique (SG)**	Non	EGV 45 AHK SG
Non	**Radio commande**	Non	En option
2.426 €	**Prix HTVA**	**3.116 €**	**1) 5.689 €** **2) 7.345 €**

MODELE EGV 55

EGV 55 A	Caractéristiques techniques :	EGV 55 AHK	EGV 55 AHK SG
55	**Force de traction (Kn)**	55	55
69	**Force de freinage (Kn)**	69	69
78m de Ø11mm	**Câble**	78m de Ø11mm	78m de Ø11mm
1 : 8.89	**Rapport de démultiplication**	1 : 8.89	1 : 8.89
0.54 – 1.07 m/s	**Vitesse du câble**	0.54 – 1.07 m/s	0.54 – 1.07 m/s
35 à 70 HP	**Puissance du tracteur**	35 à 70 HP	35 à 70 HP
345 kilos	**Poids sans câble**	365 kilos	365 kilos
I – II	**Catégorie du tracteur**	I – II	I – II
1.500	**Largeur (mm)**	1.500	1.500
565	**Longueur (mm)**	565	565
1.600	**Hauteur de transport (mm)**	1.600	1.600
2.300	**Hauteur avec grille protectrice (mm)**	2.300	2.300
Oui	**Poulie inférieure**	Oui	Oui
Oui	**Couplage**	Oui	Oui
Oui	**Cardan de prise de force**	Oui	Oui
Oui	**Bande de frein différentiel**	Oui	Oui
Oui	**Attache remorque**	Oui	Oui
Oui	**Chaîne forestière**	Oui	Oui
Non	**Poulie à déroulement hydraulique (SG)**	Non	Oui
Non	**Radio commande**	En option	En option
3.896 €	**Prix HTVA**	**6.447 €**	**8.100 €**

MODELE EGV 65

EGV 65 A	Caractéristiques techniques :	EGV 65 AHK	EGV 65 AHK SG
65	**Force de traction (Kn)**	65	65
81	**Force de freinage (Kn)**	81	81
118m de Ø12mm	**Câble**	118m de Ø12mm	118m de Ø12mm
1 : 10.80	**Rapport de démultiplication**	1 : 10.80	1 : 10.80
0.50 – 0.99 m/s	**Vitesse du câble**	0.50 – 0.99 m/s	0.50 – 0.99 m/s
50 à 90 HP	**Puissance du tracteur**	50 à 90 HP	50 à 90 HP
515 kilos	**Poids sans câble**	540 kilos	540 kilos
II – III	**Catégorie du tracteur**	II – III	II – III
1.660	**Largeur (mm)**	1.660	1.660
670	**Longueur (mm)**	670	670
1.729	**Hauteur de transport (mm)**	1.729	1.729
2.300	**Hauteur avec grille protectrice (mm)**	2.300	2.300
Oui	**Poulie inférieure**	Oui	Oui
Oui	**Couplage**	Oui	Oui
Oui	**Cardan de prise de force**	Oui	Oui
Oui	**Bande de frein différentiel**	Oui	Oui
Oui	**Attache remorque**	Oui	Oui
Oui	**Chaîne forestière**	Oui	Oui
Non	**Poulie à déroulement hydraulique (SG)**	Non	Oui
Non	**Radio commande**	En option	En option
5.145 €	**Prix HTVA**	**7.746 €**	**9.402 €**

MODELE EGV 85

EGV 85 A	Caractéristiques techniques :	EGV 85 AHK	EGV 85 AHK SG
85	**Force de traction (Kn)**	85	85
106	**Force de freinage (Kn)**	106	106
110m de Ø13mm	**Câble**	110m de Ø13mm	110m de Ø13mm
1 : 10.66	**Rapport de démultiplication**	1 : 10.66	1 : 10.66
0.51 – 1.10 m/s	**Vitesse du câble**	0.51 – 1.10 m/s	0.51 – 1.10 m/s
70 à 135 HP	**Puissance du tracteur**	70 à 135 HP	70 à 135 HP
570 kilos	**Poids sans câble**	590 kilos	590 kilos
II – III	**Catégorie du tracteur**	II – III	II – III
1.800	**Largeur (mm)**	1.800	1.800
680	**Longueur (mm)**	680	680
1.780	**Hauteur de transport (mm)**	1.780	1.780
2.300	**Hauteur avec grille protectrice (mm)**	2.300	2.300
Oui	**Poulie inférieure**	Oui	Oui
Oui	**Couplage**	Oui	Oui
Oui	**Cardan de prise de force**	Oui	Oui
Oui	**Bande de frein différentiel**	Oui	Oui
Oui	**Attache remorque**	Oui	Oui
Oui	**Chaîne forestière**	Oui	Oui
Non	**Poulie à déroulement hydraulique (SG)**	Non	Oui
Non	**Radio commande**	En option	En option
6.715 €	**Prix HTVA**	**8.885 €**	**10.539 €**

MODELE EGV 105

Caractéristiques techniques :	EGV 105 AHK	EGV 105 AHK SG
Force de traction (Kn)	100	100
Force de freinage (Kn)	125	125
Câble	130m de Ø14mm	130m de Ø14mm
Rapport de démultiplication	1 : 12.1	1 : 12.1
Vitesse du câble	0.49 – 1.02 m/s	0.49 – 1.02 m/s
Puissance du tracteur	Sup à100 HP	Sup à 100 HP
Poids sans câble	800 kilos	800 kilos
Catégorie du tracteur	III	III
Largeur (mm)	1.940 (ou 2.300)	1.940 (ou 2.300)
Longueur (mm)	782	782
Hauteur de transport (mm)	1.913	1.913
Hauteur avec grille protectrice (mm)	2.300	2.300
Poulie inférieure	Oui	Oui
Couplage	Oui	Oui
Cardan de prise de force	Oui	Oui
Bande de frein différentiel	Oui	Oui
Attache remorque	Oui	Oui
Chaîne forestière	Oui	Oui
Poulie à déroulement hydraulique (SG)	Non	Oui
Radio commande	En option	En option
Prix HTVA	**12.490 €**	**14.448 €**

MODELE EGV 65 ZS : Treuil mono tambour hydraulique avec la possibilité de monter à l'arrière et à l'avant du tracteur, ce qui rend votre tracteur plus polyvalent

Caractéristiques techniques :	EGV 65 AHK ZS	EGV 65 AHK ZS SG
Force de traction (Kn)	65	65
Force de freinage (Kn)	81	81
Câble	118m de Ø12mm	118m de Ø12mm
Rapport de démultiplication AVANT	1 : 18.60	1 : 18.60
Rapport de démultiplication ARRIERE	1 : 10.80	1 : 10.80
Vitesse du câble	0.5 – 0.99 m/s	0.5 – 0.99 m/s
Puissance du tracteur	50 À 90 HP	50 À 90 HP
Poids sans câble	540 kilos	540 kilos
Catégorie du tracteur	I – II	I – II
Largeur (mm)	1.660	1.660
Longueur (mm)	970	970
Hauteur de transport (mm)	1.729	1.729
Hauteur avec grille protectrice (mm)	2.300	2.300
Poulie inférieure	Oui	Oui
Couplage	Oui	Oui
Cardan de prise de force	Oui	Oui
Bande de frein différentiel	Oui	Oui
Attache remorque	Oui	Oui
Chaîne forestière	Oui	Oui
Poulie à déroulement hydraulique (SG)	Non	Oui
Radio commande	En option	En option
Prix sur demande		

MODELE VIP PRO 90

Equipements :

- ✓ Réducteur robuste à engrenage, à haut rendement (98%)
- ✓ Bâti en acier de haute qualité STRENX & HARDOX
- ✓ Système de déroulement automatique du câble par traction sur celui-ci (afin d'éviter un déroulement incontrôlé du câble)
- ✓ Vitesse continue réglable du déroulement du câble
- ✓ Système de dérouleur de câble assurant un bon enroulement du câble sur le tambour
- ✓ Interrupteur de fin de course
- ✓ Bouclier inférieur hydraulique

Caractéristiques techniques :	VIP PRO 90
Force de traction (Kn)	90
Force de freinage (Kn)	112.5
Câble	130m de Ø13mm
Rapport de démultiplication AVANT	1 : 13.7
Vitesse du câble (300 tr/min)	0.27-0.44 m/s
Vitesse du câble (540 tr/min)	0.5-0.79 m/s
Puissance du tracteur	100 – 150 Cv
Poids sans câble (kg)	930
Catégorie du tracteur	II – III
Largeur (mm)	2000 ou 2300
Longueur (mm)	870
Hauteur de transport (mm)	1.870
Hauteur avec grille protectrice (mm)	2.300
Poulie inférieure	Oui
Couplage	Oui
Cardan de prise de force	Oui
Frein différentiel autobloquant	Oui
Attache remorque	Oui
Chaîne forestière	Oui
Poulie à déroulement hydraulique	Oui
Radio commande	En option
Support de jerricane	Oui
Support de tronçonneuse	Oui
Prix HTVA	**16.299 €**

Option pour treuils TAJFUN :

Radiocommande 2 fonctions (sur version électro hydraulique) : **1.133 €** Hors Tva.

Kit hydraulique pour montage du treuil à l'avant du tracteur :**1.724 €** Hors Tva.

PARTIE IV : Travail du sol.

Fraise rotative BERTI :

MODELE SOLE (pour tracteurs de 10 à 25 Cv)

Equipements :

- ✓ Boîtier mono vitesse de 540 tours/mn.
- ✓ Rotor 240 tours/min
- ✓ Transmission à cardan sécurité par boulon.
- ✓ Transmission latérale par chaine en bain d'huile.
- ✓ Tendeur automatique chaine.
- ✓ Attelage 3 points catégorie 0 &I
- ✓ Rotor à 4 couteaux hélicoïdaux (sens à l'extérieur) par flasque.
- ✓ Déport latéral manuel.
- ✓ Patins pour réglage de la profondeur de travail.
- ✓ CARDAN COMPRIS
- ✓ Protections selon normes CE

Caractéristiques techniques :

Modèle	Puissance tracteur (Cv)							Poids (Kg)	Prix HTVA
Sole 90	10 – 22	85 cm	92 cm	120 mm	5	10+10	425 – 425 260 – 590	105	**2.546€**
Sole 100	15 – 22	100 cm	107cm	120 mm	6	12+12	505 – 505 260 – 750	115	**2.641€**
Sole 120	18 – 22	120cm	127 cm	120 mm	7	14+14	585 -585 260 – 9100	125	**2.730€**

MODELE TERRA (pour tracteurs de 15 à 40 Cv)

Equipements

- ✓ Attelage réglable 3 points Cat 1
- ✓ Boîtier mono vitesse de 540 t/min
- ✓ Tr/min rotor 250
- ✓ Transmission à cardan sécurité par boulon
- ✓ Transmission latérale par chaine en bain d'huile
- ✓ Tendeur automatique chaine
- ✓ Rotor à 4 couteaux hélicoïdaux (sens à l'extérieur) par flasque
- ✓ Patins pour réglage profondeur travail
- ✓ CARDAN INCLUS
- ✓ Protections selon normes CE

Options disponibles

- ✓ Couple roues avant : 473€
- ✓ Cardan sécurité embrayage : 68€

Modèle	Puissance tracteur (Cv)						Dimensions	Poids (Kg)	Prix HTVA
Terra 100	17 - 40	100 cm	107 cm	14 cm	6	12+12	107-71-95	210	**4.137€**
Terra 120	20 - 40	120 cm	127cm	14 cm	7	14+14	127-71-95	225	**4.347€**
Terra 135	25 - 40	135cm	142 cm	14 cm	8	16+16	142-71-95	240	**4.562€**
Terra 150	30 - 40	150cm	157 cm	14 cm	9	18+18	157-71-95	250	**4.772€**
Terra 165	35 - 40	165cm	172 cm	14 cm	10	20+20	172-71-95	265	**4.988€**

MODELE MERCURIO (pour tracteurs de 20 à 40 Cv)

Equipements :

- ✓ Boîtier mono vitesse de 540 tours/mn.
- ✓ Tours/mn rotor 260
- ✓ Transmission à cardan sécurité par boulon
- ✓ Transmission latérale par chaine en bain d'huile
- ✓ Tendeur automatique chaine
- ✓ Attelage universel 3points catégorie I
- ✓ Rotor à 6 couteaux hélicoïdaux (sens à l'extérieur) par flasque
- ✓ Déport latéral mécanique par vis et manivelle
- ✓ Patins pour réglage de la profondeur de travail
- ✓ CARDAN INCLUS
- ✓ Protections selon normes CE

Caractéristiques techniques :

Modèle	Puissance tracteur (Cv)							Poids (Kg)	Prix HTVA
Mercurio 100	20 -40	100 cm	115 cm	150 mm	6	18+18	500 – 500 280 – 720	275	**4.888€**
Mercurio 120	20 – 40	120 cm	135 cm	150 mm	7	21+21	600 – 600 280 – 920	290	**5.114€**
Mercurio 135	25 – 40	135 cm	150 cm	150 mm	8	24+24	675 – 675 280 – 1070	310	**5.292€**
Mercurio 150	30 – 40	150 cm	165 cm	150 mm	9	27+27	750 – 750 280 – 1220	325	**5.513€**
Mercurio 165	35 – 40	165 cm	180 cm	150 mm	10	30+30	825 – 825 280 – 1370	345	**5.691€**

Options disponibles :

- Déport latéral hydraulique : **305 € HTVA**
- Cardan sécurité embrayage : **74 € HTVA**
-

MODELE VENERE (pour tracteurs de 15 à 28 Cv)

Equipements :

- ✓ Boîtier mono vitesse de 540 tours/mn.
- ✓ Tours/mn rotor 240
- ✓ Transmission à cardan sécurité par boulon
- ✓ Transmission latérale par chaine en bain d'huile
- ✓ Tendeur automatique chaine
- ✓ Attelage 3 points réglable catégorie 1
- ✓ Rotor à 4 couteaux hélicoïdaux (sens à l'extérieur) par flasque
- ✓ Patins pour réglage de la profondeur de travail
- ✓ CARDAN INCLUS
- ✓ Protections selon les normes CE

Caractéristiques techniques :

Modèle	Puissance tracteur (Cv)						Poids (Kg)	Prix HTVA
Venere 90	15-30	85 cm	97 cm	180 mm	5	10+10	125	**2.951€**
Venere 100	18-30	101 cm	113 cm	180 mm	6	12+12	135	**3.029€**
Venere 120	21-30	117 cm	129 cm	180 mm	7	14+14	150	**3.108€**
Venere 135	24-30	133 cm	145 cm	180 mm	8	16+16	160	**3.192€**

- **Option disponible** : Couple roues avant : **404 € HTVA**

MODELE NETTUNO (pour tracteurs de 25 à 50 Cv)

Equipements :

- ✓ Boîtier mono vitesse de 540 tours/mn.
- ✓ Tours/mn rotor 240
- ✓ Transmission à cardan sécurité par embrayage
- ✓ Transmission latérale par chaine en bain d'huile
- ✓ Tendeur automatique chaine
- ✓ Attelage 3 points réglable Cat I
- ✓ Rotor à 6 couteaux hélicoïdaux (sens à l'extérieur) par flasque
- ✓ Patins ou rouleaux pour réglage de la profondeur de travail
- ✓ CARDAN COMPRIS
- ✓ Protections selon les normes CE

Caractéristiques techniques :

Modèle	Puissance tracteur (Cv)						Poids (Kg)	Poids *avec rouleau cage Ø 32* cm (Kg)	Prix HTVA
Nettuno 150	25-50	150 cm	162 cm	180 mm	9	27+27	300	358	**6.347€**
Nettuno 165	30-50	165 cm	180 cm	180 mm	10	30+30	315	382	**6.578€**
Nettuno 180	40-50	180 cm	195 cm	180 mm	11	33+33	335	405	**6.809€**

Option disponible :

- Couple roues avant : **404 € HTVA**

MODELE URANO (pour tracteurs de 30 à 75 Cv)

Equipements :

- ✓ Boîtier mono vitesse de 540 tours/mn.
- ✓ Tours /mn rotor 220
- ✓ Transmission à cardan sécurité par embrayage
- ✓ Transmission latérale par engrenages en bain d'huile
- ✓ Attelage universel 3 points Cat I & II
- ✓ Rotor à 6 couteaux à L (sens à l'intérieur) par flasque
- ✓ Patins ou rouleaux pour réglage de la profondeur de travail
- ✓ CARDAN INCLUS
- ✓ Protections selon les normes CE

Caractéristiques techniques :

Modèle	Puissance tracteur (Cv)						Poids (Kg)	Poids *avec rouleau cage Ø 32* cm (Kg)	Prix HTVA
Urano 120	30-75	120 cm	134 cm	150 mm	6	15+15	350 kg	400 kg	**7.009 €**
Urano 140	35-75	140 cm	156 cm	150 mm	7	18+18	385 kg	435 kg	**7.481 €**
Urano 165	40-75	165 cm	178 cm	150 mm	8	21+21	415 kg	470 kg	**7.849 €**
Urano 185	50-75	185 cm	200 cm	150 mm	9	24+24	440 kg	505 kg	**8.232 €**
Urano 205	60-75	205 cm	222 cm	150 mm	10	27+27	485 kg	545 kg	**8.594 €**
Urano 230	65-75	230 cm	244 cm	150 mm	11	30+30	510 kg	585 kg	**9.177 €**

Options disponibles :

- Couple roues avant (pour 165 – 230) : **357 € HTVA**
- Double flasque : **74 € / pc. HTVA**

MODELE GIOVE (pour tracteurs de 50 à 130 Cv)

Equipements :

- ✓ Boîtier changement de vitesses à 540/1000 tours/mn.
- ✓ Tours/mn rotor à 540 : 150 – 182 – 222 - 272
- ✓ Tours/mn rotor à 1000 : 275 –337
- ✓ Transmission à cardan sécurité par embrayage
- ✓ Transmission latérale par engrenages en bain d'huile
- ✓ Attelage universel trois points catégorie 2
- ✓ Rotor à 6 couteaux à L (sens à l'intérieur) par flasque
- ✓ Patins ou rouleaux pour réglage de la profondeur de travail
- ✓ CARDAN INCLUS
- ✓ Protections selon les normes CE

Caractéristiques techniques :

Modèle	Puissance tracteur (Cv)						Poids (Kg)	Poids *avec rouleau cage Ø 43* (Kg)	Prix HTVA
Giove 165	50-130	164 cm	191 cm	200 mm	8	21+21	620 kg	720 kg	**11.849 €**
Giove 185	55-130	186 cm	213 cm	200 mm	9	24+24	650 kg	760 kg	**12.422 €**
Giove 205	60-130	208 cm	235 cm	200 mm	10	27+27	680 kg	800 kg	**12.905 €**
Giove 230	70-130	230 cm	257 cm	200 mm	11	30+30	730 kg	860 kg	**13.461 €**
Giove 250	80-130	252 cm	279 cm	200 mm	12	33+33	765 kg	905 kg	**14.018 €**
Giove 280	80-130	273 cm	303 cm	200 mm	13	36+36	800 kg	990 kg	**14.564 €**

Options disponibles :

- Couple roues avant : **431 € HTVA**
- Jeu patins anti-usure : **173 € HTVA**
- Rotor à double flasque soudé : **609 € HTVA**

MODELE POLARIS (pour tracteurs de 100 à 170 Cv)

Equipements :

- ✓ Attelage 3 points oscillant Cat. II-III
- ✓ Boîtier changement de vitesses à 1000 tr/min
- ✓ Rotor à 1000 tr/min : 230
- ✓ Transmission à cardan avec sécurité par embrayage
- ✓ Transmission latérale par engrenages en bain d'huile
- ✓ Rotor à 6 couteaux en L (par flasque sens à l'intérieur)
- ✓ Jeu de manivelle à ressort presse-capot
- ✓ Patins ou rouleaux pour réglage de la profondeur de travail
- ✓ CARDAN INCLUS)
- ✓ Protections selon les normes CE

Caractéristiques techniques :

Modèle	Puissance tracteur (Cv)				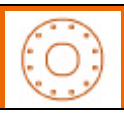	
Polaris 250	100-170	249 cm	271 cm	230 mm	9	27+27
Polaris 280	110-170	275 cm	297 cm	230 mm	10	30+30
Polaris 300	130-170	301 cm	323 cm	230 mm	11	33+33

Version avec patins.

Modèle	Poids (kg)	Prix HTVA
Polaris 250	1.120	**16.832 €**
Polaris 280	1.225	**17.556 €**
Polaris 300	1.335	**18.081 €**

Version avec rouleau cage Ø 56 cm.

Modèle	Poids (kg)	Prix HTVA
Polaris 250	1.360	**20.570 €**
Polaris 280	1.485	**21.415 €**
Polaris 300	1.615	**22.155 €**

Version avec rouleau packer Ø 57 cm.

Modèle	Poids (kg)	Prix HTVA
Polaris 250	1.505	**22.874 €**
Polaris 280	1.645	**23.977 €**
Polaris 300	1.790	**24.938 €**

Options disponibles :

- Effaceur de traces (x2) **625 € HTVA**
- Couple roues avant : **562 € HTVA**
- Réglage hydraulique du rouleau : **1.412 € HTVA**
- Rotor à double flasque soudé : **588 € HTVA**
- Butoir à disque (gauche ou droit) : **893 € HTVA**
- Cardan avec limiteur (majoration) : **609 € HTVA**

MODELE LUNA (pour tracteurs de 130 à 220 Cv)

Equipements :

- ✓ Boîtier mono vitesse de 1.000 tours/mn.
- ✓ Tours/mn rotor 263
- ✓ Transmission à cardan sécurité par embrayage
- ✓ Double transmission latérale par chaine en bain d'huile
- ✓ Tendeur automatique chaines
- ✓ Attelage 3 points universel Cat II et III
- ✓ Rotor à 6 couteaux à hélicoïdaux (sens à l'extérieur) par flasque
- ✓ Rotor à double flasque
- ✓ Patins ou rouleaux pour réglage de la profondeur de travail
- ✓ Jeu de manivelle à ressort presse-capot
- ✓ CARDAN INCLUS
- ✓ Protections selon les normes CE

Caractéristiques techniques :

Modèle	Puissance tracteur (Cv)					
Luna 250	130-220	247 cm	275 cm	260 mm	9	27+27
Luna 300	160-220	299 cm	330 cm	260 mm	11	33+33
Luna 350	180-220	351 cm	360 cm	260 mm	13	39+39
Luna 400	200-220	403 cm	430 cm	260 mm	15	45+45

Version avec patins.

Modèle	Poids (kg)	Prix HTVA
Luna 250	1.570	**26.985 €**
Luna 300	1.610	**29.101 €**
Luna 350	1.655	**29.888 €**
Luna 400	1.700	**31.411 €**

Version avec rouleau cage Ø 56 cm.

Modèle	Poids (kg)	Prix HTVA
Luna 250	1.750	**29.059 €**
Luna 300	2.000	**31.201 €**
Luna 350	2.250	**32.429 €**
Luna 400	2.500	**34.571 €**

Version avec rouleau packer Ø 57.

Modèle	Poids (kg)	Prix HTVA
Luna 250	1.950	**31.007 €**
Luna 300	2.200	**33.600 €**
Luna 350	2.450	**34.739 €**
Luna 400	2.740	**37.412 €**

Options disponibles :

- Réglage hydraulique du rouleau : **1.517 € HTVA**
- Efface trace frontal (x2) : **625 € HTVA**
- Butoir à disques (droit ou gauche) (la pièce) : **893 € HTVA**

Herse rotative BERTI :

MODELE **IONIO** (pour tracteurs de 20 à 40 Cv)

Equipements :

- ✓ Boîtier Mono vitesse à 540 tours/min.
- ✓ Cardan limiteur à sécurité boulon attelage (1 3/8" Z=6 coté tracteur)
- ✓ Tours/min. rotors 350
- ✓ Attelage 3 points Cat I
- ✓ Rotor porte couteaux à forme ronde anti-bourrage
- ✓ Réglage rapide du rouleau
- ✓ Rouleau flottant
- ✓ CARDAN COMPRIS
- ✓ Protections selon les normes "CE"

Caractéristiques techniques :

Modèle	Puissance tracteur (Cv)					
Ionio 90	20 - 40	87 cm	90 cm	210 mm	4	4 + 4
Ionio 110	20 – 40	107 cm	110 cm	210 mm	5	6 + 4
Ionio 130	25 – 40	127 cm	130 cm	210 mm	6	6 + 6
Ionio 150	30 – 40	147 cm	150 cm	210 mm	7	8 + 6
Ionio 170	35 – 40	167 cm	170 cm	210 mm	8	8 + 8

Version avec rouleau cage Ø 32

Modèle	Poids (kg)	Prix € HTVA
Ionio 90	215	**5.145 €**
Ionio 110	250	**5.623 €**
Ionio 130	275	**6.237 €**
Ionio 150	305	**6.788 €**
Ionio 170	335	**7.361 €**

Version avec rouleau à grille Ø 42

Modèles	Poids (kg)	Prix € HTVA
Ionio 090	265	**5.838 €**
Ionio 110	290	**6.316 €**
Ionio 130	315	**6.983 €**
Ionio 150	335	**7.686 €**
Ionio 170	385	**8.379 €**

Options disponibles :

Kit lame niveleuse arrière (>110) : **378 € HTVA**

- Kit semoir : 90 → **1.775 € ;** 110 → **1.969 € ;** 130 → **2.090 € ;** 150 → **2.363 € ;** 170 → **2.557 € HTVA**

MODELE TIRRENO (pour tracteurs de 25 à 70 Cv)

Equipements :

- ✓ Boîtier Mono vitesse à 540 tours/min.
- ✓ Tours/min. rotors 260
- ✓ Attelage 3 points Cat I -II
- ✓ Rotor porte couteaux à forme ronde anti-bourrage
- ✓ Côtés latéraux mobiles
- ✓ Réglage rapide du rouleau
- ✓ Rouleau flottant
- ✓ Cardan limiteur à sécurité boulon attelage (1 3/8” Z=6 coté tracteur)
- ✓ CARDAN COMPRIS
- ✓ Protections selon les normes “CE”

Caractéristiques techniques :

Modèle	Puissance tracteur (Cv)					
Tirreno 150	30 – 70	150 cm	151 cm	260 mm	7	8 + 6
Tirreno 170	35 – 70	170 cm	171 cm	260 mm	8	8 + 8
Tirreno 190	40 – 70	190 cm	191 cm	260 mm	9	10 + 8
Tirreno 210	45 – 70	210 cm	211 cm	260 mm	10	10 + 10
Tirreno 230	50 – 70	230 cm	231 cm	260 mm	11	12 + 10

Version avec rouleau packer Ø 39

Modèles	Poids (kg)	Prix HTVA
Tirreno 150	415	**8.348 €**
Tirreno 170	455	**9.182 €**
Tirreno 190	485	**9.860 €**
Tirreno 210	515	**10.710 €**
Tirreno 230	550	**11.513 €**

Version avec rouleau cage Ø 32

Modèles	Poids (kg)	Prix € HTVA
Tirreno 150	345	**7.555 €**
Tirreno 170	380	**8.153 €**
Tirreno 190	410	**8.705 €**
Tirreno 210	445	**9.329 €**
Tirreno 230	480	**9.938 €**

Version avec rouleau à grille Ø 42

Modèle	Poids (Kg)	Prix € HTVA
Tirreno 150	400	**8.447 €**
Tirreno 170	435	**9.167 €**
Tirreno 190	470	**9.770 €**
Tirreno 210	505	**10.553 €**
Tirreno 230	530	**11.083 €**

Options disponibles :

- Kit lame niveleuse arrière : **420 € HTVA**
- Kit semoir : 150 → **2.363 € ;** 170 → **2.557 € ;** 190 → **2.793 € ;** 210 → **3.029 € HTVA**

MODELE ADRIATICO (pour tracteurs de 50 à 110 Cv)

Equipements :

- ✓ Boîtier mono vitesse à 540 tours/min.
- ✓ Tours/min. rotors 260
- ✓ Cardan limiteur à sécurité boulon attelage (1 3/8" Z=6 coté tracteur)
- ✓ Attelage 3 points oscillant Cat II
- ✓ Rotor porte couteaux à forme ronde anti-bourrage
- ✓ Côtés latéraux mobiles
- ✓ Réglage rapide du rouleau
- ✓ Rouleau flottant
- ✓ CARDAN COMPRIS
- ✓ Protections selon les normes "CE"

Caractéristiques techniques :

Modèle	Puissance tracteur (Cv)					
Adriatico 180	50 – 110	178 cm	182 cm	290 mm	7	8 + 6
Adriatico 205	60 – 110	201 cm	206 cm	290 mm	8	8 + 8
Adriatico 230	70 – 110	225 cm	229 cm	290 mm	9	10 + 8
Adriatico 250	80 – 110	248 cm	253 cm	290 mm	10	10 + 10
Adriatico 300	90 – 110	295 cm	299 cm	290 mm	12	12 + 12

Version avec rouleau cage Ø 43		
Modèles	**Poids (kg)**	**PRIX € HTVA**
Adriatico 180	**630**	**10.248 €**
Adriatico 205	**670**	**11.099 €**
Adriatico 230	**720**	**11.923 €**
Adriatico 250	**765**	**12.689 €**
Adriatico 300	**860**	**14.091 €**
Version avec rouleau packer Ø 48		
Modèles	**Poids (kg)**	**PRIX € HTVA**
Adriatico 180	**725**	**12.264 €**
Adriatico 205	**780**	**13.267 €**
Adriatico 230	**845**	**14.375 €**
Adriatico 250	**920**	**15.377 €**
Adriatico 300	**960**	**17.120 €**

Options disponibles :

- Kit lame niveleuse arrière : **494 € HTVA**
- Efface traces (2 x) : **288 € HTVA**
- Attelage hydraulique pour semoir : **3.885 € HTVA**
- Kit protection rotor (chaque rotor) : **68 € HTVA**
- Kit (2x) brides fixation dents (chaque rotor) : **26 € HTVA**
- Cardan avec limiteur à sécurité avec friction : **131 € HTVA**

MODELE ARTICO (pour tracteurs de 80 à 120 Cv)

Equipements :

- ✓ Boîtier changement de vitesses à 540 tr/min.
- ✓ Tours/min. rotors 236 – 288 (PDF 540)
- ✓ Cardan limiteur à sécurité boulon attelage (1 3/8” Z=6 coté tracteur)
- ✓ Attelage 3 points oscillant Cat II
- ✓ Rotor porte couteaux à forme ronde anti-bourrage
- ✓ Cotés latéraux mobiles
- ✓ Réglage rapide du rouleau
- ✓ Rouleau flottant
- ✓ Prise de force arrière (1 3/8” Z=6)
- ✓ Lame niveleuse arrière
- ✓ CARDAN COMPRIS
- ✓ Protections selon les normes “CE”

Caractéristiques techniques :

Modèle	Puissance tracteur (Cv)					
Artico 250	80 – 120	248 cm	251 cm	290 mm	10	10 + 10
Artico 300	90 – 120	295 cm	298 cm	290 mm	12	12 + 12

Version avec rouleau cage 43 Ø

Modèles	Poids (kg)	Prix HTVA
Artico 250	890	**14.684 €**
Artico 300	985	**16.133 €**

Version avec rouleau packer Ø 48

Modèles	Poids (kg)	Prix HTVA
Artico 250	1.040	**17.383 €**
Artico 300	1.150	**19.163 €**

Options disponibles :

- Attelage hydraulique semoir : **3.885 € HTVA**
- Efface traces (2 pièces) : **289 € HTVA**
- Kit de réglage hydraulique de la hauteur des rouleaux : **1.171 € HTVA**
- Kit protection rotor (chaque rotor) : **68 € HTVA**
- Version avant avec roul. à épines : **919 € HTVA**
- Kit (2x) brides fixation dents (chaque rotor) : **26 € HTVA**
- Cardan avec friction : **131 € HTVA**
- Butoir à disques (droit + gauche) : **1.838€ HTVA**

MODELE ATLANTICO (pour tracteurs de 120 à 230 Cv)

Equipements :

- ✓ Attelage 3 points oscillant Cat II – III
- ✓ Boîtier central à 1000 t/min
- ✓ Boîtiers latéraux rotors 233-285-348-427 t/min
- ✓ Cardan central (1-3/8 » Z=6 côté tracteur)
- ✓ Cardans latéraux avec limiteur à verrou de sécurité
- ✓ Rotor porte couteaux à forme ronde anti-bourrage
- ✓ Côtés latéraux mobiles
- ✓ Réglage rapide du rouleau
- ✓ Rouleau flottant
- ✓ Lame niveleuse arrière
- ✓ Couple efface-traces
- ✓ Kit éclairage
- ✓ Modalité de travail : fixe (sur demande oscillante
- ✓ CARDAN COMPRIS
- ✓ Protections selon les normes « CE »

Caractéristiques techniques :

Modèle	Puissance tracteur (Cv)					
Atlantico 400	120-230	408 cm	240 cm	280 mm	16	16 + 16
Atlantico 450	135-230	455 cm	240 cm	280 mm	18	18 + 18
Atlantico 500	150-230	502 cm	240 cm	280 mm	20	20 + 20

Version avec rouleau cage Ø 49

Modèles	Poids (kg)	Prix HTVA
Atlantico 400	1.990	**32.051 €**
Atlantico 450	2.080	**33.605 €**
Atlantico 500	2.170	**35.375 €**

Version avec rouleau packer Ø 48

Modèles	Poids (kg)	Prix HTVA
Atlantico 400	2.155	**36.110 €**
Atlantico 450	2.300	**38.120 €**
Atlantico 500	2.425	**40.157 €**

Options disponibles :

- Réglage hydraulique rouleau (2 vérins) : **1.827 € HTVA**
- Réglage hydraulique rouleau (4 vérins) : **3.155 € HTVA**
- Kit protection rotor (chaque rotor) : **68 € HTVA**
- Kit (2x) brides fixation dents (chaque rotor) : **26 € HTVA**
- Plaque supplémentaire pour la protection du réservoir d'engrenages : **63 € HTVA**
- Cardan à déclenchement automatique (majoration) : **1.271 € HTVA**

MODELE PACIFICO (pour tracteurs de 150 à 400 Cv)

Equipements :

- ✓ Attelage 3 points oscillant Cat II – III
- ✓ Boîtier central à 1000 t/min
- ✓ Boîtiers latéraux rotors 283-341 t/min
- ✓ Cardan central (1-3/8 » Z=6 côté tracteur)
- ✓ Cardans latéraux avec limiteur à verrou de sécurité
- ✓ Rotor porte couteaux à forme ronde anti-bourrage
- ✓ Côtés latéraux mobiles
- ✓ Réglage rapide du rouleau
- ✓ Rouleau flottant
- ✓ Lame niveleuse arrière
- ✓ Couple efface-traces
- ✓ Kit éclairage
- ✓ Modalité de travail : fixe-oscillante en haut à réglage manuel
- ✓ CARDAN COMPRIS
- ✓ Protections selon les normes « CE »

Caractéristiques techniques :

Modèle	Puissance tracteur (Cv)					
Pacifico 500	150-400	502 cm	249 cm	310 mm	20	20 + 20
Pacifico 600	180-400	598 cm	249 cm	310 mm	24	24 + 24

Version avec rouleau cage Ø 49

Modèles	Poids (kg)	Prix € HTVA
Pacifico 500	2.820	**50.547 €**
Pacifico 600	3.000	**55.787 €**

Version avec rouleau packer Ø 48

Modèles	Poids (kg)	Prix € HTVA
Pacifico 500	3.080	**55.330 €**
Pacifico 600	3.340	**61.357 €**

Options :

- Kit de réglage hydraulique de la hauteur des rouleaux avec 4 vérins rouleau : **2.966 € HTVA**
- Kit protection rotor (chaque rotor) : **74 € HTVA**
- Kit (2x) brides fixation dents (chaque rotor) : **32 € HTVA**
- Cardan à déclenchement automatique (majoration) : **1.423 € HTVA**

Enfouisseur de pierres BERTI :

MODELE IS/K (pour tracteurs de 15 à 28 Cv)

Equipements :

- ✓ Tour minute du rotor : 240
- ✓ Boitier mono vitesse de 540 tr/min
- ✓ Arbre de transmission avec embrayage de sécurité
- ✓ Rouleau grille Ø 30
- ✓ Entrainement latéral par chaîne à bain d'huile
- ✓ Attelage 3 points, Cat. I
- ✓ Tendeur de chaîne automatique
- ✓ Rotor à 4 couteaux hélicoïdaux par flasque
- ✓ Grille à intervalle pare-cailloux
- ✓ CARDAN COMPRIS
- ✓ Protection de sécurité CE

Caractéristiques techniques :

Modèle	Puissance tracteur (Cv)						Poids (avec rouleau grille Ø30)	Prix HTVA
IS/K 90	15-28	90 cm	114 cm	12 cm	5	10+10	220	**5.376 €**
IS/K 100	15-28	100 cm	130 cm	12 cm	6	12+12	240	**5.591 €**
IS/K 120	20-28	120 cm	146 cm	12 cm	7	14+14	260	**5.849 €**

Options :

- Kit semoir pour IS/K 90 : **1.822 €**
- Kit semoir pour IS/K 100 : **2.016 €**
- Kit semoir pour IS/K 120 : **2.137 €**
- Lame niveleuse arrière : **173 €**

MODELE IS/L (pour tracteurs de 20 à 45 Cv)

Equipements :

- ✓ Boîtier mono-vitesse 540 tours/min.
- ✓ Rouleau grille Ø42
- ✓ Tour minute du rotor : 240
- ✓ Arbre de transmission avec embrayage de sécurité
- ✓ Entrainement latéral par chaîne à bain d'huile
- ✓ Attelage 3eme point, Cat I
- ✓ Tendeur de chaîne automatique
- ✓ Rotor à 4 couteaux hélicoïdaux par flasque
- ✓ Déport mécanique
- ✓ Grille pare-cailloux
- ✓ CARDAN COMPRIS
- ✓ Protection de sécurité selon normes CE

Caractéristiques techniques :

Modèle	Puissance tracteur (Cv)						Poids avec rouleau grillagé Ø 42
IS/L 100	20-45	101 cm	131 cm	12 cm	6	12+12	370
IS/L 120	30-45	117 cm	147 cm	12 cm	7	14+14	405
IS/L 135	35-45	133 cm	163 cm	12 cm	8	16+16	435

Options :

- Kit semoir pour IS/L 100 : **2.016 € HTVA**
- Kit semoir pour IS/L 120 : **2.137 € HTVA**
- Kit semoir pour IS/L 135 : **2.294 € HTVA**
- Déport hydraulique **: 263 € HTVA**
- Lame niveleuse avant **189 € HTVA**– arrière **- 289 € HTVA**
- Kit de changement de vitesse latéral à rouleau manuel : **184 € HTVA**
- Kit de changement de vitesse latéral à rouleau hydraulique : **536 € HTVA**

Modèle	
IS/L 100	**7.817 €**
IS/L 120	**8.143 €**
IS/L 135	**8.510 €**

MODELE IS/M (pour tracteurs de 30 à 75 Cv)

Equipements :

- ✓ Boîtier mono-vitesse 540 tours/min.
- ✓ Tour minute du rotor : 220
- ✓ Arbre de transmission avec embrayage de sécurité
- ✓ Entrainement latéral par chaîne à bain d'huile
- ✓ Attelage 3eme point, Cat. I et II
- ✓ Tendeur de chaîne automatique
- ✓ Rotor à 6 couteaux hélicoïdaux par flasque
- ✓ Grille pare cailloux
- ✓ CARDAN COMPRIS
- ✓ Protection de sécurité CE

Caractéristiques techniques :

Modèle	Puissance tracteur (Cv)						Poids (Kg)	Ø 42	Ø 43	Ø 48
IS/M 120	30-75	120 cm	147 cm	18 cm	6	12+12	465	545 kg		
IS/M 140	35-75	140 cm	167 cm	18 cm	7	14+14	505	590 kg	570 kg	685 kg
IS/M 165	40-75	165 cm	192 cm	18 cm	8	16+16	550	635 kg	620 kg	735 kg
IS/M 185	50-75	185 cm	212 cm	18 cm	9	18+18	590	680 kg	665 kg	785 kg
IS/M 205	60-75	205 cm	232 cm	18 cm	10	20+20	630	720 kg	700 kg	835 kg

Modèle				
IS/M 120	**8.090 €**	**9.529 €**		
IS/M 140	**8.505 €**	**10.112 €**	**9.545 €**	**11.429 €**
IS/M 165	**8.731 €**	**10.448 €**	**9.781 €**	**11.876 €**
IS/M 185	**9.587 €**	**11.314 €**	**10.694 €**	**12.936 €**
IS/M 205	**10.138 €**	**12.028 €**	**11.246 €**	**13.766 €**

Options :

- Kit semoir pour IS/M 120* : **2.137 € HTVA**
- Kit semoir pour IS/M 140* : **2.420 € HTVA**
- Kit semoir pour IS/M 165* : **2.620 € HTVA**
- Kit semoir pour IS/M 185* : **2.861 € HTVA**
- Kit semoir pour IS/M 205* : **3.098 € HTVA**
- Lame niveleuse avant : **289 € HTVA**
- Lame niveleuse arrière : **368 € HTVA**
- Jeu déport manuel du rouleau : **200 € HTVA**
- Jeu déport hydraulique du rouleau : **562 € HTVA**

- *Seulement avec rouleau grille

MODELE IS/P (pour tracteurs de 130 à 220 Cv)

Equipements :

- ✓ Boîtier mono vitesse de 1.000 t/min
- ✓ Rotor 263 t/min
- ✓ Transmission à cardan sécurité par embrayage
- ✓ Double transmission latérale par chaîne en bain d'huile
- ✓ Attelage 3eme point, Cat II et III
- ✓ Tendeur de chaîne automatique
- ✓ Rotor à 6 couteaux hélicoïdaux par double flasque
- ✓ Grille pare cailloux
- ✓ Lame niveleuse
- ✓ CARDAN COMPRIS
- ✓ Protections selon normes CE

Caractéristiques techniques :

Modèle	Puissance tracteur (Cv)						Ø 56	Ø 56	Ø 57
IS/P 250	130-220	247 cm	293 cm	26 cm	9	27 + 27	1.900 kg	1.800 kg	2.000 kg
IS/P 300	160-220	299 cm	345 cm	26 cm	11	33 + 33	2.070 kg	2.070 kg	2.270 kg
IS/P 350	180-220	351 cm	357 cm	26 cm	13	39 + 39	2.285 kg	2.320 kg	2.520 kg
IS/P 400	200-220	403 cm	449 cm	26 cm	15	45 + 45	2.500 kg	2.600 kg	2.800 kg

Modèle			
IS/P 250	**37.905 €**	**36.713 €**	**38.656 €**
IS/P 300	**40.352 €**	**38.682 €**	**41.081 €**
IS/P 350	**42.252 €**	**40.598 €**	**42.935 €**
IS/P 400	**44.762 €**	**42.662 €**	**45.502 €**

Options :

- Jeu efface traces (2x) **: 635 € HTVA**
- Butoir à disque (gauche ou droit) **: 914 € HTVA**
- Kit de réglage hydraulique de la hauteur du rouleau : **1.549 € HTVA**