Catalogue I

Matériel forestier

Partie I : Fauchage, débroussaillage et broyage

- Tondeuses BERTI 04-05
- Broyeurs BERTI 06-34
- Tailles-haies FRONTONI 35-36
- Bras débroussailleurs FRONTONI 37-45
- Broyeurs BG MAT / GL&D 46-53

Remise de type B de la page 4 à la page 53 inclue

Partie II : Transport et chargement

- Bennettes 55 Remise de type B
- Porte-containeurs BIGAB 56-57 Remise de type A
- Porte containeurs WTC 58-62

Partie III : Transformation et manutention du bois

- Fendeuses de bûches 63-72
- Palettiseur 73
- Empaqueteuses 74
- Scies circulaires 75-76
- Tapis convoyeur 77-79
- Nettoyeur COLLINO 80
- Scies circulaire + tapis COLLINO 81-83
- Scies à tambour 84
- Combinés à bois 85-91
- Aspirateurs de copeaux 92
- Moteur électrique pour combiné 93
- Deck de chargement 94-96
- Ensemble de débardage TAJFUN 97-100 Remise de type A
- Ensembles de débardage BMF 101-109 Prix sur demande
- Lame forestière 110-111
- Grappin de débardage 112
- Treuils 113-119 Remise de type B

Remise de type B de la page 63 à la page 96 inclue

Partie IV : Travail du sol

- Fraises rotatives 121-125
- Herses rotatives 126-131
- Enfouisseurs de pierres 132-134

Remise de type B de la page 121 à la page 134

B.G MAT

Partie 1

Fauchage
Débroussaillage
Broyage

B.G MAT

Modèle EUROSTAR

Tondeuse fixe ou déportable, idéale pour broyer l'herbe dans des vignobles et des vergers, à monter sur tracteurs avec puissance de 40 à 120 CV

- Attelage à 3 points, Cat. I-II
- Rouleau arrière, réglable en hauteur
- Couteaux mobiles
- Transmission contre-rotant, à 3 boîtiers
- Roues avant fixes, réglables en hauteur
- Arbre cardan avec friction et roue libre
- PDF 540 tr/min (1000 tr/min sur demande)
- CARDAN COMPRIS
- Protection selon normes CE

Modèle	Largeur travail (cm)	Puissance demandée (CV)		Rotors	Poids (Kg)	Nombre de couteaux	Prix HTVA
		Min	Max				
STAR 160	158	40	120	2	390	4	
STAR 180	178	40	120	2	420	4	
STAR 200	198	40	120	2	470	4	
STAR 220	218	40	120	2	490	4	
STAR 240	238	40	120	2	520	4	

OPTIONS

- Nous consulter

Modèle R.M.AD-TL

Tête de broyage mécanique. Conçue pour couper l'herbe sous les clôtures, sous les arbres dans les vergers et vignobles

- Structure indépendante avec attelage 3 points Cat I et II
- Roues de soutien, réglables en hauteur.
- Disque Ø 650mm
- Déport latéral mécanique
- Réglage mécanique de l'inclinaison
- Réglage mécanique de la hauteur
- Rentrée mécanique avec ressort
- Moteur hydraulique avec tuyaux et prises rapides
- Régulateur de flux
- Protections selon normes CE

Le tracteur doit être équipé d'une prise d'huile à effet simple ayant le retour libre au réservoir

Faucheuse sous clôtures !

Modèle	Puissance demandée (Cv)		Nombre de couteaux	Déport (mm)	Angle d'inclinaison (°)	Poids (Kg)		Prix HTVA
	Min	Max				Min	Max	
R.M.AD-TL 140-240	50	100	2	/140 /240 (par rapport au cardant du tracteur)	-45 ° → +65 ° (par rapport à l'horizontale)	255	285	**5 597 €**

OPTIONS

- Vérin hydraulique avec tuyaux et raccords rapides pour déplacement latéral : **473 €**
- Refroidisseur d'huile : **803 €**
- Roues en caoutchouc : **494 €**
- Disque Ø 450mm : **305 €**

MODÈLE MINI

Broyeur postérieur compact pour tracteurs de 12 à 30 Cv. Il est conseillé pour broyer l'herbe des espaces verts, parcs et terrains de jeu.

- Attelage fixe et réversible à 3 points, Cat. I
- Rouleau palpeur réglable en hauteur de Ø 102
- Roue libre dans le boîtier
- Marteaux BERTI forgés et trempés de type « G » / (Couteaux « Y » sur demande)
- PDF 540 tr/min
- Protection selon normes CE

Modèle	Largeur travail (cm)	Puissance demandée (Cv)		Poids (Kg)		Dimensions (cm)			Nombre de marteaux	P.D.F Tours/ min	Prix HTVA
		Min	Max	Min	Max	Hauteur	Long.	Larg.			
MINI 115	115	12	30	200	250	75	129	85	32	540	**3 200 €**
MINI 125	125	12	30	205	260	75	139	85	34	540	**3 255 €**
MINI 145	145	12	30	220	280	75	159	85	40	540	**3 460 €**

OPTIONS

- Cardan de prise de force : **299 €**
- Jeu de patins : **184 €**

MODÈLE GREEN

Broyeur réversible compact pour tracteurs de 30 à 50 CV. Il est conseillé pour broyer l'herbe et les tiges allant jusqu'à Ø2-3 cm, pour espaces verts, parcs et terrains de jeu.

- Attelage fixe et réversible à 3 points Cat. I
- Rouleau palpeur auto-nettoyant, réglable en hauteur
- Boîtier avec roue libre et arbre de sortie
- Marteaux BERTI forgés et trempés (ou couteaux)
- PDF 540 ou 1000 t/min

Modèle	Largeur travail (cm)	Puissance demandée (Cv)		Poids (Kg)		Dimensions (cm)			Nombre de marteaux	P.D.F Tours / min	Prix HTVA
		Min	Max	Min	Max	Hauteur	Long.	Larg.			
GREEN 115	115	30	55	250	300	80	130	95	32	540	**4 835 €**
GREEN 125	125	30	55	270	320	80	140	95	34	540	**4 982 €**
GREEN 145	145	30	55	295	345	80	160	95	40	540	**5 129 €**
GREEN 160	160	30	55	315	365	80	175	95	44	540	**5 380 €**
GREEN 180	180	30	55	345	395	80	195	95	50	540	**5 612 €**

OPTIONS

- Boitier 2000 Tr/min avec roue libre et arbre de sortie (pour PDF frontale) : **205 €**
- Boîtier 540 ou 1000 Tr/min avec double roue libre et arbre de sortie : **326 €**
- Jeu de roues frontales : **709 €**
- Jeu de patins : **250 €**
- Arbre cardan 30/800 normal (115-145) : **299 €** et mod 40/800 N (160-180) : **326 €**

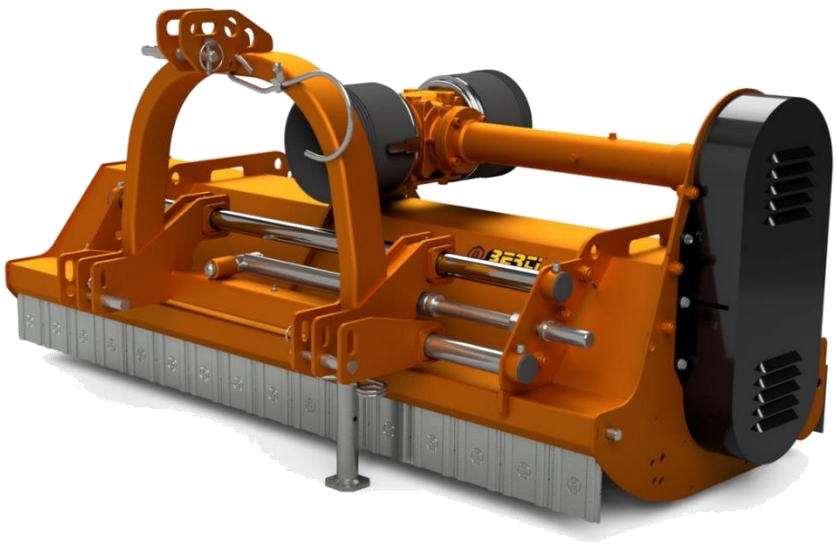

MODÈLE PARK/P

Broyeur postérieur compact pour tracteurs de 20 à 50 CV. Il est conseillé pour broyer l'herbe, les buissons et les tiges allant jusqu'à Ø2-3 cm, pour les parcs, les espaces verts, les terrains de jeu, etc.

- Attelage déportable à 3 points, Cat. I
- Déport mécanique
- Contre couteaux
- Roue libre dans le boîtier
- Rouleau palpeur Ø 139, réglable en hauteur
- Marteaux BERTI forgés et trempés de type « L » /(Couteaux « Y » sur demande)
- PDF 540 tr/min
- Protections selon normes CE

Modèle	Largeur travail (cm)	Puissance demandée (Cv)		Déport (mm)	Nombre de marteaux	Nombre de couteaux	Dimensions (Cm)			Poids (Kg)	Prix HTVA
		Min	Max				Hauteur	Longueur	Largeur		
PARK/P 105	105	20	50	590/460 270/780	10	30	41	115	78	265	**3 397 €**
PARK/P 115	115	20	50	590/560 270/880	10	30	41	125	78	280	**3 500 €**
PARK/P 125	125	20	50	690/560 370/880	12	36	41	135	78	295	**3 644 €**
PARK/P 135	135	20	50	775/575 455/895	12	36	41	145	78	310	**3 728 €**
PARK/P 145	145	20	50	775/675 455/995	14	42	41	155	78	320	**3 812 €**
PARK/P 160	160	20	50	875/715 555/1045	14	42	41	170	78	355	**3 917 €**
PARK/P 180	180	20	50	875/915 555/1245	16	48	41	190	78	370	**4 069 €**

OPTIONS

- Déport hydraulique avec tuyaux et prises rapides : **341 €**
- Protections avant avec chaînes : **268 €**
- Cardan de prise de force **326 €** (105=>145) - **347 €** (160=>180)
- Jeu de patins : **205 €**

MODÈLE AF

Broyeur pour vignobles et vergers indiqués pour broyer l'herbe, les buissons et les sarments allant jusqu'à Ø 4-5 cm, pour tracteurs de 30 à 60 CV.

- Attelage déportable à 3 points, Cat. I
- Déport mécanique
- Roue libre dans le boîtier
- Contre couteaux
- PDF 540 tr/min
- Protections selon normes CE
- Coin côté droit arrondi
- Rouleau palpeur Ø 139, réglable en hauteur, avec décrottoir
- Marteaux BERTI forgés et trempés de type « P » (Couteaux « Y » sur demande)

Modèle	Largeur travail (cm)	Puissance demandée (Cv)		Poids (Kg)	Dimensions (cm)			Nombre de marteaux	Nombre de couteaux	P.D.F tours / min	Prix HTVA
		Min	Max		Haut.	Long.	Larg.				
AF 135	135	30	60	375	85	150	100	12	36	540	**4 875 €**
AF 145	145	30	60	390	85	160	100	14	42	540	**5 082 €**
AF 160	160	30	60	415	85	175	100	14	42	540	**5 287 €**
AF 180	180	30	60	450	85	195	100	16	48	540	**5 502 €**

OPTIONS

- Déport hydraulique avec tuyaux et prises rapides : **362 €**
- Protections avant avec chaînes : **268 €**
- Attelage axial (AF 160=> 180) : **336 €**
- Cardan de prise de force : **357 €**
- Jeu de patins : **205 €**

MODÈLE AF/L

Broyeur pour vignobles et vergers indiqué pour broyer l'herbe, les buissons et les sarments allant jusqu'à Ø5-6 cm, pour tracteurs de 40 à 80 CV.

- Attelage déportable à 3 points, avec tuyaux chromés, Cat. I
- Double châssis
- Tige de renfort au 3eme point
- Déport mécanique
- Roue libre dans le boîtier
- Contre couteaux
- PDF 540/1.000 tr/min (en inversant les poulies)
- Protections selon normes CE
- Côté droit arrondi, sans saillies
- Rotor renforcé
- Tendeur automatique des courroies
- Rouleau palpeur Ø 139, réglable en hauteur, avec décrottoir
- Marteaux BERTI forgés et trempés de type « P » (Couteaux « Y » sur demande)

Modèle	Largeur travail (cm)	Puissance demandée (Cv)		Poids Kg	Dimensions (cm)			Nombre de marteaux	Nombre de couteaux	P.D.F tours / min	Prix HTVA
		Min	Max		Haut.	Long.	Larg.				
AF/L 105	105	40	80	370	90	120	100	10	30	540	**5 171 €**
AF/L 115	115	40	80	390	90	130	100	10	30	540	**5 308 €**
AF/L 125	125	40	80	400	90	140	100	12	36	540	**5 444 €**
AF/L 135	135	40	80	420	90	150	100	12	36	540	**5 544 €**
AF/L 145	145	40	80	435	90	160	100	14	42	540	**5 675 €**
AF/L 160	160	40	80	465	90	175	100	14	42	540	**5 812 €**
AF/L 180	180	40	80	525	90	195	100	16	48	540	**5 969 €**
AF/L 200	200	40	80	560	85	215	100	18	54	540	**6 127 €**

OPTIONS

- Cardan de prise de force : **357 €**
- Déport hydraulique avec tuyaux et prises rapides : **362 €**
- Roues directrices (à la place du rouleau palpeur) : **646 €**
- Jeu de patins : **205 €**
- Protections avant avec chaînes **: 268 €**
- Attelage axial (AF/L 160 => 200) **: 336 €**
- Râteaux ramasseurs : **236 €**

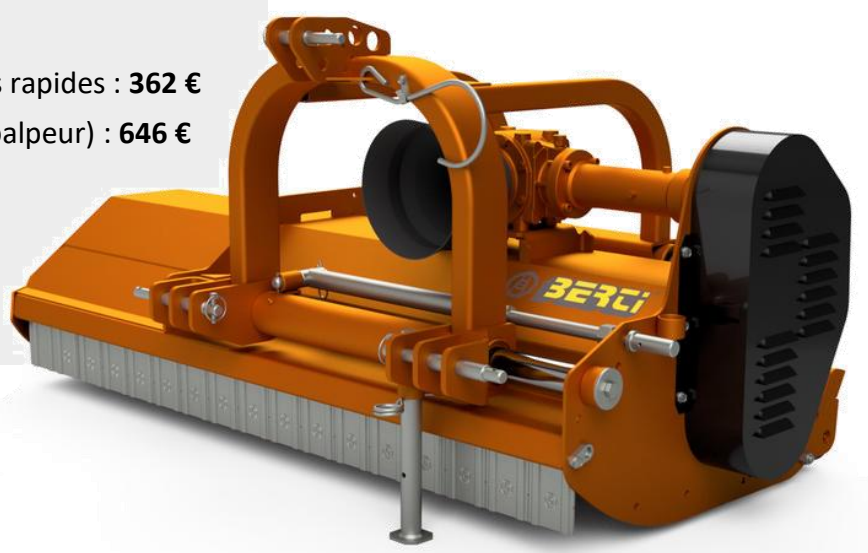

MODÈLE TFB/Y

Broyeur

Broyeur pour vignobles et vergers indiqués pour broyer l'herbe, les buissons et les sarments allant jusqu'à Ø 8 cm, pour tracteurs de 40 à 110 CV.

- Attelage déportable à 3 points, Cat. I-II
- Coin côté droit arrondi
- Déchargement postérieur réglable
- Déport mécanique
- Roue libre dans le boîtier
- Double châssis
- Râteaux ramasseurs
- Rotor renforcé
- Tendeur automatique des courroies
- Rouleau palpeur Ø 159, réglable en hauteur et en profondeur, avec décrottoir
- Marteaux BERTI forgés et trempés de type « A » (couteaux « Y » sur demande)
- Protections selon normes CE

Modèle	Largeur travail (cm)	Puissance demandée (Cv)		Déport (mm)	Nombre de marteaux	Nombre de couteaux	P.D.F tours /min	Dimensions (Cm)			Poids (Kg)	Prix HTVA
		Min	Max					Haut.	Long.	Larg.		
TFB/Y 120	120	40	110	685/515 315/885	12	36	540-1000	75	133	100	550	**6 308 €**
TFB/Y 140	140	50	110	875/525 315/1045	12	36	540-1000	75	153	100	590	**6 121 €**
TFB/Y 160	160	50	110	875/725 355/1245	14	42	540-1000	75	173	100	670	**6 410 €**
TFB/Y 180	180	50	110	875/925 355/1445	16	48	540-1000	75	193	100	730	**6 620 €**
TFB/Y 200	200	50	110	875/1125 355/1645	18	54	540-1000	75	213	100	760	**6 988 €**
TFB/Y 220	220	60	110	1040/1160 520/1680	20	60	540-1000	75	233	100	800	**7 298 €**
TFB/Y 250	250	60	110	1040/1460 520/1980	22	66	540-1000	75	263	100	910	**7 712 €**

OPTIONS

- Déport hydraulique avec tuyaux et prises rapides : **404 €**
- Jeu de patins : **236 €**
- Protections avant avec chaînes et caoutchouc 120-180 : **372 €**
- Protection avant avec chaînes et caoutchouc 200-250 : **520 €**
- Roues directrices (à la place du rouleau palpeur) : **646 €**
- Attelage axial (TFB/Y 160 => 250) : **336 €**
- Rouleau palpeur Ø 194 : **410 €**
- Cardan de prise de force 60/1000 **: 478 €**
- Cardan de prise de force 80/1000 **: 662 €**

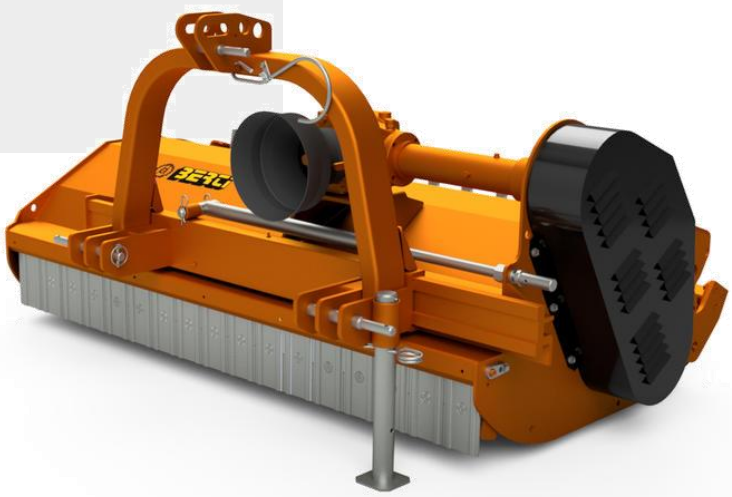

MODÈLE TFB/M

Broyeur renforcé pour vergers et sous-bois, indiqué pour broyer l'herbe, les buisons, les sarments et les tiges allant jusqu'à Ø10-12 cm, pour tracteurs de 70 à 150 CV.

- Rouleau palpeur Ø 194, réglable en hauteur avec décrottoir
- Attelage déportable à 3 points, Cat. I-II
- Marteaux BERTI forgés et trempés de type « M »
- Tige de renfort au troisième point
- Déport mécanique
- Roue libre dans le boîtier
- Double caisse
- Râteaux ramasseurs
- Contre couteaux
- Tendeur automatique des courroies
- Protections selon normes CE

Modèle	Largeur travail (cm)	Puissance demandée (CV)		Déport (mm)	Nombre de marteaux	P.D.F tours /min	Dimensions (Cm)			Poids (Kg)		Prix HTVA
		Min	Max				Haut.	Long.	Larg.	Min	Max	
TFB/M 180	180	70	110	956/844 434/1366	16	540 (1000)	115	200	140	875	995	**8 479 €**
TFB/M 200	200	70	110	1046/954 524/1476	18	540 (1000)	115	220	140	925	1050	**8 920 €**
TFB/M 200 spécial	200	80	150	1046/954 524/1476	18	540 (1000)	120	220	140	990	1125	**9 686 €**
TFB/M 220	220	80	150	1046/1154 524/1676	20	540 (1000)	120	240	140	1050	1195	**9 991 €**
TFB/M 250	250	100	150	1046/1454 524/1976	22	540 (1000)	120	270	140	1125	1280	**10 358 €**
TFB/M 280	280	100	150	1046/1754 524/2276	26	1000 (540)	120	300	140	1195	1365	**11 324 €**
TFB/M 300	300	100	150	1046/1954 524/2476	28	1000 (540)	120	320	140	1235	1415	**12 080 €**

OPTIONS

- Déport hydraulique avec tuyaux et prises rapides : **404€**
- Jeu de patins : **236 €**
- Protections frontales par chaînes et caoutchouc (180 à 220) : **462 €**
- Protections frontales par chaînes et caoutchouc (250 à 300) **: 609 €**
- Attelage axial (TFB/M 280 à 300) : **352 €**
- Kit de signalisation avec système d'éclairage : **399 €**
- Cardan de prise de force : **662 €**

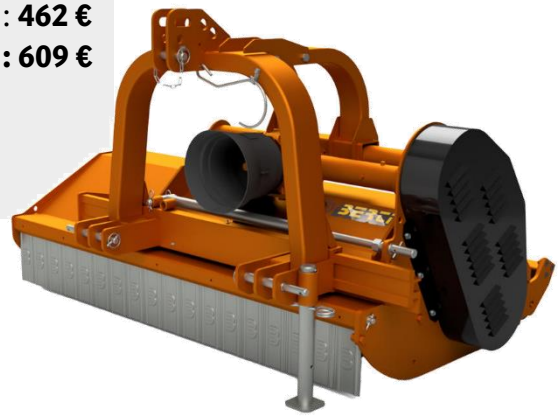

MODÈLE EKR

Broyeur réversible pour tracteurs de 30 à 70 CV. Il est indiqué pour broyer l'herbe, les buissons et les sarments jusqu'à Ø 2-3 cm. Il est idéal pour le nettoyage des champs ouverts ou les vignobles.

- Rouleau palpeur autonettoyant Ø 139 réglage en hauteur (Ø 159 EKR 180-200)
- Attelage fixe et réversible à 3 points, Cat. I et II
- Tige de renfort au 3ème point.
- Roue libre et arbre de sortie arrière dans le boîtier
- Contre couteaux
- PDF 540/1.000 tr/min (en inversant les poulies)
- Protections selon normes CE
- Marteaux BERTI forgés et trempés de type « L » (EKR 115-160) (couteaux « Y » sur demande).
- Marteaux BERTI forgés et trempés type « A » (EKR 180-200) (couteaux « Y » sur demande).

Modèle	Largeur Travail (Cm)	Puissance demandée (Cv)		Poids (Kg)	Dimensions (cm)			Nombre de marteaux	Nombre de couteaux	P.D.F tours/ min	Prix HTVA
		Min	Max		Haut.	Long.	Larg.				
EKR 125	125	30	55	295	73	137	78	12	36	540/ 1000	**4 137 €**
EKR 135	135	30	55	310	73	147	78	12	36	540/ 1000	**4 253 €**
EKR 145	145	40	55	320	73	157	78	14	42	540/ 1000	**4 368 €**
EKR 160	160	40	55	345	73	172	78	14	42	540/ 1000	**4 478 €**
EKR 180	180	50	70	400	75	195	78	16	48	540/ 1000	**5 035 €**
EKR 200	200	50	70	440	75	215	78	18	54	540/ 1000	**5 287 €**

OPTIONS

- Boitier 540 Tr/Min avec double roue libre et arbre de sortie : **483 €**
- Boitier 1000 Tr/Min avec double roue libre et arbre de sortie : **483 €**
- Cardan de prise de force : **357 €**
- Jeu de patins **: 205 €**
- Protection frontale par chaînes : **268 €**

Modèle EKR/S

Broyeur réversible pour tracteurs de 50 à 130 CV. Il est indiqué pour broyer l'herbe, les buissons, le matériel ligneux et les sarments allant jusqu'à Ø 4-5 cm. Il est idéal pour le nettoyage général des champs ouverts ou des vignobles et pour des applications similaires.

- Rouleau palpeur autonettoyant Ø 159 (EKR/S 180 => 250),
- Réglable en hauteur.
- Attelage déportable et réversible à 3 points, Cat. II
- Roue libre et arbre de sortie arrière dans le boîtier
- Contre couteaux
- PDF 540/1.000 tr/min (en inversant les poulies)
- Protections selon normes CE
- Déport mécanique
- Marteaux BERTI forgés et trempés de type « A » (couteaux « Y » sur demande)
- Rouleau palpeur autonettoyant Ø 194 (EKR/S 280 => 300), réglable en hauteur
- Double châssis (280 – 300)

Modèle	Largeur travail (Cm)	Puissance demandée (Cv)		Poids (Kg)	Dimensions (cm)			Nombre de marteaux	Nombre de couteaux	P.D.F tours/min	Prix HTVA
		Min	Max		Hauteur	Longueur	Largeur				
EKR/S 180	180	50	100	570	80	198	100	16	48	540/1000	**5 707 €**
EKR/S 200	200	50	100	590	80	218	100	18	54	540/1000	**5 880 €**
EKR/S 220	220	60	100	615	80	238	100	20	60	540/1000	**6 185 €**
EKR/S 250	250	60	100	700	80	268	100	22	66	540/1000	**6 972 €**
EKR/S 280	285	70	100	900	95	303	105	26	78	540/1000	**7 964 €**
EKR/S 300	300	70	100	950	95	318	105	28	84	540/1000	**8 232 €**

OPTIONS

- Cardan de prise de force : **478 €**
- Déport hydraulique avec tuyaux et prises rapides : **405 €**
- Jeu de patins : **205 €**
- Protections avant avec chaînes (180-250) : **268 €**
- Protections avant avec chaînes (280-300) : **520 €**

MODÈLE DUAL

Broyeur réversible pour tracteur de 70 à 140 CV. Il est indiqué pour broyer l'herbe, les buissons, les tiges de maïs et de céréales, les tournesols et les sarments allant jusqu'à Ø 6-8 cm. Idéal pour le nettoyage des cultures en champ ouverts, des espaces verts, des sous-bois, des parcs et des jardins.

- Double attelage axial à 3 points, Cat. II.
- Déport mécanique
- Capot arrière amovible, pour inspection
- Roue libre et arbre de sortie arrière dans le boîtier
- Double châssis
- Rotor avec important diamètre
- Jeu patins
- Contre couteaux mobiles vissés
- Rouleau palpeur autonettoyant Ø 194, réglage en hauteur
- Rotor renforcé
- Marteaux BERTI forgés et trempés type « A » (couteaux « Y » sur demande)
- PDF 540/1.000 tr/min (en inversant les poulies)
- Protections selon normes CE

Modèle	Largeur Travail (Cm)	Puissance demandée (Cv)		Poids (Kg)	Dimensions (cm)			Nombre de marteaux	Nombre de couteaux	P.D.F tours/ min	Prix HTVA
		Min	Max		Haut.	Long.	Larg.				
DUAL200	200	70	140	975	105	220	120	18	54	1000/540	**10 012 €**
DUAL 230	230	70	140	1040	105	250	120	20	60	1000/540	**10 285 €**
DUAL 250	250	70	140	1090	105	270	120	22	66	1000/540	**10 736 €**
DUAL 280	280	90	160	1170	105	300	120	26	78	1000/540	**11 088 €**
DUAL 300	300	80	160	1210	105	320	120	28	84	1000/540	**11 471 €**

OPTIONS

- Cardan de prise de force : **662 €**
- Déport hydraulique avec tuyaux et prises rapides : **404 €**
- Roues frontales réglables en hauteur : **656 €**
- Version gauche : **536 €**
- Kit de signalisation avec système d'éclairage (démonté) : **399 €**
- Système de soutien par ressorts du 3ème point : **399 €**

Modèle BIMAX

Broyeur réversible pour tracteurs de 50 à 130 CV. Il est indiqué pour broyer l'herbe, les buissons, le matériel ligneux et les sarments allant jusqu'à Ø 6 cm. Il est idéal pour le nettoyage général des champs ouverts ou les vignobles.

- Attelage déportable et réversible à 3 points, Cat. II
- Déport mécanique
- Roue libre et arbre de sortie arrière dans le boîtier
- Rouleau palpeur autonettoyant, réglable en hauteur
- Contre couteaux
- Marteaux BERTI forgés et trempés type "A" ou couteaux "Y"
- PDF 540/1000 t/min (en inversant les poulies)

Modèle	Largeur Travail (Cm)	Puissance demandée (Cv)		Poids (Kg)	Dimensions (cm)			Nombre de marteaux	P.D.F tours/ min	Prix HTVA
		Min	Max		Haut.	Long.	Larg.			
BIMAX 180	180	50	100	730	100	200	125	16	1000/540	**7 964 €**
BIMAX 200	200	50	100	765	100	220	125	18	1000/540	**8 143 €**
BIMAX 220	220	60	100	800	100	240	125	20	1000/540	**8 463 €**
BIMAX 250	250	60	130	850	103	270	125	22	1000/540	**9 119 €**
BIMAX 280	280	70	130	905	106	300	125	26	1000/540	**10 028 €**
BIMAX 300	300	70	130	940	106	320	125	28	1000/540	**10 332 €**

OPTIONS

- Déport hydraulique avec tuyaux et prises rapides : **404 €**
- Jeu patins : **20**5 €
- Deuxième rangée de contre couteaux vissés **: 294 €**
- Roues frontales réglables en hauteur : **656 €**
- Protections frontales par chaînes **373 €** (180 à 250) – **520 €** (280 à 300)
- Kit de signalisation avec système d'éclairage : **399 €**
- Arbre cardan : **478 €**

MODÈLE X PRO/F

Broyeur professionnel réversible pour tracteurs de 100 à 250 CV. Il est indiqué pour broyer l'herbe, les buissons, les tiges de maïs et de céréales, les tournesols et les sarments allant jusqu'à Ø10-12 cm. Idéal pour le nettoyage général des terrains incultes, des cultures en champs ouverts, des espaces verts, des parcs, des jardins et des sous-bois. .

- Double attelage axial à 3 points, Cat. II-III
- Déport hydraulique avec tuyaux et prises rapides
- Râteaux ramasseurs
- Déchargement postérieur réglable
- Tendeur automatique des courroies
- Double roue libre et arbre de sortie dans le boîtier
- Double châssis
- Rotor renforcé Ø 220
- Jeu patins
- Contre couteaux mobiles
- Protection avant avec chaînes et caoutchouc
- Marteaux BERTI forgés et trempés type « M »
- Rouleau palpeur autonettoyant Ø 220, réglable en hauteur avec décrottoir
- PDF 1000 t/min (540 t/min sur demande)
- Protections selon normes CE

Modèle	Largeur travail (cm)	Puissance demandée (Cv)		Poids (Kg)	Dimensions (cm)			Nombre de marteaux	P.D.F tours /min	Prix HTVA
		Min	Max		Hauteur	Longueur	Largeur			
XPRO/F 200	200	100	250	1600	145	220	144	18	1000 (540)	**14 711 €**
XPRO/F 230	230	100	250	1700	145	250	144	20	1000 (540)	**14 968 €**
XPRO/F 250	250	100	250	1765	145	270	144	22	1000 (540)	**16 412 €**
XPRO/F 280	280	100	250	1875	145	305	144	26	1000 (540)	**16 989 €**
XPRO/F 300	300	100	250	1920	145	320	144	28	1000 (540)	**17 657 €**

OPTIONS

- Système de soutien par ressorts du 3ème point : **399 €**
- Kit de signalisation avec système d'éclairage (démonté) : **399 €**
- Arbre cardan 80/1000 N : **662 €**
- Jeu de roues frontales et pivotantes : **2 457 €**
- Compteur horaire, à vibration : **410 €**

Modèle KING DT

Broyeur renforcé pour les tracteurs de 90 à 180 CV. Indispensable pour broyer les jachères, l'herbe, les tiges de maïs et céréales, les tournesols, les légumes, la canne à sucre, les pommes de terre, les cultures d'ananas et d'artichauts, ainsi que pour le renouvellement des pâturages ou des terrains incultes et les déchets végétaux allant jusqu'à ɵ 10cm.

- Rouleau palpeur Ø220, réglable en hauteur avec décrottoir
- Attelage fixe et axial à 3 points, Cat II
- Attelage automatique avec position flottant
- Double transmission par courroies (KING/DT)
- Double caisse
- Roue libre dans le boitier
- Contre couteaux mobiles vissés
- Capot arrière amovible pour inspection
- Tendeur automatique de courroies
- Couteaux universels « Y » Berti ou marteaux forgés et trempés type « T »
- Protection avant par chaînes
- Protection selon normes CE

Modèle	Largeur travail (Cm)	Puissance demandée (Cv)		Poids (Kg)	Dimensions (cm)			Nombre de marteaux	Nombre de marteaux	P.D.F tours/ min	Prix HTVA
		Min	Max		Haut.	Long.	Larg.				
KING/DT 200	200	90	180	1260	82	240	155	24	48	1000	**12 957 €**
KING/DT 270	270	90	180	1500	82	310	155	32	64	1000	**13 670 €**
KING/DT 320	320	90	180	1690	82	360	155	40	80	1000	**14 921 €**

OPTIONS

- Double embrayage centrifuge, design exclusif BERTI (KING/DT) : **5 360 €**
- Réglage hydraulique du capot arrière : **546 €**
- Compteur horaire : **398 €**
- Jeu de patins : **559 €**
- Arbre cardan : **746 €**

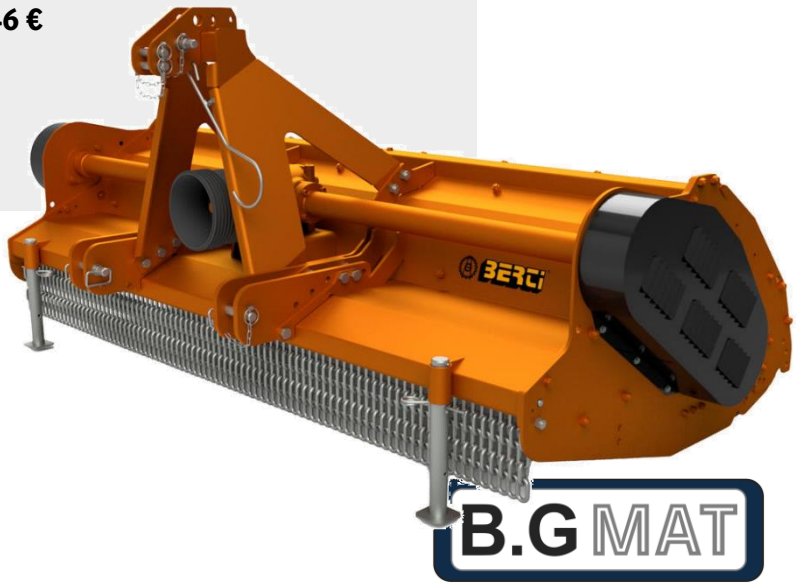

MODÈLE LAND

Broyeur pour tracteurs de 60 à 150 CXV. Il est indiqué pour broyer les jachères, l'herbe, les tiges de maïs et de céréales, les tournesols, les légumes, la canne à sucre, les pommes de terre et pour le renouvellement des pâturages.

- Attelage fixe à 3 points, Cat. II.
- Tige de renfort au 3ème point
- Roue libre dans le boîtier
- Déchargement postérieur réglable
- Tendeur automatique des courroies
- Double châssis
- Rouleau palpeur Ø 194 avec décrottoir
- PDF 540t/min (160-230)
- PDF 1000 t/min (250-300)
- Couteaux universels « Y » BERTI ou marteaux forgés et trempés en « T »
- Contre couteaux mobiles vissés
- Protection selon normes CE

Modèle	Largeur Travail (Cm)	Puissance demandée (Cv)		Poids (Kg)	Dimensions (cm)			Nombre de marteaux	Nombre de couteaux	P.D.F tours/ min	Prix HTVA
		Min	Max		Haut.	Long.	Larg.				
LAND 160	160	50	120	1035	105	178	155	20	40	540	**8 589 €**
LAND 180	180	60	120	1085	105	198	155	22	44	540	**8 936 €**
LAND 200	200	70	120	1125	105	218	155	24	48	540	**9 114 e**
LAND 230	230	70	120	1230	110	248	155	28	56	540	**10 521 €**
LAND 250	250	80	150	1300	110	268	155	30	60	1000	**10 742 €**
LAND 280	280	80	150	1415	110	303	155	34	68	1000	**12 117 €**
LAND 300	300	80	150	1445	110	318	155	36	72	1000	**12 311 €**

Options

- Jeu patins : **494 €**
- Réglage hydraulique du capot arrière : **546 €**
- Rouleau palpeur Ø 220 (230-300) : **515 €**
- Protection avant avec chaînes (160-230) : **373 €**
- Protection avant avec chaînes (230-300) : **520 €**
- Kit de signalisation : **399 €**
- Arbre cardan 60/1000 N : **478 €**
- Arbre cardan 80/1000 N : **662 €**

MODÈLE LAND/S

Broyeur pour les tracteurs de 50 à 140 CV. Il est indiqué pour broyer les jachères, l'herbe, les tiges de maïs et de céréales, les tournesols, les légumes, les cannes à sucre, les pommes de terre et pour le renouvellement des pâturages.

- Attelage à 3 points Cat. II
- Déport hydraulique avec tuyaux et prises rapides
- Tige de renfort au 3ème point
- Déchargement postérieur réglable
- Tendeur automatique des courroies
- Roue libre dans le boîtier
- Double châssis
- Rouleau palpeur Ø 194 avec décrottoir
- Couteaux universels « Y » BERTI ou marteaux forgés et trempés type « T »
- Contre couteaux vissés
- PDF 540t/min (160-230) 1000t/min (250-300)
- Protection selon normes CE

Modèle	Largeur Travail (Cm)	Puissance demandée (Cv)		Poids (Kg)	Dimensions (cm)			Nombre de marteaux	Nombre de couteaux	P.D.F tours/ min	Prix HTVA
		Min	Max		Hauteur	Longueur	Largeur				
LAND/S 160	160	50	110	1115	105	178	155	20	40	540	**9 046 €**
LAND/S 180	180	60	110	1165	105	198	155	22	44	540	**9 387 €**
LAND/S 200	200	70	110	1205	105	218	155	24	48	540	**9 576 €**
LAND/S 230	230	70	110	1310	110	248	155	28	56	540	**10 794 €**
LAND/S 250	250	80	140	1380	110	268	155	30	60	1000	**11 786 €**
LAND/S 280	280	80	140	1495	110	303	155	34	68	1000	**12 584 €**
LAND/S 300	300	80	140	1525	110	318	155	36	72	1000	**13 241 €**

OPTIONS

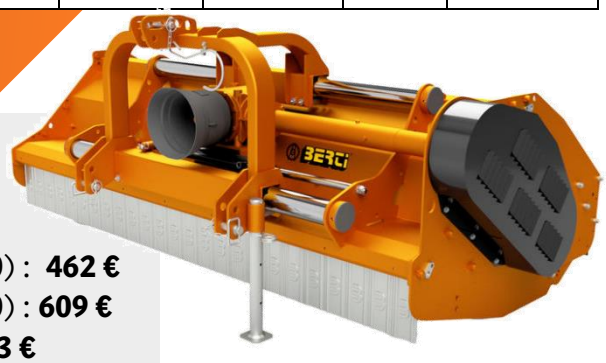

- Patins réglables en hauteur : **494 €**
- Réglage hydraulique du capot arrière **: 546 €**
- Rouleau palpeur Ø 220 (230-300) : **515 €**
- Protection avant avec chaînes et caoutchouc (160-230) : **462 €**
- Protection avant avec chaînes et caoutchouc (250-300) : **609 €**
- Embrayage centrifuge, design exclusif de BERTI : **2 683 €**
- Kit de signalisation : **399 €**
- Arbre cardan 60/1000 N : **478 €**
- Arbre à cardan 80/1000 N **: 662 €**

MODÈLE LAND/P

Broyeur repliable hydrauliquement pour tracteurs de 90 à 300 CV. Il est indiqué pour broyer les jachères, l'herbe, les tiges de maïs et de céréales, les tournesols, les légumes, la canne à sucre et pour le renouvellement des pâturages.

- Attelage fixe à 3 points, Cat. II-III
- Capots arrières amovibles pour inspection
- Rouleaux palpeur (n° 2) Ø 194 avec décrottoir (400)
- Rouleaux palpeur (n°2) Ø 200 avec décrottoir (500-600)
- Contre couteaux mobiles vissés
- Attelage axial
- Double transmission
- Protecteurs des transmissions latérales en tôle
- Roue libre dans le boîtier
- Vérins hydrauliques flottants avec soupape de sûreté
- Ancrages de sécurité pour le transport routier
- Lumières postérieures pour le transport routier
- Double caisse
- Protections frontales par chaînes
- Marteaux forgés et trempés de type « T2 » ou couteaux « T2 » universelles « YT2 » BERTI
- PDF 1000 t/min
- Protections selon normes CE

Modèle	Largeur travail (Cm)	Puissance demandée (Cv)		Poids (Kg)		Dimensions (cm)			Nombre de marteaux	Nombre de couteaux doubles	Prix HTVA Marteaux	Prix HTVA Couteaux doubles	Prix HTVA Couteaux triples
		Min	Max	Min	Max	Haut	Long.	Larg.					
LAND/ P 400	397	100	250	2530	3050	230	245/435	150	48	96	**31 269 €**	**31 038 €**	**31 322 €**
LAND/ P 500	498	140	300	3090	3570	280	245/535	150	60	120	**35 049 €**	**34 802 €**	**35 165 €**
LAND/ P 600	598	180	300	3600	4070	330	245/635	150	72	144	**37 769 €**	**37 527 €**	**37 963 €**

ACCESSOIRES

- Jeu roues directrices (10.0/75 R15.3) (majoration à la place du rouleau palpeur) : **2 903 €**
- Jeu patins réglable en hauteur **: 494 €**
- Support stationnement de la machine (uniquement avec rouleaux de nivellement) **: 494 €**
- Compteur horaire, à vibration : **410 €**
- Réglage hydraulique du capot arrière : **1 218 €**
- Lamier à disque pour faucher l'herbe, monté au milieu : **2 825 €**
- Double embrayage centrifuge, design exclusif de BERTI : **5 360 €**
- Deuxième rangée de contre couteaux vissés : **572 €**
- Arbre cardan P 600 Normal :**1 349 €**

MODÈLE TA/K

Broyeur d'accotement multifonctions pour tracteur de 25 à 50 CV, pour broyer l'herbe, les déchets végétaux, les buissons et les sarments allant jusqu'à Ø 2 cm. Idéal pour le nettoyage des espaces verts, des jardins, des rebords de routes, des fossés, des digues et des terrains inclinés.

- Attelage à 3 points, Cat. I
- Roue libre dans le boitier
- Déport hydraulique avec soupape de sûreté
- Tendeur automatique des courroies
- Jeu patins
- Rouleau palpeur autonettoyant Ø 114
- Arbre cardan à profil renforcé
- PDF 540 tr/min
- Cardan « normal » inclus
- Dispositif de sécurité mécanique avec décrochage automatique
- Marteaux BERTI forgés et trempés de type « G » (couteaux « Y » sur demande)
- Inclinaison hydraulique avec système flottant et soupape de sûreté
- Protections selon normes CE

Modèle	Largeur travail (cm)	Puissance demandée (Cv)		Nombre de marteaux	Nombre de couteaux	P.D.F tours / min	Dimensions (cm)					Poids (Kg)	Prix HTVA
		Min	Max				A	B	C	D	E		
TA/K 115	115	25	50	32	64	540	115	120	51	157	73	292	**5 292 €**
TA/K 125	125	25	50	34	68	540	125	125	60	170	83	304	**5 397 €**
TA/K 145	145	25	50	40	80	540	145	125	60	190	103	328	**5 555 €**

OPTIONS

- Distributeurs double effet à leviers avec télé-flexibles en cabine : **814 €**
- Arbre cardan double homocinétique : **683 €**

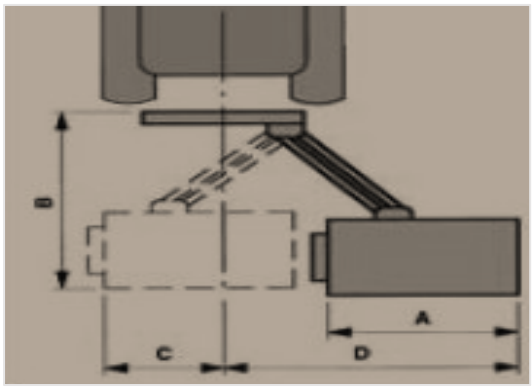

MODÈLE TA/LI

Broyeur d'accotement compact multifonctions pour tracteur de 35 à 60 CV, pour l'herbe, les déchets végétaux, les buissons et les sarments allant jusqu'à Ø 3-4 cm. Idéal pour les parcs, les espaces verts, les jardins, les talus, les fossés, les rives de cours d'eau et terrains inclinés.

- Attelage à 3 points, Cat. I avec système flottant et arrêt de sécurité
- Roue libre dans le boitier
- Déport hydraulique avec soupape de sûreté
- Inclinaison hydraulique avec système flottant et soupape de sûreté
- Rouleau palpeur autonettoyant Ø 139
- Contre couteaux
- Arbre cardan à profil renforcé
- Marteaux BERTI forgés et trempés de type « L » (couteaux « Y » sur demande)
- PDF 540 tr/min
- Cardan « normal » inclus
- Protections selon normes CE

Modèle	Largeur travail	Puissance demandée (Cv)		Nombre de marteaux	Nombre de couteaux	P.D.F tours / min	Dimensions (cm)					Poids (Kg)	Prix HTVA
		Min	Max				A	B	C	D	E		
TA/LI 135	135	35	60	12	36	540	135	154	60	210	120	380	**6 431 €**
TA/LI 145	145	35	60	14	42	540	145	154	60	220	130	400	**6 531 €**
TA/LI 160	160	35	60	14	42	540	160	154	60	235	145	440	**6 725 €**

OPTIONS

- Cardan de prise de force double homocinétique : **977 €**
- Système antichoc exclusif BERTI (breveté) : **683 €**
- Jeu patins anti-usure : **205 €**
- Distributeur double effet à leviers avec télé flexibles en cabine : **814 €**

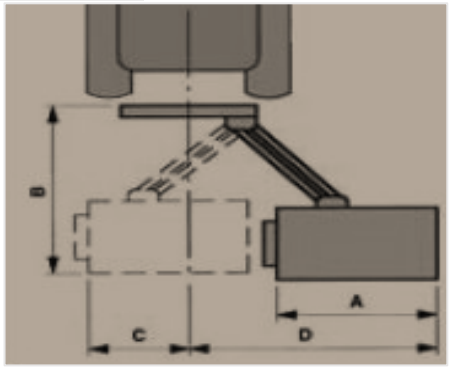

MODÈLE TA/MI

Broyeur d'accotement multifonctions avec attelage 3 points Cat. II (Cat. I sur demande) pour tracteur de 50 à 90 CV, pour broyer l'herbe, les déchets végétaux, les buissons et les sarments allant jusqu'à Ø 4-5 cm. Idéal pour le nettoyage des espaces verts, des jardins, des rebords de routes, des fossés, des digues et des terrains inclinés.

- Attelage à 3 points, Cat II avec système flottant et arrêt de sécurité (Cat. I sur demande)
- Coin côté droit arrondi
- Roue libre dans le boîtier
- Tendeur automatique des courroies
- Déport hydraulique avec soupape de sûreté
- Double caisse
- Inclinaison hydraulique avec système flottant et soupape de sûreté
- Rouleau palpeur autonettoyant Ø139
- Marteaux BERTI forgés et trempés type « P » ou couteaux « Y »
- Contre couteaux
- Arbre cardan à profil renforcé
- PDF 540t/min
- Cardan « normal » inclus
- Protection selon normes CE

Le tracteur doit être équipé d'au moins 2 prises d'huile « double effet »

Modèle	Largeur travail (Cm)	Puissance demandée (Cv)		Nombre de marteaux	Nombre de couteaux	Dimensions (cm)					Poids (Kg)	Prix HTVA
		Min	Max			A	B	C	D	E		
TA/MI 145	145	50	90	14	42	145	167	54	228	102	585-695	**8 248 €**
TA/MI 160	160	50	90	14	42	160	167	54	243	117	620-730	**8 379 €**
TA/MI 180	180	50	90	16	48	180	167	54	263	137	660-770	**8 904 €**
TA/MI 200	200	50	90	18	54	200	167	54	283	157	685-795	**9 140 €**

OPTIONS

- Système antichoc exclusif BERTI **(breveté) : 793 €**
- Jeu patins anti-usure **: 226 €**
- Distributeur double effet à leviers avec télé-flexibles en cabine : **814 €**
- Kit de signalisation : **399 €**
- Arbre cardan double homocinétique : **977 €**

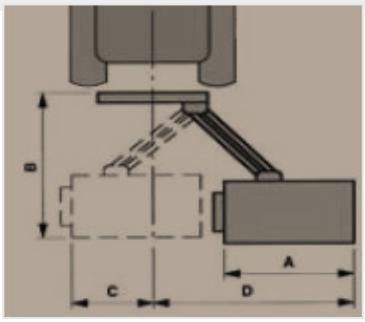

MODÈLE TA

Broyeur d'accotement multifonctions pour tracteur de 60 à 110 CV, pour l'herbe, les déchets végétaux, les buissons et les sarments allant jusqu'à Ø 7-8 cm. Idéal pour le nettoyage des espaces verts, des jardins, des rebords de route, des fossés, des digues et des terrains inclinés.

- Attelage à 3 points, Cat. II avec système flottant et arrêt de sécurité
- Roue libre dans le boitier
- Déport hydraulique avec soupape de sûreté
- Inclinaison hydraulique avec système flottant et soupape de sûreté
- Marteaux BERTI forgés et trempés de type « A » (Couteaux « Y » sur demande)
- Rouleau palpeur autonettoyant Ø 159
- Contre couteaux
- Arbre cardan à profil renforcé
- PDF 540 tr/min
- Protections selon normes CE
- Double châssis
- Rotor renforcé Série 2008
- Tendeur automatique des courroies
- Coin côté droit arrondi
- Déchargement postérieur réglable
- Cardan « normal » inclus

Modèle	Largeur de travail (cm)	Dimensions (cm)					Puissance demandée (Cv)		Poids (Kg)	Nombre de marteaux	Prix HTVA
		A	B	C	D	E	Min	Max			
TA 160	160	160	170	60	230	145	60	110	885	14	**9 681 €**
TA 180	180	180	170	60	250	165	60	110	925	16	**9 902 €**
TA 200	200	200	170	60	270	185	60	110	975	18	**10 159 €**
TA 220	220	220	170	60	290	205	60	110	1030	20	**10 563 €**
TA 250	250	250	170	60	320	235	60	110	1110	22	**11 093 €**

OPTIONS

- Cardan de prise de force double homocinétique : **1 192 €**
- Distributeur double effet à leviers avec télé flexibles en cabine : **814 €**
- Protections frontales par chaînes et caoutchouc (160-200) **: 373 €**
- Protections frontales par chaînes et caoutchouc (220-250) : **520 €**
- Système antichoc exclusif BERTI (breveté) : **893 €**
- Jeu patins anti-usure : **236 €**
- Version gauche : **562 €**

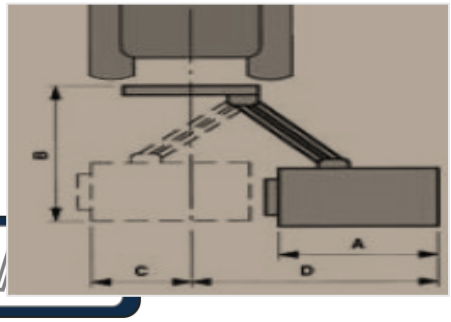

MODÈLE TA/S

Broyeur d'accotement multifonctions pour tracteur de 60 à 110 CV, pour broyer l'herbe, les déchets végétaux, les buissons et les tiges allant jusqu'à Ø 7-8 cm. Il est idéal pour le nettoyage des espaces verts ,des jardins, des rebords de toute, des fossés, des digues et des terrains inclinés.

- Boîtier en dehors de la structure de la machine
- Coin côté droit arrondi
- Attelage 3 points, Cat. II avec système flottant et arrêt de sécurité
- Inclinaison hydraulique avec système flottant et soupape de bloc
- Marteaux BERTI forgés et trempés type « A » ou couteaux « Y »
- Déchargement postérieur réglable
- Roue libre dans le boîtier
- Déport hydraulique avec soupape de sûreté
- Double caisse
- Rouleau palpeur autonettoyant Ø159
- Tendeur automatique des courroies
- Contre couteaux
- Arbre cardan à profil renforcé
- PDF 540 tr/min
- Cardan « normal » compris
- Protections selon les normes CE

Le tracteur doit être équipé d'au moins 2 prises d'huile « double effet »

Modèle	Largeur de travail (cm)	Dimensions (cm)					Puissance demandée (Cv)		Poids (Kg)		Nombre de marteaux	Prix HTVA
		A	B	C	D	E	Min	Max	Min	Max		
TA/S 160	160	160	170	17	283	151	60	110	810	915	14	**9 917 €**
TA/S 180	180	180	170	17	303	174	60	110	845	955	16	**10 159 €**
TA/S 200	200	200	170	17	323	194	60	110	885	1005	18	**10 374 €**
TA/S 220	220	220	170	17	343	214	60	110	925	1055	20	**10 752 €**

OPTIONS

- Système antichoc exclusif BERTI (breveté) : **893 €**
- Jeu de patins anti-usure **: 263 €**
- Distributeur double effet à leviers avec télé-flexibles en cabine : **814 €**
- Protections frontales par chaines et caoutchouc : (160-200) : **373 €**
- Protections frontales par chaines et caoutchouc : (220) : **520 €**
- Kit de signalisation avec système d'éclairage (démonté) : **410 €**
- Cardan double homocinétique : **1 192 €**

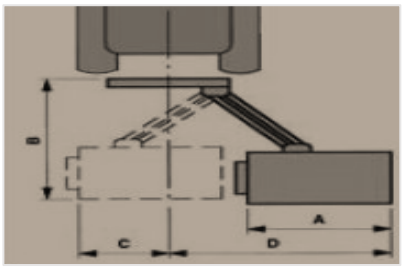

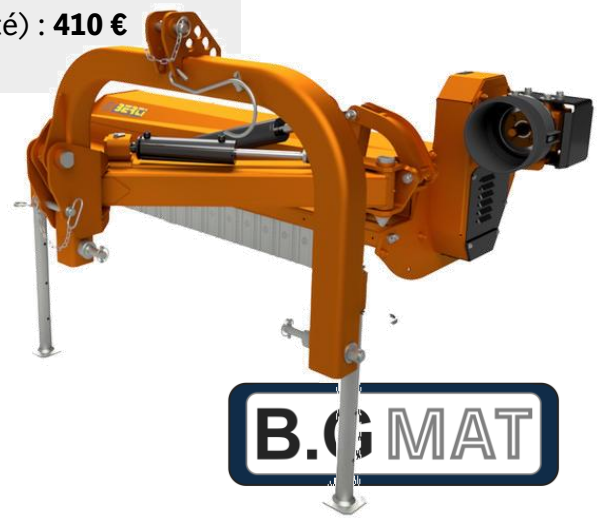

MODÈLE TA/P

Broyeur professionnel renforcé multifonctions pour tracteur de 80 à 200 CV pour broyer l'herbe, les déchets végétaux, les buissons et les sarments, allant jusqu'à Ø 10cm. Machine idéale pour les personnes qui travaillent pour le compte de tiers, pour nettoyer le rebord des routes, des fossés, des digues et des espaces verts publiques.

- Attelage à 3 points, Cat. II avec système flottant et arrêt de sécurité
- Roue libre dans le boitier
- Déport hydraulique avec soupape de sûreté
- Inclinaison hydraulique avec système flottant et soupape de bloc
- Rouleau palpeur autonettoyant Ø 159
- Contre couteaux
- Arbre cardan à profil renforcé
- PDF 540 tr/min
- Protections selon normes CE
- Double châssis
- Rotor renforcé
- Tendeur automatique des courroies
- Marteaux BERTI forgés et trempés de type « A » (Couteaux « Y » sur demande)
- Coin côté droit arrondi
- Déchargement postérieur réglable
- Cardan « normal » compris

Le tracteur doit être équipé d'au moins 2 prises d'huile « double effet »

Modèle	Largeur de travail (cm)	Dimensions (cm)					Puissance (Cv)		Poids (Kg)	P.D.F Tours / min	Prix HTVA
		A	B	C	D	E	Min	Max			
TA/P 160	160	160	203	57	238	104	80	200	1095	540	**11 813 €**
TA/P 180	180	180	203	57	258	124	85	200	1145	540	**12 059 €**
TA/P 200	200	200	203	57	278	144	85	200	1195	540	**12 269 €**
TA/P 220	220	220	203	57	298	164	85	200	1245	540	**12 763 €**
TA/P 250	250	250	203	57	328	194	100	200	1310	540	**13 115 €**

OPTIONS

- Cardan de prise de force double homocinétique : **1 029 €**
- Kit de signalisation avec système d'éclairage (démonté) : **399 €**
- Protections frontales avec chaînes et caoutchouc (160-200) : **410 €**
- Protections frontales par chaînes et caoutchouc (220 – 250) **: 562** €
- Distributeur double effet à leviers avec télé-flexibles en cabine : **814 €**
- Système antichoc exclusif BERTI (breveté) : **1 029 €**
- Jeu patins anti-usure **: 236 €**
- Version gauche : **562 €**

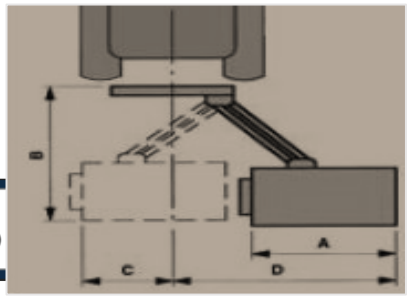

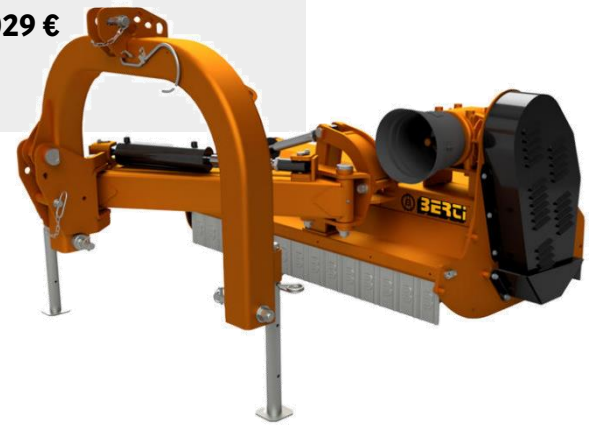

Modèle TA/PS

Broyeur professionnel renforcé multifonctions pour tracteur de 90 à 200 CV, pour broyer l'herbe, les déchets végétaux, les buissons et les sarments allant jusqu'à Ø 10cm. Machine idéale pour les usagers réguliers et professionnels, pour le nettoyage des bords de routes, des fossés, des digues et des espaces verts publiques.

- Boîtier en dehors de la structure de la machine
- Coin côté droit arrondi
- Attelage 3 points, Cat. II avec système flottant et arrêt de sécurité
- Roue libre dans le boîtier avec arbre d'entrée 1"3/4
- Déport hydraulique avec soupape de sûreté
- Double caisse
- Inclinaison hydraulique avec système flottant et soupape de bloc
- Rouleau palpeur autonettoyant Ø159
- Tendeur automatique des courroies
- Marteaux BERTI forgés et trempés type « A » ou couteaux « Y »
- Contre couteaux vissés
- Arbre cardan à profil renforcé
- PDF 540 tr/min
- Protections selon les normes CE
- Déchargement postérieur réglable
- Cardan « normal » compris

Le tracteur doit être équipé d'au moins 2 prises d'huile « double effet »

Modèle	Largeur de travail (cm)	Dimensions (cm)					Puissance demandée (Cv)		Poids (Kg)		P.D.F Tours / min	Prix HTVA
		A	B	C	D	E	Min	Max	Min	Max		
TA/PS 180	180	180	203	17	297	164	90	200	1015	1185	540	**12 332 €**
TA/PS 200	200	200	203	17	317	184	100	200	1060	1230	540	**12 542 €**
TA/PS 220	220	220	203	17	337	204	100	200	1110	1280	540	**13 046 €**
TA/PS 250	250	250	203	17	367	234	100	200	1175	1345	540	**13 367 €**

OPTIONS

- Système antichoc exclusif BERTI (breveté) : **1 029 €**
- Jeu de patins anti-usure : **236 €**
- Distributeur double effet à leviers avec télé-flexibles en cabine : **814 €**
- Protections frontales par chaînes et caoutchouc (160 - 200) : **410 €**
- Protections frontales par chaînes et caoutchouc (220 - 250) : **562 €**
- Kit de signalisation avec système d'éclairage (démonté) : **399 €**
- Cardan double homocinétique : **1 208 €**

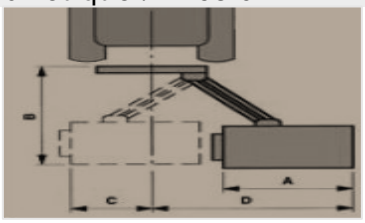

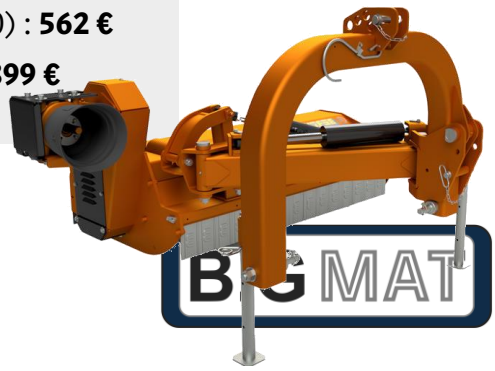

MODÈLE ECF/MD

Broyeur forestier compact équipé avec des marteaux à disparition pour tracteur de 80 à 160 CV. Indiqué pour broyer la végétation inculte, les buissons, les ronces, les troncs et autres plantes allant jusqu'à Ø 15-18 cm.

- Attelage fixe à 3 points, Cat. II
- Réglage hydraulique du capot arrière
- Patins réglages en hauteur avec plaque en acier anti-usure
- Double châssis
- Rotor Ø 440
- Contre couteaux
- Marteaux BERTI forgés et trempés
- PDF 1000 tr/min (540 tr/min sur demande)
- Protections selon normes CE
- Tendeur automatique des courroies
- Boitier double roue libre
- CARDAN NON COMPRIS

Modèle	Largeur travail (cm)	Puissance demandée (Cv)		Poids (Kg)	Dimensions (cm)			Nombre de marteaux Simple tranchant	P.D.F tours / min	Prix HTVA
		Min	Max		Haut.	Long.	Larg.			
ECF/MD 140	140	80	140	1270	120	175	130	24	1000 (540)	**18 911 €**
ECF/MD 160	160	90	140	1355	120	195	130	28	1000 (540)	**19 892 €**
ECF/MD 180	180	90	140	1445	120	215	130	32	1000 (540)	**20 879 €**
ECF/MD 200	200	90	160	1535	120	235	130	36	1000 (540)	**22 166 €**
ECF/MD 220	220	90	160	1625	120	255	130	40	1000 (540)	**24 743 €**

OPTIONS

- Rabatteur de branches mécanique : **1 276 €**
- Rabatteur de branches hydraulique : **1 465 €**
- Embrayage centrifuge, design exclusif de BERTI : **2 683 €**
- Cardan de prise de force 80/1000 N : **662 €**

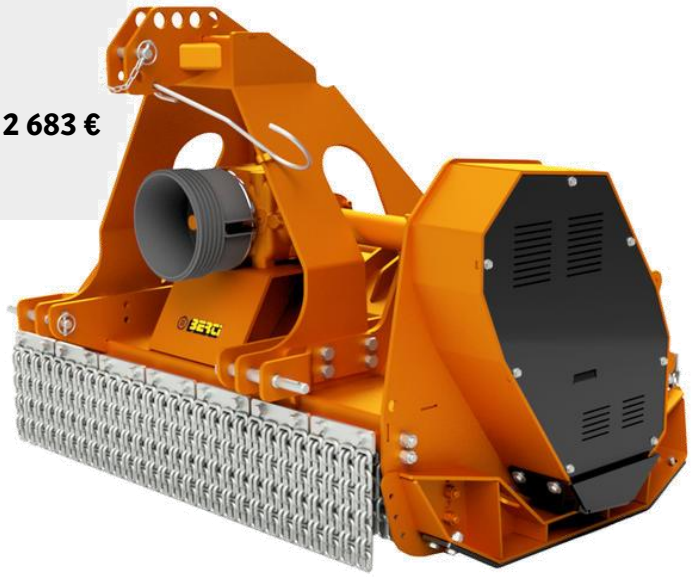

MODÈLE EFX/MD

Broyeur forestier compact équipé avec des marteaux fixes pour tracteur de 80 à 130 CV. Il est indiqué pour broyer la végétation inculte, les ronces, les buissons, les troncs et autres plantes allant jusqu'à Ø 20 cm.

- Attelage fixe à 3 points, Cat. II
- Réglage hydraulique du capot arrière
- Patins réglables en hauteur avec plaques en acier anti-usure
- Double châssis
- Rotor Ø 440
- Contre couteaux
- Marteaux fixes
- PDF 1000 tr/min (540 tr/min sur demande)
- Protections selon normes CE
- Boitier double roue libre
- CARDAN NON COMPRIS

Modèle	Largeur travail (cm)	Puissance demandée (Cv)		Poids (Kg)	Dimensions (cm)			Nombre de marteaux	P.D.F tours / min	Prix HTVA
		Min	Max		Haut3	Long.	Larg.			
EFX/MD 140	140	80	130	1290	120	175	130	36	1000 (540)	**19 824 €**
EFX/MD 160	160	90	130	1370	120	195	130	42	1000 (540)	**20 984 €**
EFX/MD 180	180	90	130	1435	120	215	130	42	1000 (540)	**21 604 €**
EFX/MD 200	200	90	130	1505	120	235	130	44	1000 (540)	**22 397 €**
EFX/MD 220	220	90	130	1590	120	255	130	48	1000 (540)	**23 462 €**

OPTIONS

- Rabatteur de branches mécanique : **1 276 €**
- Rabatteur de branches hydraulique **: 1 465 €**
- Embrayage centrifuge, design exclusif de BERTI : **2 683 €**
- Arbre cardan 80/1000 N : **662 €**

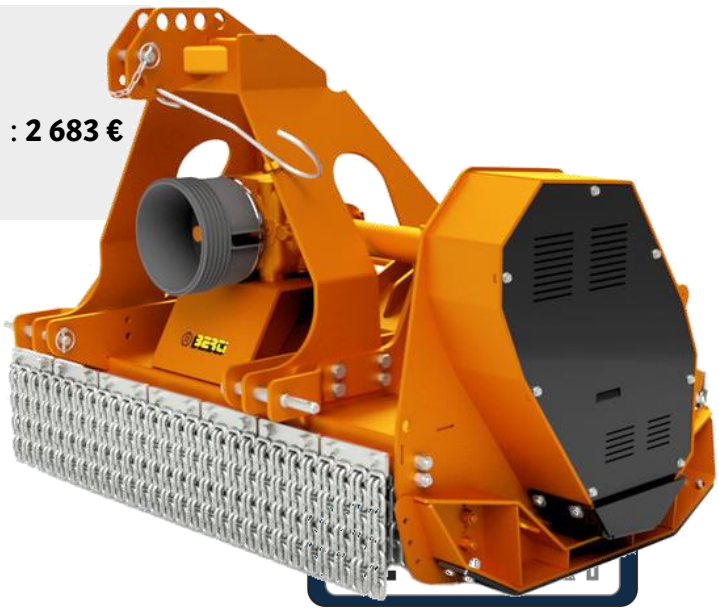

MODÈLE ECF

Broyeur forestier compact équipé avec des marteaux à disparition pour tracteur de 110 à 200 CV. Indiqué pour broyer la végétation inculte, les buissons, les ronces, les troncs et autres plantes allant jusqu'à Ø 25 cm.

- Attelage fixe à 3 points, Cat II-III
- Réglage hydraulique du capot arrière
- Boîtier avec arbre d'entrée
- Tendeur automatique des courroies
- Patins en demi-lune réglables en hauteur
- Transmission latérale à cardan
- Transmission latérale par courroies
- Double châssis
- Rotor Ø 520
- Marteaux BERTI forgés et trempés
- Contre couteaux
- PDF 1000 t/min
- Protection selon normes CE
- CARDAN NON COMPRIS

Modèle	Largeur travail (cm)	Puissance demandée (Cv)		Poids (Kg)	Dimensions (cm)			Nombre de marteaux	P.D.F tours /min	Prix HTVA
		Min	Max		Hauteur	Longueur	Largeur			
ECF 180	180	110	200	1930	125	220	146	32	1000	**29 138 €**
ECF 200	200	110	200	2050	125	240	146	36	1000	**32 781 €**
ECF 220	220	130	200	2170	125	260	146	39	1000	**35 028 €**

OPTIONS

- Rabatteur mécanique de branches **: 2 252 €**
- Rabatteur hydraulique de branches : **3 019 €**
- Compteur horaire : **410 €**
- Roue libre dans le boîtier :**268 €**
- Embrayage centrifuge, design exclusif de BERTI : **2 683 €**
- Râteaux "ripper" sur le capot : **1 297 €**
- Râteaux "ripper" sur le rabatteur de branches **: 1 113 €**
- Arbre cardan P600 : **1 349 €**

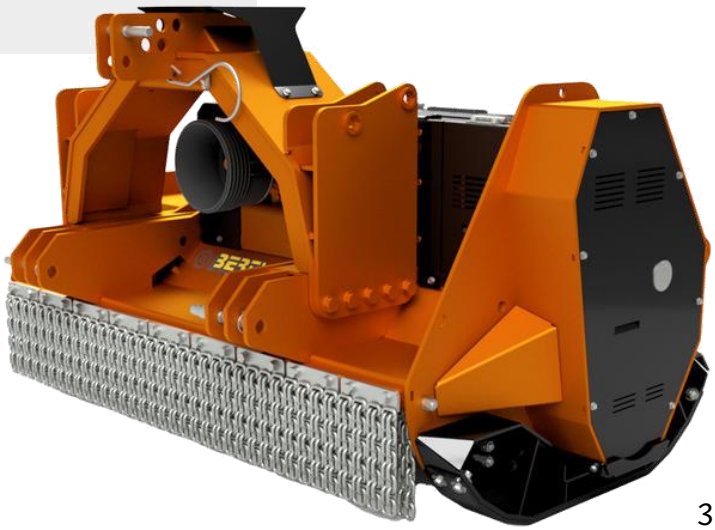

Modèle ECF/DT

Broyeur forestier compact, avec double transmission, équipé avec marteaux à disparition pour tracteur de 110 à 250 CV. Il est indiqué pour broyer la végétation inculte, les buissons, les ronces, les troncs et autres plantes allant jusqu'à Ø 30cm.

- Attelage fixe à 3 points, Cat. II-III
- Patins à demi-lune, réglables en hauteur
- Boitier avec arbre d'entrée 1" 3/4
- Réglage hydraulique du capot arrière
- Double châssis
- Rotor Ø 520
- Contre couteaux mobiles vissés
- Marteaux à disparition BERTI mono-coup
- PDF 1000 tr/min
- Protections selon normes CE
- Double transmission par courroie
- CARDAN NON COMPRIS

Modèle	Largeur travail (cm)	Puissance demandée (Cv)		Poids (Kg)	Dimensions (cm)			Nombre de marteaux	P.D.F tr /min	Prix HTVA
		Min	Max		Haut.	Long.	Larg.			
ECF/DT 200	200	110	250	2450	123	250	130	36	1000	**34 419 €**
ECF/DT 220	220	130	250	2620	123	270	130	39	1000	**36 666 €**
ECF/DT 250	250	130	250	2880	123	290	130	45	1000	**37 554 €**

OPTIONS

- Rabatteur de branches mécanique : **2 252 €**
- Rabatteur de branches hydraulique **: 3 019 €**
- Double embrayage centrifuge, design exclusif de BERTI : **5 360 €**
- Râteaux « Ripper » sur le capot **: 1 297 €**
- Râteaux « Ripper » sur le rabatteur de branches : **1 113 €**
- Roue libre dans le boitier : **268 €**

MODÈLE EFX/DT

Broyeur forestier compact avec double transmission, équipé de marteaux fixes pour tracteur de 120 à 250 CV. Il est indiqué pour broyer la végétation inculte, les buissons, les ronces, les troncs et autres plantes allant jusqu'à Ø 40 cm.

- Attelage fixe à 3 points, Cat. II-III
- Patins à demi-lune, réglables en hauteur
- Boitier avec arbre d'entrée 1" 3/4
- Réglage hydraulique du capot arrière
- Double châssis
- Rotor Ø 520
- Contre couteaux
- Marteaux fixes
- PDF 1000 tr/min
- Protections selon normes CE
- CARDAN NON COMPRIS

Modèle	Largeur travail (cm)	Puissance demandée (Cv)		Poids (Kg)	Dimensions (cm)			Nombre de marteaux	P.D. F tr /min	Prix HTVA
		Min	Max		Haut.	Long.	Larg.			
EFX/DT 200	200	120	250	2350	105	250	130	44	1000	**32 545 €**
EFX/DT 220	220	130	250	2510	105	270	130	48	1000	**34 036 €**
EFX/DT 250	250	130	250	2760	105	290	130	54	1000	**35 516 €**

OPTIONS

- Double embrayage centrifuge, design exclusif de BERTI **: 5 360 €**
- Rabatteur de branches mécanique : **2 252 €**
- Rabatteur de branches hydraulique : **3 019 €**
- Râteaux « Ripper » sur le capot : **1 297 €**
- Râteaux « Ripper » sur le rabatteur de branches : **1 113 €**
- Roue libre dans le boitier : **268 €**
- Arbre cardan P600 avec limiteur automatique : **2 000 €**

Modèle FOREST PRO

Broyeur forestier avec double transmission, équipé de marteaux fixes pour tracteur de 180 à 350 CV. Il est indiqué pour broyer la végétation inculte, les buissons, les ronces, les troncs et autres plantes allant jusqu'à Ø 50 cm.

- Attelage fixe à 3 points Cat II-III
- Patins réglables en hauteur avec plaque en acier anti-usure
- Double châssis
- Boîtier avec double roue libre et arbre d'entrée 1"3/4 Z20
- Double transmission latérale à cardan avec friction
- Double transmission par courroies
- Double tendeur automatique des courroies
- Contre couteaux mobiles vissés
- Réglage hydraulique du capot arrière
- Rotor Ø 600
- Outils fixes
- PDF 1000t/min
- Protections selon normes CE
- CARDAN NON COMPRIS

Modèle	Largeur travail (cm)	Puissance demandée (Cv)		Poids (Kg)		Dimensions (cm)			Nombre de marteaux	P.D.F (tr/min)	Prix HTVA
		Min	Max	Min	Max	Haut.	Long.	Larg.			
FOREST PRO -250	250	180	350	3270	3720	150	**295**	**160**	**54**	**1000**	**51 350 €**

OPTIONS

- Rabatteur de branches hydraulique : **3 318 €**
- Râteaux « ripper » sur le rabatteur de branches : **1 386 €**
- Râteaux « ripper » sur le capot : **1 297 €**
- Double embrayage centrifuge design exclusif de BERTI : **5 360 €**
- Système de refroidissement au boîtier : **2 772 €**
- Arbre cardan P600 avec limiteur automatique : **2 368 €**

FRONTONI

MODÈLE FLY 120

Bras avec barre de coupe pour l'ébranchage d'arbres et haies jusqu'à Ø 1 cm.
Pour microtracteur de groupe I sans implant hydraulique.

- Commandes par câble télé flexibles (2 m)
- Implantation hydraulique indépendante

Modèle	Machine		Tracteur (caractéristiques requises)			
	Poids avec huile (Kg)	Diamètre coupe (cm)	Poids (Kg)	Puissance (Cv)		Largeur (cm)
				Min	Max	
FLY 120	220	1	500	16	30	90
DIMENSIONS						
		A	D	E	L	**Prix HTVA**
FLY 120 + CBS *(LAMIER TAILLE HAIES)*		800	2700	4250	1200	**9 078 €**
FLY 120 + MRK 3 *(LAMIER À DISQUES À FLÉAUX)*		800	2700	4450	1400	**10 684 €**
FLY 120 + MRD 3 *(LAMIER À DISQUES À CIRCULAIRES)*		800	2700	4050	1050	**11 855 €**

OPTIONS

- Haubans de fixation : **149 €**
- Kit de pose à terre anti-basculement : **356 €**
- Commandes mono leviers avec câbles (200 mm) : **362 €**
- Commandes électriques (on-off) (joystick) : **3 630 €**
- Support pour fixation des tirants : **313 €**

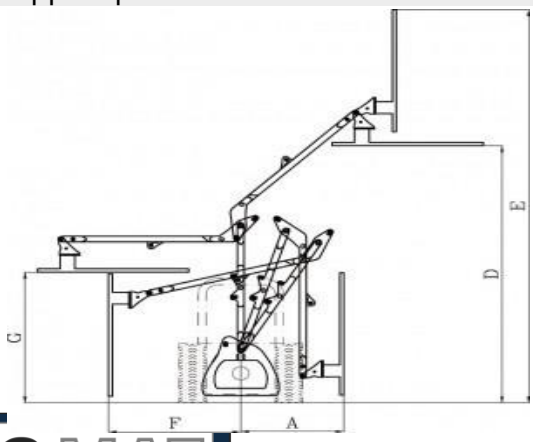

Modèle SPIDER 150

FRONTONI

Bras effeuilleur avec barre de coupe pour l'ébranchage d'arbres et haies jusqu'à Ø 3cm.
Il fournit un parfait compromis aux utilisateurs particuliers et professionnels.

+ Commandes par câbles télé flexibles (2500 mm)

Modèle	Machine		Tracteur (caractéristiques requises)			
	Poids avec huile (Kg)	Diamètre coupe (cm)	Poids (Kg)	Puissance (Cv)		Largeur (cm)
				Min	Max	
Spider 150	310	3	600	25	40	120
Dimensions						
	A		*D*	*E*	*L*	*Prix HTVA*
Spider 150 + CBS (Lamier Taille haie)	820		3500	5200	1500	**7 615 €**
Spider 150 + MRK 3 (Lamier à disque à fléaux)	820		3500	5100	1400	**9290 €**
Spider + MRD 3 (Lamier à disques à circulaires)	820		3500	4750	1050	**11265 €**

OPTIONS

- Haubans de fixation : **149 €**
- Implantation hydraulique indépendante : **2 273 €**
- Commandes électroniques joystick – roller **: 3 630 €**
- Support pour fixation des tirants : **264 €**
- Commandes mono levier avec câbles (2500 mm) : **358 €**

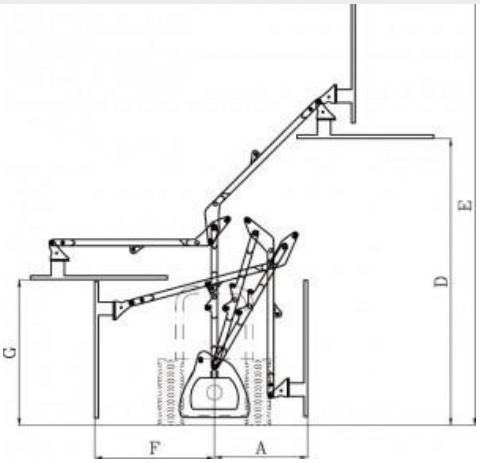

B.G MAT

FRONTONI

MODÈLE BUTTERFLY

Débroussailleuse pour micro tracteurs de 13 à 35 CV, conçue pour le nettoyage des fossés, des bords de routes, des digues, des haies et des parcs.

- Commandes par câbles télé flexibles (2 m)
- Implantation hydraulique indépendante
- Dispositif antichoc mécanique
- Rouleau réglable en hauteur
- Transmission directe (sauf modèle 170)
- Transmission par courroies (uniquement modèle 170)
- Flottant sur la tête

Modèle	Machine			Tracteur			Prix
	Poids (Kg)	P.D. F (tr/min)	Capacité réservoir à huile (l)	Poids (Kg)	Puissance (Cv)		
					Min	Max	
BUTTERFLY 170	220	540	35	550	13	25	**7 608 €**
BUTTERFLY 250	260	540	48	700	20	30	**7 926 €**
BUTTERFLY 300	310	540	55	800	20	30	**8 339 €**
BUTTERFLY 350	350	540	55	900	23	35	**8 751 €**

OPTIONS

Modèle	Dimensions (mm)						
	A	B	C	D	E	F	G
BUTTERFLY 170	1700	1850	900	2300	1150	1150	500
BUTTERFLY 250	2500	2400	2000	2800	1600	1700	600
BUTTERFLY 300	3000	2900	2500	3300	1800	1900	800
BUTTERFLY 350	3500	3400	3000	3500	2000	2100	800

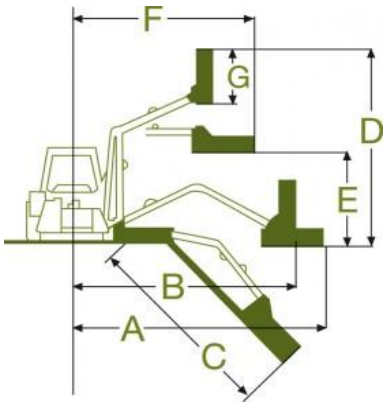

B.G MAT

MODÈLE ELITE

FRONTONI

Débroussailleuse pour tracteurs de petite et moyenne puissance.

Adapté au nettoyage de talus, fossé et bords de route.

- Commandes par câbles télé flexibles (2.5m)
- Implantation hydraulique indépendante
- Dispositif antichoc mécanique
- Rouleau réglable en hauteur
- Transmission directe
- Flottant sur la tête
- Cardan
- Rotor à double sens de rotation
- Pare choc avec feux
- Patins anti-usure

Modèle	Machine			Tracteur			Prix
	Poids	P.D.F. (tr/min)	Capacité réservoir à huile (L)	Poids (kg)	Puissance (CV)		
					Min	Max	
ELITE 350	470	540	85	1 800	40	50	
ELITE 400	530	540	85	2 100	50	60	
ELITE 450	570	540	85	2 200	50	70	

OPTIONS

- Haubans de fixation
- Support pour fixation de tirants
- Échangeur de chaleur avec thermostat
- Commandes électroniques joystick- Roller
- Commandes électr. (proportionnelles) (joystick)
- Dispositif antichoc hydraulique
- Transmission à courroies
- Commandes mono-levier avec câbles de 2.5 m

Modèle	Dimensions (mm)						
	A	B	C	D	E	F	G
ELITE 350	3 600	3 000	2 900	4 400	2 300	2 000	800
ELITE 400	4 200	3 400	3 300	4 800	2 600	2 300	1 000
ELITE 450	4 700	3 900	3 500	5 000	2 900	2 500	1 000

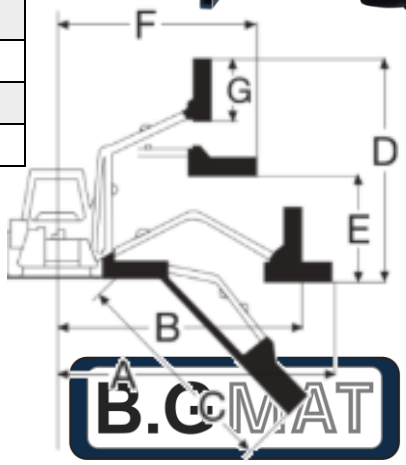

FRONTONI

MODÈLE FOX BASIC

Débroussailleuse pour tracteurs de moyenne puissance.

Adapté au nettoyage de talus, fossés et bords de route.

- Commandes par câbles télé flexibles (3 m)
- Implantation hydraulique indépendante
- Dispositif antichoc mécanique
- Rouleau réglable en hauteur
- Transmission directe
- Flottant sur la tête
- Rotor à double sens de rotation
- Patins anti-usure

Modèle	Machine			Tracteur			Prix
	Poids (Kg)	P.D.F (tr/min)	Capacité réservoir à huile (l)	Poids (Kg)	Puissance (Cv) Min	Puissance (Cv) Max	
FOX BASIC 400	660	540	190	2000 Kg	50	60	
FOX BASIC 450	700	540	190	2500 Kg	60	70	
FOX BASIC 500	740	540	200	2800 Kg	60	80	

OPTIONS

- Suspension oléopneumatique du premier bras
- Cardan
- Haubans de fixation
- Support de fixation des tirants
- Echangeur de chaleur avec thermostat
- Commandes électroniques joystick- Roller
- Commandes électr. (proportionnelles) (joystick)
- Transmission à courroies
- Pare choc avec feux
- Commandes mono levier avec câbles (3 m)

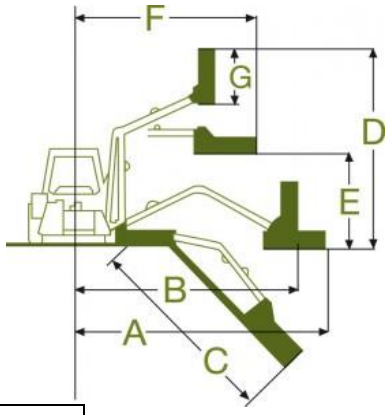

Modèle	Dimensions (mm)						
	A	B	C	D	E	F	G
FOX BASIC 400	3600	3000	2900	4400	2300	2000	800
FOX BASIC 450	4200	3400	3300	4800	2600	2300	1000
FOX BASIC 500	4700	3900	3500	5000	2900	2500	1000

Code 7003	Code 7001	Code 7002
Standard de série Herbe et bois Ø 6 cm max	Herbe et bois Ø max 3 cm	Herbe et bois Ø max 4 cm

MODÈLE FOX PROFI

FRONTONI

Débroussailleuse pour tracteurs moyenne puissance.
Adapté au nettoyage de talus, fossé et bords de route.

- Commandes par câbles télé flexibles (3 m)
- Implantation hydraulique indépendante
- Dispositif antichoc hydraulique
- Rouleau réglable en hauteur
- Transmission directe
- Flottant sur la tête
- Cardan
- Haubans de fixation
- Rotor à double sens de rotation
- Pare choc avec feux
- Patins anti-usure
- **Dispositif antichoc hydraulique**

Modèle	Machine			Tracteur			Prix HTVA
	Poids (Kg)	P.D.F (tours/min)	Capacité réservoir à huile (l)	Poids (Kg)	Puissance (Cv)		
					Min	Max	
FOX PROFI 400	780	540	190	2000	50	60	**12 261 €**
FOX PROFI 450	820	540	190	2500	60	70	**12 587 €**
FOX PROFI 485	850	540	200	2800	60	80	**13 467 €**
FOX PROFI 500	860	540	200	2800	60	80	**13 844 €**
FOX PROFI 530	870	540	200	3000	70	90	**14 150 €**
FOX PROFI 570	895	540	200	3200	80	90	**15 174 €**

OPTIONS

- Transmission à courroies
- Suspension oléopneumatique du premier bras
- Support pour fixation des tirants
- Échangeur de chaleur avec thermostat
- Commandes électroniques joystick – Roller
- Commandes électr. (proportionnelles) (joystick)
- Commandes mono levier avec câbles (3 m)

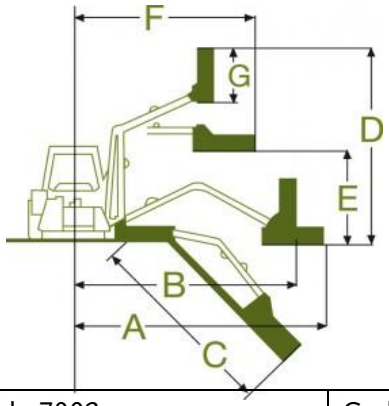

Modèle	Dimensions (mm)						
	A	B	C	D	E	F	G
FOX PROFI 400	4000	3700	2900	3800	2100	1500	1000
FOX PROFI 450	4500	4200	3400	4300	2350	1700	1000
FOX PROFI 485	4850	4500	3750	4650	2500	1800	1000
FOX PROFI 500	5000	4700	3900	4800	2600	1900	1000
FOX PROFI 530	5300	5000	4200	5100	2750	2050	1000
FOX PROFI 570	5700	5300	4600	5400	2900	2250	1000

Code 7003	Code 7001	Code 7002
Standard de série Herbe et bois Ø 6 cm max	Herbe et bois Ø max 3 cm	Herbe et bois Ø max 4 cm

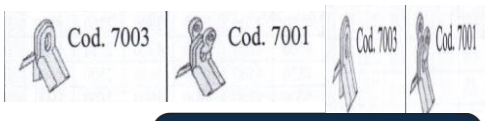

B.G MAT

FRONTONI

MODÈLE SNAKE

Débroussailleuse hydraulique pour tracteur de moyenne puissance

Adapté au nettoyage de talus, fossés et bords de route

- Commandes par câbles télé flexibles (2.5 m)
- Implantation hydraulique indépendante
- Dispositif antichoc hydraulique
- Rouleau réglable en hauteur
- Transmission directe
- Flottant sur la tête
- Parce choc avec feux
- Patins anti-usure
- Cardan
- Haubans de fixation
- Rotor à double sens de rotation
- **Dispositif de sécurité sur la rotation (90°)**

Modèle	Machine			Tracteur			Prix HTVA
	Poids (Kg)	P.D.F (tr/min)	Capacité réservoir à huile (l)	Poids (Kg)	Puissance (Cv) Min	Puissance (Cv) Max	
SNAKE 460	820	540	190	2500 Kg	60	70	**14 867 €**
SNAKE 500	850	540	190	3000 Kg	70	90	**15 016 €**

OPTIONS

- Transmission à courroies : **1 243 €**
- Suspension oléopneumatique du premier bras : **881 €**
- Amortisseurs oléopneumatiques : **704 €**
- Support pour fixation des tirants : **370 €**
- Échangeur de chaleur avec thermostat **: 1 158 €**
- Commandes mono-levier avec câbles (2.5 m) : **362 €**
- Commandes électroniques joystick – Roller : **5 150 €**
- Commandes électr. (proportionnelle) (joystick) : **5 164 €**

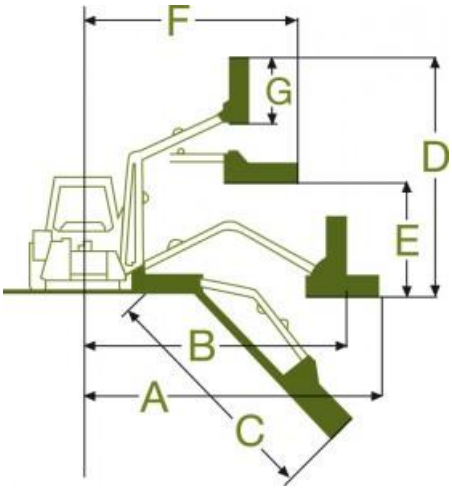

Modèle	Dimensions (mm)						
	A	B	C	D	E	F	G
SNAKE 460	4650	4600	3250	4500	2200	2900	1000
SNAKE 500	4950	4600	3500	4800	2200	3200	1000

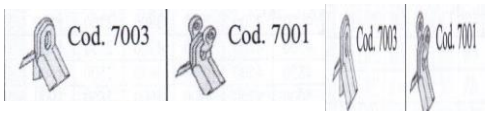

Code 7003	Code 7001	Code 7002
Standard de série Herbe et bois Ø 6 cm max	Herbe et bois Ø max 3 cm	Herbe et bois Ø max 4 cm

B.G MAT

MODÈLE DRAGON

FRONTONI

Débroussailleuse hydraulique, adaptée au nettoyage de talus, fossés et bords de route.
Machine équipée d'une rotation hydraulique

- Commandes par câbles télé flexibles (3 m)
- Implantation hydraulique indépendante
- Dispositif antichoc hydraulique
- Rouleau réglable en hauteur
- Transmission directe
- Flottant sur la tête
- Cardan
- Haubans de fixation
- Rotor à double sens de rotation
- Parce chocs avec feux
- Patins anti-usure
- **Dispositif de sécurité sur la rotation (90°)**

Modèle	Machine			Tracteur			Prix HTVA
	Poids (Kg)	P.D.F (tr/min)	Capacité réservoir à huile (l)	Poids (Kg)	Puissance (Cv)		
					Min	Max	
DRAGON 500	1.120	540	200	3.700	80	100	**16 578 €**
DRAGON 550	1.170	540	200	3.900	90	100	**16 728 €**
DRAGON 600	1.210	540	205	4.300	90	110	**17 431 €**

OPTIONS

- Suspension oléopneumatique du premier bras : 881 €
- Amortisseur oléopneumatique704 €
- Transmission à courroies : 1 434 €
- Rotation supplémentaire de la tête (90°) : 1 947 €
- Support pour fixation des tirants : 370 €
- Kit moteur et pompe en fonte (H60) : 2 636 €
- Echangeur de chaleur avec thermostat : 1 215 €
- Commandes électr. (proportionnelles) (joystick) : 5 490 €
- Commandes électroniques joystick – Roller : 5 313

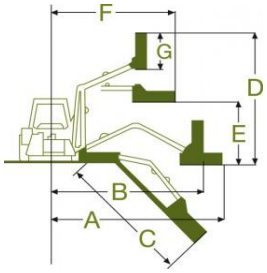

Modèle	Dimensions (mm)						
	A	B	C	D	E	F	G
DRAGON 500	5000	4200	3900	4900	2300	1900	1000
DRAGON 550	5500	4700	4300	5400	2600	2100	1000
DRAGON 600	6000	5500	4800	5900	2800	2500	1200

Code 7003	Code 7001	Code 7004	Code 7012	Code 7002	Code 7014
Standard de série	Herbe et bois Ø max 3 cm	Herbe et bois Ø max 8 cm	Herbe et bois Ø max 4 cm	Herbe et bois Ø max 4 cm	Herbe et bois Ø 4 cm

Cod. 7003

Cod. 7001

Cod. 7004

Cod. 7012

Cod. 7002

Cod. 7014

B.G MAT

FRONTONI MODÈLE DRAGON 660 S

Débroussailleuse hydraulique, adapté au nettoyage de talus, fossés et bords de route.

Machine équipée d'une rotation hydraulique et d'un télescopique réglable par patins anti-usure

Modèle	Machine			Tracteur			Prix HTVA
	Poids (Kg)	P.D.F (tr/min)	Capacité réservoir à huile (l)	Poids (Kg)	Puissance (Cv)		
					Min	Max	
DRAGON 660 S	1.320	540	215	4.500	100	140	**21 921 €**

OPTIONS

- Suspension oléopneumatique du premier bras : **1 947 €**
- Amortisseur oléopneumatique : **704 €**
- Transmission à courroies : **881 €**
- Rotation supplémentaire de la tête (90°) **: 1 434 €**
- Support pour fixation des tirants **: 370 €**
- Commandes électr. (proportionnelles) (joystick) : **5 633 €**
- Commandes électroniques joystick – Roller : **5 477 €**

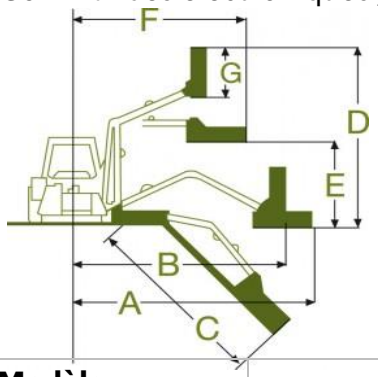

Modèle	Dimensions (mm)							
	Télescopique	A	B	C	D	E	F	G
DRAGON 660 S	900	6600	5900	5400	6800	2700	2500	1200

Code 7003	Code 7001	Code 7004	Code 7012	Code 7002	Code 7014
Standard de série	Herbe et bois Ø max 3 cm	Herbe et bois Ø max 8 cm	Herbe et bois Ø max 4 cm	Herbe et bois Ø max 4 cm	Herbe et bois Ø 4 cm

MODÈLE CAMEL

FRONTONI

Débroussailleuse pour tracteurs de moyenne puissance qui garantit une parfaite visibilité de la tête de broyage de part de l'opérateur, et ce, dans toutes les situations

- Commandes par câbles télé flexibles (2.5 m)
- Implantation hydraulique indépendante
- **Dispositif antichoc hydraulique**
- Rouleau réglable en hauteur
- Transmission directe
- Flottants sur la tête
- Cardan
- Haubans de fixation
- Rotor à double sens de rotation
- Patins anti-usure
- Pare chocs avec feux

Modèle	Machine			Tracteur			PRIX
	Poids (Kg)	P.D.F (tr/min)	Capacité réservoir à huile (l)	Poids (Kg)	Puissance (Cv)		
					Min	Max	
CAMEL	850	540	190	3.000	70	90	**16 274 €**

OPTIONS

- Transmission à courroies : **1 234 €**
- Suspension oléopneumatique du premier bras : **881 €**
- Amortisseur oléopneumatique : **704 €**
- Support de fixation des tirants : **370 €**
- Échangeur de chaleur avec thermostat : **1 157 €**
- Commandes électroniques joystick – Roller : **5 150 €**
- Commandes électr. (Proportionnelle) (joystick) **: 5 164 €**
- Commandes mono-levier avec câbles (2.5 m) : **362 €**

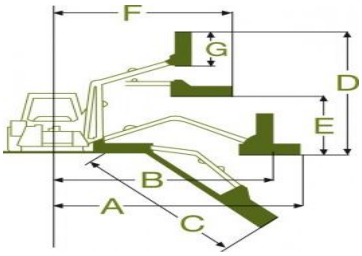

MODÈLE	DIMENSIONS (MM)						
CAMEL	A	B	C	D	E	F	G
	4900	4850	3200	4750	3400	2100	1000

Code 7003	Code 7012	Code 7002
Standard de série : Ø max 6 cm	Herbe et bois Ø max 4 cm	Herbe et bois Ø max 3 cm

Cod. 7003

Cod. 7012

Cod. 7002

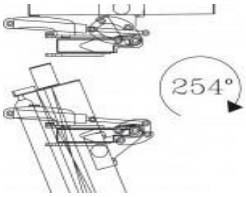

B.G MAT

FRONTONI

MODÈLE ELEPHANT

Débroussailleuse pour tracteurs de moyenne puissance qui garantit une parfaite visibilité de la tête de broyage de la part de l'opérateur, et ce, dans toutes les situations.

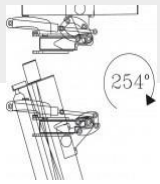

- Commandes par câbles télé flexibles (3 m)
- Implantation hydraulique indépendante
- Dispositif antichoc hydraulique
- Rouleau réglable en hauteur
- Transmission directe
- Flottant sur la tête
- Cardan
- Haubans de fixation
- Rotor à double sens de rotation
- Parce chocs avec feux
- Patins anti-usure
- **Dispositif de sécurité sur la rotation (90°**

Modèle	Machine			Tracteur		
	Poids (Kg)	P.D.F (tr/min)	Capacité réservoir à huile (l)	Poids (Kg)	Puissance (Cv)	
					Min	Max
ÉLÉPHANT	1160	540	200	4.200	90	110

OPTIONS

- Transmission à courroies : **881 €**
- Suspension oléopneumatique du premier bras : **704 €**
- Amortisseur oléopneumatique : **1 434 €**
- Support de fixation des tirants **: 370 €**
- Échangeur de chaleur avec thermostat **: 1 215 €**
- Commandes électroniques joystick – Roller : **2 636 €**
- Commandes électr. (Proportionnelle) (joystick) : **5 490 €**
- Commandes mono-levier avec câbles (2.5 m) : **5 313 €**
- Kit moteur et pompe en fonte (HP60)

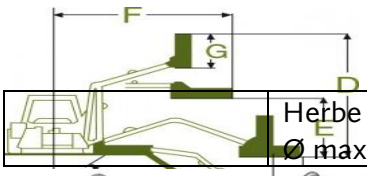

Modèle	Dimensions (mm)						
ELEPHANT	A	B	C	D	E	F	G
	5500	5450	4000	5800	4300	2000	1000

	Herbe et bois Ø max 3 cm	Herbe et bois Ø max 8 cm	Herbe et bois Ø max 4 cm	Herbe et bois Ø max 4 cm	Herbe et bois Ø max 4 cm

Cod. 7003

Cod. 7001

Cod. 7004

Cod. 7012

Cod. 7014

Cod. 7002

MODÈLE HERCULES

Idéal pour le broyage de produits secs et verts. Il produit de très bons copeaux réservés à la combustion, et de taille variable en fonction du réglage des couteaux. Un rouleau activé par un moteur hydraulique entraine le produit dans le disque porte-couteaux.

- Attelage 3 points Cat. I et II.
- Version 1 rouleau d'entrainement
- 2 disques porte-outils
- Rouleau denté à contrôle hydraulique, muni d'un inverseur instantané pour alimentation forcée du bois
- Activation facile et rapide du contrôle **d'effort manuel et arrêt de l'alimentation** sur barre de sécurité
- Contrôle **d'effort automatique (no stress contrôle) sur modèles**
- **C150SE / M160SE**
- Châssis surdimensionné
- Système hydraulique **indépendant**
- Cardan de prise de force

Type			(Cv)			(m3/h)		(Cm)	No-stress control	Prix HTVA
C125	590x28	220x150	25 - 60	2	450	8 à 16	125mm	115-130-210	-	**7 310 €**
C150SE	600x30	220x160	25 - 70	4	500	10 à 16	150mm	120-135-220	Oui	**8 125 €**
M160SE	610x30	220x160	35 - 110	4	527	12 à 20	150mm	140-140-225	Oui	**9 450 €**

OPTION

- Cardan avec roue libre : **235 €**

Disque multifonctionnel

MODÈLE GALAXI

Idéal pour le broyage de produits secs et verts. Il produit de très bons copeaux réservés à la combustion, et de taille variable en fonction du réglage des couteaux.

- Attelage 3 points Cat. I et II (pour la version PTO)
- Version 2 rouleaux hydrauliques d'entrainement, munis de moteurs orbitaux indépendants
- 2 disques porte-outils
- Rouleau denté à contrôle hydraulique, muni d'un inverseur instantané pour alimentation forcée du bois
- Contrôle **d'effort automatique (no stress contrôle)**
- Châssis surdimensionné
- Système hydraulique **indépendant**
- Cardan de prise de force

Type			Version			(m³/h)	MAX	(Cm)	No-stress control	Prix HTVA
C155DT	610x30	220x160 2 rouleaux	**PTO** 25-85	4	520	10 à 20	155mm	130-141 -230	Oui	**9 265 €**
M165DT	610x30	220x170 2 rouleaux	**PTO** 35-100	4	540	10 à 25	160mm	140-150 -230	Oui	**9 860 €**

OPTION

- Cardan avec roue libre **: 213 €**

Disque multifonctionnel

Modèle GALAXI (Châssis routier)

Idéal pour le broyage de produits secs et verts. Il produit de très bons copeaux réservés à la combustion, et de taille variable en fonction du réglage des couteaux. Un rouleau activé par un moteur hydraulique entraine le produit dans le disque porte-couteaux.

- 2 disques porte-outils
- Contrôle **d'effort automatique (no stress contrôle).**
- Châssis surdimensionné
- Système hydraulique **indépendant**
- Version 2 rouleaux hydrauliques d'entrainement, munis de moteurs orbitaux indépendants
- La barre de sécurité permet l'arrêt instantané des rouleaux entraîneurs, et commande l'inversion de la marche.

Type			Version			(m³/h)	MAX	(Cm)	No-stress control	Prix HTVA
CDB150 DT	610x30	2 rouleaux 220x160	Honda 22 Cv	4	690	10 à 20	130 mm	158 -358 -240	Oui	**17 680 €**
			Honda 25 Cv							**18 615 €**
			Vanguard 35 Cv							**19 015 €**
			Kohler 35.5 Cv							**23 715 €**

Modèle GALAXI HY 120

Modèle sur hydraulique, convient pour chargeur (Weidemann, Schäffer, etc.)

- 2 disques porte-outils
- Contrôle **d'effort automatique (no stress contrôle).**
- Châssis surdimensionné
- Système hydraulique **indépendant**
- Version 2 rouleaux hydrauliques d'entrainement, munis de moteurs orbitaux indépendants
- La barre de sécurité permet l'arrêt instantané des rouleaux entraîneurs, et commande l'inversion de la marche.

Type				**(m³/h)**	**MAX**	**(Cm)**	**No-stress control**	**Prix HTVA**
HY 120	220x160	70/70 160 BAR	400	8 à 16	120mm	126- 120-180	Oui	**10 665 €**

Modèle FUSION

Idéal pour déchiqueter des produits verts et secs grâce à **son système spécial d'alimentation à tapis + rouleau**

- **Nouveau système de coupe à 4 couteaux**
- Puissante ventilation
- Maîtrise facile et rapide grâce à son **levier de contrôle**
- Attelage à 3 points de Cat I. et II.
- Chargement **latéral**

Type			Version		kg	(m³/h)	MAX	(Cm)	No-stress control	Prix HTVA
C155DS	670x32	240x185	**PTO** 35	4	570	14 à 24	155mm	144-135-240	Oui	**10 030 €**
M175DS	670x32	240x185	**PTO** 45	4	590	14 à 30	170mm	140-140-240	Oui	**10 975 €**
M235DS	870x40	310x265	**PTO** 80	6	990	17 à 40	235mm	245-149-288	Oui	**18 725 €**
Fusion Motor 1	670x32	240x185	**Honda GX800 25Cv**	4	850	10 à 22	140mm	158-358-240	Oui	**20 740 €**
Fusion Motor 2	670x32	240x185	**Vanguard 35 Cv**	4	850	10 à 22	140 mm	158-358-240	Oui	**20 910 €**

Option

- Châssis tournant : **2 307 €** (Pour les FUSION MOTOR)

Disque multifonctionnel

Système de NO-STRESS control

Tapis + rouleau

Fusion Motor

B.G MAT

MODÈLE TITAN

Petite déchiqueteuse de branches rapide.

- **Rotor spécial** pour faciliter la maintenance de la machine
- Système de coupe par un t**ambour de Ø360mm**
- Existe en **version thermique et prise de force**
- Production de **4 à 10 m³ par heure**
- **Bouton de sécurité** pour l'arrêt immédiat
- **Portillon** pour un accès rapide aux couteaux
- **Ouverture de la trémie latérale** pour maintenance rapide de la machine

Modèle	Titan BIO	Titan GTX PRO	Titan GTX PTO	TITAN PRO HYDROSTATIQUE
Moteur (Made in USA)	VANGUARD 1 Cylindre - 14Cv	HONDA GX690 2 Cylindres - 22Cv	Tracteur de 30Cv Min.	VANGUARD 2 Cylindres -23 Cv
Démarrage	Manuel	Électrique	PTO	Électrique
Transmission	Automatique		PTO 540 tr	Automatique
Système de coupe	Tambour de Ø375mm			
Nombre de couteaux réglables et réversibles	2			
Nombre de contre couteaux réglables et réversibles	1			
Ø max. de coupe (mm)	80	105		
Dimensions	80/150/165			80/175/165
Poids (kilos)	170	195	180	370
Angle de rotation de la buse	360°			
Mode de déplacement	Roues		Relevage	Chenilles
Prix HTVA	**5 083 €**	**7 225 €**	**5 015 €**	**12 170 €**

OPTIONS

- Extension de la buse **: 163 €**
- Compteur d'heures **: 118 €**
- Roues avec transmission hydrostatique : **2 907 €** (sur GTX PRO)

MODÈLE TITAN SUPER

DONNÉES TECHNIQUES	TITAN SUPER SUR ROUES	TITAN SUPER SUR CHENILLES	TITAN SUPER 750KG HOMOLOGATION SUR ROUTE
MOTEUR	Honda GX690 22 Cv		
DÉMARRAGE	Électrique/manuel		
TRANSMISSION	Automatique	Électromécanique Automatique Hydrostatique vel max 4,5Km/h	Automatique
SYSTÈME DE COUPE	Rotor Ø 375x380 mm		
N° DE COUTEAUX SPÉCIAL POUR TRAV. DIFFICILE	2		
CONTRE-COUTEAU	1		
Ø MAX DES BRANCHES	100		
PRODUCTION (M³/H)	4 - 12		
DIMENSION (CM)	155-91-170	190-85-175	300-150-175
POIDS (KG)	380	500	550
TUBE D'EXPULSION TOURNANT	360°		
SÉCURITÉ	Protection « CE » Bouton de sécurité Barre d'arrêt		
CONTRÔLE NO-STRESS	Oui		
TUYAU STANDARD	Oui		
PRIX HTVA	**13 855 €**	**15 555 €**	**15 300 €**

OPTIONS :

- Tuyau pliant (haut de déchargement = 235 cm) : **684 €**
- Tuyau d'extension + 37 cm : **245 €**
- Prise USB pour recharger : **156 €**
- Avec moteur diesel Kohler 22Cv stage 5 – refroidisseur de liquide : **3 825 €**

MODÈLE PREDATOR

Broyeur de branches tractable

- Moteur Diesel Kohler 36 Cv Stage 5 avec arrêt automatique en cas de dysfonctionnement du moteur (ou moteur à essence B&S VANGUARD 35 Cv)
- Accès rapide au moteur pour faciliter l'entretien
- Système GL&D innovant! pour un nettoyage rapide et efficace du refroidisseur
- Tambour de broyage avec grande puissance d'élimination des matériaux et système anti-colmatage
- Tableau de commande avec système "No-stress" et surveillance électronique de la température du moteur

MODÈLE	PREDATOR PETROL	PREDATOR DIESEL
Poids (kg)	690	740
Ø tambour (mm)	375	675
Nombre de couteaux	2	
Ø max (mm)	160	
Système d'alimentation	2 rouleaux	
Control feed	Automatic no-stress	
Système hydraulique	Indépendant	
Dimensions transport/ travail (cm)	320-158-169 / 400-158-240	
Moteur	B&S VANGUARD 35 Cv	KOHLER 36 Cv
Prix HTVA	**17 820 €**	**23 760 €**

Transport Chargement

Partie 2

B.G MAT

BENNES 3 POINTS

MODELE BEF - Benne 3 points à basculement avant, avec lame rabot et porte arrière double ouverture

- Gamme renforcée
- C.U. de 400 kg
- Caisson tôle 2 mm
- Pitons d'attelage catégorie 1
- Porte arrière double ouverture

Référence	Largeur (m)	Attelage (mm)	Lame rabot	Profondeur (mm)	Volume (L)	Poids (kg)	Prix HTVA
BEF120LC	1,20	500	Oui	970	498	118	**695 €**
BEF140LC	1,40	650	Oui	970	581	124	**748 €**

MODELE BEC - Benne 3 points à basculement central

- Gamme standard
- Avec lame rabot
- Caisson tôle 2 MM.
- C.U : 600 kilos
- Porte arrière double ouverture.

Référence	Largeur (m)	Attelage m/m	Lame rabot	Prof. m/m	Volume (l)	Poids (Kg)	Prix HTVA
BEC160LC	1,60	650	Oui	970	664	141	**1 012 €**
BEC180LC	1.80	650	Oui	970	747	147	**1 048 €**

PORTE CONTENEUR

Type	Descriptif	Prix HTVA
MODÈLE 7-10 :	+ Roues 400/60/15.5 + Poids du châssis : 2.000 kilos + Hydraulique nécessaire : 2 x double effets + Poids total : 10.000 kilos + Charge d'échange : 7.000 kilos + Blocage hydraulique du châssis + Freins sur 2 axes + Verrou de sécurité hydraulique	**13 660 €** **Nous contacter**
MODÈLE 8-12 :	+ Roues 400/60/15.5 + Poids du châssis : 2.200 kilos + Hydraulique nécessaire : 2 x double effets + Poids total : 12.300 kilos + Charge d'échange : 8.000 kilos + Blocage hydraulique du châssis + Freins sur 2 axes + Verrou de sécurité hydraulique + Homologation COC (EU) avec frein pneumatique	**21 939 €**
MODÈLE 10-14	+ Roues 500/50/17 + Poids du châssis : 2 300 kg + Hydraulique nécessaire : 2 double effets + Poids total : 14 300kg + Charge d'échange : 10 000 kg + Blocage hydraulique du châssis + Freins sur 2 axes + Verrou de sécurité hydraulique + Homologation COC UE avec frein pneumatique	**27 740 €**

MODÈLE 12-15 : 	+ Roues 500/50/17 + Poids du châssis : 2.600 kilos + Potence avant hydraulique + 3 distributeurs hydraulique double effets + Poids total : 15.600 kilos + Charge d'échange : 12.000 kilos + Blocage hydraulique du châssis + Freins sur 2 roues + Verrou de sécurité hydraulique + Homologation COC (EU) avec frein pneumatique	**27 151 €**

MODÈLE 14-17 : 	+ Roues 500/50/17 + Poids du châssis : 2.900 kilos + 1 x simple effet + Poids total : 17.000 kilos + Charge d'échange : 14.000 kilos + Blocage hydraulique du châssis + Freins sur 2 axes + Béquille hydraulique + Potence avant hydraulique + Commande hydraulique échange Commandes électriques + Homologation COC (EU) avec frein pneumatique + **Suspension sur le Boggie**	**35 533 €**

OPTIONS

- Châssis d'adaptation pour grue de type « Z »
- NOMBREUSES AUTRES OPTIONS, NOUS CONTACTER

PORTYR 10/14

WTC PÍSEČNÁ

- Essieu tandem ADR - suspendu
- Poids total autorisé : 14 000 kg
- Capacité de chargement 10 320 kg
- Hauteur du crochet 1 000 / 1 340 / 1 570 mm
- Longueur optimale du conteneur : 5 m
- Longueur du conteneur min/max : 4,3 – 5,1 m
- Système de levage télescopique – différentes longueurs de conteneurs
- Hauteur de suspension à ressort – barres d'attelage réglables
- Support de timon hydraulique
- Frein de stationnement automatique
- Contrôleur automatique de détection de charge de freinage
- Attelage de remorquage SCHARMÜLLER 50/40 mm/K-80
- Attelage inférieur du tracteur
- Vitesse 40 km/heure
- Serrure hydraulique pour conteneur
- Connexion directe au tracteur
- Peinture polyuréthane

Prix HTVA : 34 026 €

OPTIONS

- Électrovanne 6 voies (circuit hydraulique HUB IN 2x / 4x OUT)
- Distributeur de commande électrohydraulique de radiocommande (entraînement à cardan-pompe)
- Distributeur de commande électrohydraulique de radiocommande (entraînement redresseur du tracteur)
- Tige d'équilibrage
- Crochet réglable en hauteur manuellement (1 340 + 1 570 mm)
- Essieu directeur
- Attelage pivotant 50 mm
- Couleur sur demande
- Boîte à outils
- Essieu suspendu simple ADR
- Roues 500/50-17 18 PR
- Roues 19/45-17 18 PR
- Roues 385/55 R 19,5 radiales
- Roues 445/45 R 19,5 radiales
- Support de roue de secours

B.G MAT

PORTYR 19/12

- Essieu suspendu TANDEM ADR
- Poids total : 19 T (16 T + 3 T)
- Capacité de charge à partir de 14 230 kg
- Longueur optimale du conteneur : 5.3 m
- Longueur min/max du conteneur : 4,5 – 5,3 m
- Mécanisme du crochet télescopique
- Sécurisation hydraulique du conteneur
- Hauteur du crochet : 1 340 mm
- Barre d'attelage à suspension
- Timon réglable en hauteur
- Support du timon hydraulique avec pompe
- Freins pneumatiques à deux flexibles KNORR-BRESME
- Régulateur automatique de charge de freinage
- Frein de stationnement automatique
- Connexion directe au tracteur (3 circuits hydrauliques de série)
- Eléments portables remplaçables du mécanisme
- Préparation pour tige d'équilibre
- Vitesse 4 0km/h
- Vernis polyuréthane
- Cales de roues – 2 pièces
- Roues 385/65 R22.5 WINDPOWER
- Œillet de remorquage 50 mm ou 40 mm ou K-80 – SCHARMÜLLER amovible/ remplaçable

Prix HTVA : 40 320 €

OPTIONS

- Extension du châssis en partie avant – préparation pour la grue hydraulique
- Vanne électromagnétique 6 voies (bifurcation du circuit hydraulique) : **610 €**
- Commande électrohydraulique tableau avec commande radio (entraînement à cardan-pompe) : **5 981 €**
- Commande électrohydraulique tableau de commande avec radiocommande (conduite directement depuis le tracteur) : **3 798 €**
- Essieu directeur à ressorts TANDEM ADR – traîné : **1 744 €**
- Essieu directeur à ressorts TANDEM ADR – direction forcée : **3 627 €**
- Suspension pneumatique des essieux : **4 237 €**
- Tige d'équilibre (élément de sécurité assurant la stabilité du châssis lors de l'étirement) : **792 €**
- Crochet réglable en hauteur manuellement (1 340 + 1 570 mm) : **792 €**
- Œillet de remorquage pivotant 50 mm SCHARMÜLLER : **216 €**
- Sortie du circuit hydraulique dans la parte arrière du châssis (pour superstructure active) : **200 €**
- Couleur sur demande
- Caméra (emplacement selon utilisation) : **524 €**
- Phare : **160 €**
- Lumières LED **: 90 €**
- Feu de recul (éclairage de l'espace arrière en complément des équipements obligatoires) :
  - Boîte à outils : **353 €**

- Vitesse 60 km/h (y compris barrières latérales anti-écrasement) : **2 160 €**
- Roues 560/45R22,5 152D BKT FL-630 Plus TL : **1 091 €**
- Roues 560/45 R22,5 ALLIANCE 885 Acier avec ceinture : **1 434 €**
- Roues 560/45 R22,5 BKT FL-693 TL : **1 605 €**
- Roues 560/45 R22,5 NOKIAN COUNTRY KING TL : **3 188 €**
- Roues 560/60R22,5 MITAS AR 02 **: 3 103 €**
- Roues 560/60R22,5 161D BKT FL-630 Plus TL : **1 262 €**
- Roues 560/60R22,5 ALLIANCE 885 Acier Ceinturé : **2 012 €**
- Roues 560/60R22,5 ALLIANCE 390 : **3 180 €**
- Roues 560/60R22,5 161D COUNTRY KING TL : **3 959 €**
- Roues 560/60-22.5TL MICHELIN : **4 451 €**
- Roues 560/60 R22.5 BKT FL-693 : **1 776 €**
- Roues 560/60 R 22.5 MITAS AGRITERRA 02 : **3 103 €**

PORTYR 22/16

- Essieu suspendu TANDEM ADR
- Poids total autorisé 21 000 - 22 000 kg
- Capacité de chargement 16 000 kg
- Longueur optimale du conteneur : 6,3 m
- Longueur du conteneur min/max : 5,3 – 6,3 m
- Système de levage télescopique – différentes longueurs de conteneurs
- Hauteur du crochet 1 570 mm
- Serrure hydraulique active du conteneur
- Protection contre les dommages au mécanisme
- Hauteur de suspension à ressort – barres d'attelage réglables
- Support de timon hydraulique
- Connexion directe aux circuits hydrauliques du tracteur
- Frein de stationnement automatique
- Contrôleur automatique de détection de charge de freinage
- Attelage de remorquage SCHARMÜLLER 50/40 mm/K-80
- Attelage inférieur du tracteur
- Peinture polyuréthane
- Vitesse 40 km/heure

PRIX HTVA : 48 866 €

OPTIONS

- Extension du châssis en partie avant – préparation pour la grue hydraulique
- Électrovanne 6 voies (circuit hydraulique HUB IN 2x / 4x OUT)
- Distributeur de commande électrohydraulique de radiocommande (entraînement à cardan-pompe) : **5 981 €**
- Distributeur de commande électrohydraulique de radiocommande (entraînement redresseur du tracteur) : **3 798 €**
- Essieu directeur à ressorts TANDEM ADR -traîné acier : **1 744 €**
- Essieu directeur à ressorts TANDEM ADR – direction forcée **: 3 627 €**
- Suspension pneumatique des essieux : **4 237 €**
- Crochet réglable en hauteur manuellement (1 340 + 1 570 mm) : **792 €**
- Attelage pivotant 50 mm SCHARMÜLLER : **216 €**
- Tige d'équilibrage (élément de sécurité assurant la stabilité du châssis lors de l'étirement) : **1 980 €**
- Cylindre de support
- Couleur sur demande
- Caméra (emplacement selon utilisation) : **524 €**
- Phare : **160 €**
- Lumières LED : **90 €**
- Feu de recul (éclairage de l'espace arrière en complément des équipements obligatoires)
- Sortie du circuit hydraulique dans la partie arrière du châssis (pour super structure active) : **200 €**
- Boîte à outils : **353 €**

- Vitesse 60 km/h : **2 160 €**
- Roues 560/45R22,5 152D BKT FL-630 Plus TL : **1 091 €**
- Roues 560/45 R22,5 ALLIANCE 885 Acier avec ceinture : **1 434 €**
- Roues 560/45 R22,5 BKT FL-693 TL : **1 605 €**
- Roues 560/45 R22,5 NOKIAN COUNTRY KING TL : **3 188 €**
- Roues 560/60R22,5 MITAS AR 02 : **3 103 €**
- Roues 560/60R22,5 ALLIANCE 885 Acier Ceinturé : **2 012 €**
- Roues 560/60R22,5 ALLIANCE 390 : **3 180 €**
- Roues 560/60-22.5TL Michelin : **4 451 €**
- Roues 560/60 R22.5 BKT FL-630 plus TL : **1 262 €**
- Roues 560/60 R22.5 BKT FL-693 : **1 776€**
- Roues 560/60 R 22.5 MITAS AGRITERRA 02 : **3 103 €**
- Roues 560/60 R 22.5 NOKIAN COUNTRY KING TL : **3 959 €**

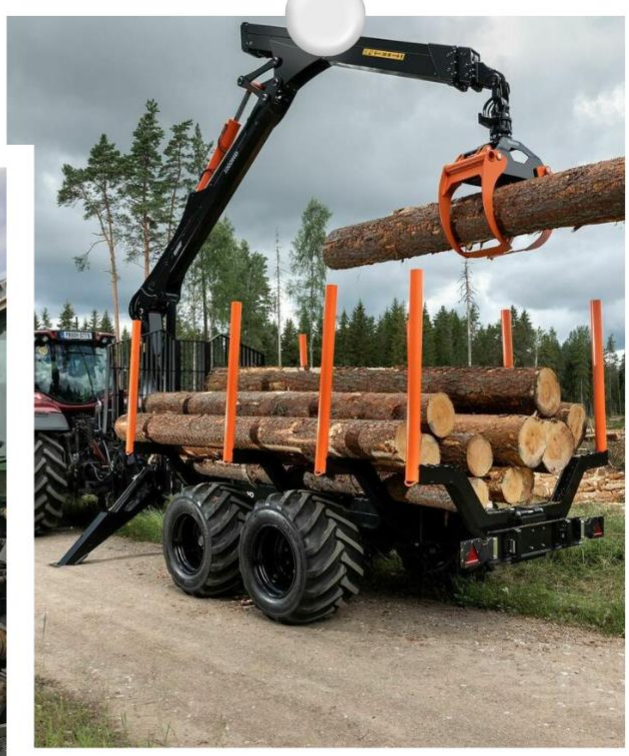

Transformation Manutention du bois

Partie 3

B.G MAT

FENDEUSE VERTICALE

MODELE ECO

- Passage de bûche 110 cm
- Course vérin 100 cm, réglable en hauteur
- Vérin escamotable pour le transport
- Distributeur professionnel à 2 vitesses
- Lève-bûches
- Pompe haut débit
- Cardan de prise de force compris
- Matériel très robuste
- Table pour bûches courtes

Type	PTO	Poids (KG)	Attelage	Prix HTVA
12T	PTO	330	Cat I	**2 933 €**
15T	PTO	360	Cat I et II	**3 295 €**
20T	PTO	420	Cat I et II	**4 050 €**
25T	PTO	500	Cat I e II	**4 559 €**

MODELE SUPER PRO

- Passage de bûche 110 cm
- Course vérin 100 cm, réglable en hauteur
- Vérin escamotable pour le transport
- Distributeur professionnel à 2 vitesses
- Lève-bûches
- Pompe haut débit
- Cardan de prise de force compris
- Matériel très robuste
- Table pour bûches courtes
- Système AUTO SPEED

Type	PTO	Poids (KG)	Prix HTVA
20T	PTO	670	**4 831 €**
25T	PTO	720	**5 725 €**

OPTIONS

- Treuil hydraulique **: 1 829 €**
- Commande radio pour treuil : **1 467 €**

FENDEUSE VERTICALE

MODELE MOBILE – 15 T

- Moteur Honda GX 270 9Hp
- Remorque homologuée route
- Essieu KNOTT 750 kg
- Inclinaison manuelle de la fendeuse
- Béquille de maintien
- Puissance 15T
- Double vitesse de descente
- Attache par boule

PRIX : 5 670 € HTVA

FENDEUSE HORIZONTALE

MODELE COMPACT

- Force de fendage 25 T / 30 T
- Système de guidage en V du bois
- S'adapte sur la prise de force
- Course du vérin 1,10m
- Croix hydraulique 2/4
- Table de réception repliable pour bûches coupées
- Vérin escamotable
- Lève-bûches hydraulique
- Cardan prise de force compris

OPTIONS

- Croix en 6 **: 992 €**
- Châssis routier **: 1 310 €**

Prix de la 25 T : 9 150 € HTVA
Prix de la 30 T : 11 150 € HTVA

Modèle sur roues

Petit Modele

- Attache 3 points
- Avec timon
- Système de guidage en V du bois
- Existe en 3 versions : prise de force, électricité ou moteur essence
- 4 possibilités de longueur : 1,10m / 1,50m / 2,00m / 2,50m
- 3 forces de fendage : 15T / 20 T/ 25 T

OPTIONS

- Lève-bûches
- Croix de fendage hydraulique
- Table de réception
- Commande par radio
- Cardan de prise de force

*** Prix sur demande ***

Gros Modele

- Attache timon
- Version prise de force
- Système de guidage en V du bois
- Avec croix hydraulique standard en 2/4
- Auto- guidage des bois
- 3 forces de fendage : 30T / 40 T / 50 T
- 3 possibilités de longueur : 1,50m / 2,00m /2,50m

OPTIONS :

- Nous consulter

*** Prix sur demande ***

FENDEUSE HORIZONTALE

MODELE ERCOLE 250

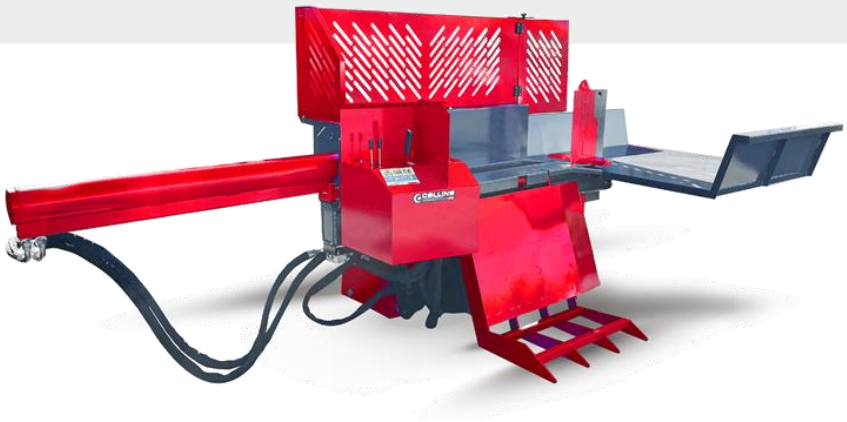

- Machine compacte et robuste
- Puissance 25 tonnes
- Course de 1250 mm
- Couteau hydraulique 2/4 voies
- Chargeur hydraulique
- Valve auto-vitesse
- Grande table de fendage
- Sur prise de force

Modèle	Entraînement	Prix HTVA
ERCOLE 250	Cardan	**9 800 €**

MODELE MACISTE 330

- Puissance 33 tonnes
- Course du vérin 1m25
- Table de réception pour bois fendu
- Chargeur hydraulique
- Coin hydraulique en 4

Cod. Art.	Modèle	Entraînement	Prix HTVA
600.807	MACISTE 330	PTO	**13 500 €**

OPTIONS

- Coin en 6 : **1 458 € HTVA**
- Roues **: 1 418 € HTVA**

FENDEUSE VERTICALE

MODELE PROF 130

- Force de fendage : 13T
- Position de travail : verticale
- Lève-bûches mécanique
- Bras de support des bois
- Commandes : 1 griffe + 1 levier en hauteur
- Sur roues en plastique
- Livrée avec cardan

Modèle	Transmission	Poids (kg)	Course du vérin (cm)	Prix HTVA
R130 PTO	PTO	285	110	**3 586 €**

OPTIONS

- Coin en 4 : **347 € HTVA**
- Table pour bûches courtes **: 325 € HTVA**

MODELE PROF 160

- Force de fendage : 16T
- Position de travail : verticale
- Lève-bûches mécanique
- Bras de support des bois
- Commandes : 1 griffe + 1 levier en hauteur
- Livrée avec cardan

Modèle	Transmission	Poids (kg)	Course du vérin (cm)	Prix HTVA
R160 PTO	PTO	420	110	**4 454 €**

OPTIONS

- Coin en 4 : **347 € HTVA**
- Table pour bûches courtes : **325 € HTVA**
- Treuil hydraulique **: 1 581 € HTVA**

FENDEUSE VERTICALE

ROBUST

MODELE PROF 200

- Force de fendage : 20T
- Pompe hydraulique haut débit
- Position de travail : verticale
- Lève-bûches mécanique
- Bras de support des bois
- Commandes : 1 griffe + 1 levier en hauteur
- Livrée avec cardan

Modèle	Transmission	Poids (kg)	Course du vérin (cm)	Prix HTVA
R200 PTO	PTO	560	110	**5 185 €**
R200 EK	PTO + Moteur élec. 400V – 15Kw		110	**6 582 €**

OPTIONS

- Coin en 4 : **347 € HTVA**
- Treuil hydraulique à commande manuelle (pince comprise) : **1 581 € HTVA**
- Treuil hydraulique à commande radio (pince comprise) : **2 482 € HTVA**
- Table pour bûches **: 325 € HTVA**

MODELE PROF 250

- Force de fendage : 25T
- Pompe hydraulique à haut débit
- Position de travail : verticale
- Lève-bûches mécanique
- Bras de support des bois
- Commandes : 1 griffe + 1 levier en hauteur
- Livrée avec cardan

Modèle	Transmission	Poids (kg)	Course du vérin (cm)	Prix HTVA
R250 PTO	PTO	620	110	**5 750 €**

OPTIONS

- Coin en 4 **: 347 € HTVA**
- Treuil hydraulique à commande manuelle (pince comprise) **: 1 581 € HTVA**
- Treuil hydraulique à commande radio (pince comprise) : **2 482 € HTVA**
- Table pour bûches : **325 € HTVA**

B.G MAT

FENDEUSE VERTICALE

MODELE PROF 130R TRACTABLE

- Force de fendage : 13T
- Position de travail : verticale
- Bras de support des bois
- Commandes : 1 griffe + 1 levier en hauteur
- Châssis routier
- Relevage de la fendeuse hydraulique
- Pieds de stabilisation pour plus de sécurité

Modèle	Transmission	Course du vérin (cm)	Prix HTVA
R 13 BA-V	Moteur Essence VANGUARD 7.4 KW 10 HP	110	**7 123 €**

OPTIONS

- Coin en 4 : **347 € HTVA**
- Table pour bûches courtes : **325 € HTVA**

MODELE PROF R 200 BA TRACTABLE

- Force de fendage : 20T
- Remorque à un essieu avec 3ème roue et attelage de remorque
- Levage et abaissement hydrauliques de la fendeuse de bois en position de travail/transport
- Deux vitesses de fendage/Maxispeed - réglage automatique de la vitesse *
- Réglage de la course du vérin course 110 cm
- Arc gauche et droit pour maintenir les fentes
- Bras flexible pour maintenir le bois pendant le travail
- Levier de commande pour une utilisation à deux mains
- Composants hydrauliques de haute qualité
- Filtre d'aspiration à immersion
- Pieds de levage intégrés pour faciliter la mise à niveau de la remorque
- Agrément pour le transport routier (80 km/h) ***
- Arceau de levage
- Poids : 680 kg

Modèle	Transmission	Prix HTVA
R 20 BA PROFILINE	Moteur VANGUARD 400 10.3KW 14 CV démarrage électrique + refroidisseur	**10 150 €**
R 20 BA V-TWIN	Moteur VANGUARD V-TWIN 13,2KW 18 CV démarrage électrique + refroidisseur	**10 990 €**

Fendeuse Horizontale

ROBUST

Modele R 600 E

- Fendage de bûches jusqu'à 550 mm de long
- Fendage de bûches jusqu'à 600 mm (800 mm)
- Poussoir double face
- Ensembles de couteaux en HARDOX
- Construction robuste sablée et enduite de poudre
- Filtre d'aspiration et de retour d'entrée
- Composants hydrauliques de haute qualité
- Réservoir soudé avec bouchon de vidange d'huile et indicateur de niveau d'huile
- Rails de guidage en matières plastiques résistantes spéciales
- Clé de sécurité STOP (type E et EK)
- Commandes à deux mains
- Compris « steel pallet box » (fin de tapis renforcée)

Modèle	Transmission	Prix HTVA
R 600 E	Moteur électrique 15 kW / 400 V	**27 217 €**
	Sur PTO	**22 372 €**

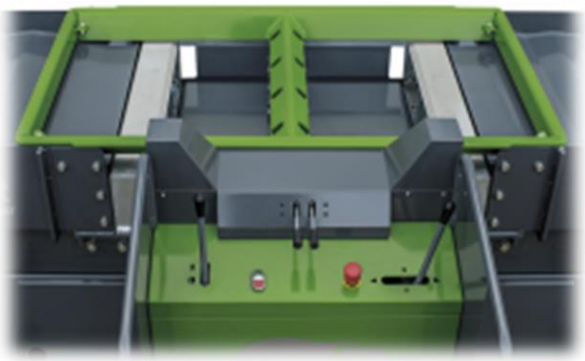

Steel pallet box

B.G MAT

PALETTISEUR

La solution idéale pour le bottelage de bois. Pour disposer le bois de manière rapide et efficace

MODÈLE	PALETTISEUR HYDRAULIQUE	PALETTISEUR ELECTRIQUE	PALETTISEUR ELECTRIQUE	PALETTISEUR HYDRAULIQUE + ÉLECTRIQUE
Référence	360.100 / 360.104	360.102 / 360.105	360.103 / 360.107	360.102 / 360.106
Alimentation	Hydraulique	400 V	220 V	Hydraulique/ 400 V
Puissance requise	30 CV	1.5 kW	2.2 kW	3 CV/ 1.5 kW
Transport	Chariot élévateur + 3 points	Chariot élévateur		
Régulation de la vitesse du rouleau	Régulation hydraulique	Régulation mécanique	Régulation hydraulique	
Longueur	2330 mm			
Largeur	1250 mm			
Hauteur	2230 mm			
Poids	520 kg	530 kg		550 kg
Dimensions cuve 1 (1000 L)	**Ø 1000 mm H : 1300 mm**			
Prix HTVA	**6 950 €**	**7 950 €**	**7 950 €**	**8 250 €**
Dimensions cuve 2 (1200 L)	**Ø 1200 mm H : 1300 mm**			
Prix HTVA	**7 300 €**	**8 300 €**	**8 300 €**	**8 600 €**

EMPAQUETEUSE DE BÛCHES

COLLINO COSTRUZIONI MECCANICHE

Empaqueteuse pour bois d'1 mètre, capacité d'un stère

Caractéristiques techniques	PRO	PRO	PRO-PLUS	PRO-PLUS
Basculement	Manuel	Hydraulique	Manuel	Hydraulique
Volume	1 stère			
Poids (kilos)	250	260	300	310
Sens du basculement	Droite ou gauche	Seulement droite	Arrière	
Prix HTVA	**1 856 €**	**2 113 €**	**2 740 €**	**3 075 €**

OPTIONS

- Roues : **511 € HTVA**
- Tension hydraulique : **1 091 € HTVA**
- Bobine de 10 kg (+/- 360m) de corde 10 fils **: 45 € HTVA**

COLLINO PRO

COLLINO PRO-PLUS

VERSION SUR CHARIOT

D.G MAT

Modèle PRO

Scie circulaire à bois de chauffage pour utilisation particulière.

- + **Double protection de la lame** pour plus de sécurité
- + Support du bois avec **deux rouleaux téflon réglables**
- + **Système de mesure** du bois à couper
- + **Carter pour éjection de la sciure**
- + Robuste **chevalet galvanisé**
- + **Pince de blocage** du bois
- + **Roues** pour faciliter le déplacement
- + Renvoi d'angle **en aluminium** (pour la version PDF)

Caractéristiques techniques	**Electricité 220V (PD)**
Puissance	3cv
Dimension L x l x h (mm)	1.030x910x1.230
Roues	Ø250
Lame	Widia Ø700
Poids (kilos)	110
Coupe (mm)	300
Transmission (moteur-lame)	Transmission directe
Prix HTVA	**1 860 €**

MODÈLE SUPER PRO

COLLINO COSTRUZIONI MECCANICHE

Scie circulaire à bois de chauffage pour utilisation semi-professionnelle et professionnelle.

- + Arbre de scie monté sur **palier oscillant**
- + **Rouleau anti-retournement** du bois pendant le sciage
- + Support du bois renforcé avec **deux rouleaux téflon réglables**
- + **Butée de longueur** réglable
- + Entraînement par **courroies**
- + Robuste **chevalet galvanisé renforcé**
- + **Pince de blocage** du bois
- + **Carter pour éjection de la sciure**
- + Renvoie d'angle **en fonte/acier** sur version PTO
- + Articulation du chevalet sur **palier avec roulement**
- + Machine **complétement carénée**
- + **Security system et double protection de la lame**

Caractéristiques techniques	**Cardan de prise de force**	**Electricité 220v**	**Electricité 380v**	**Combinée cardan + Électricité 220v**	**Combinée cardan + Électricité 380v**	**Moteur thermique**	**Moteur thermique en version trac-table**
Puissance	-	3cv	5.5cv	3cv	5.5cv	SUBARU 9cv	SUBARU 9cv
Dimension L x l x h (mm)	1.030x910x1.230						
Roues	Ø250					Ø250 gonflé	Essieu route 90 Km/h
Lame	Widia Ø700						
Poids (kilos)	200	210	230	240	260	250	
Coupe (mm)	300						
Référence de commande	100.703	100.701	100.702	100.730	100.732	100.707 E	100.707
Prix HTVA	**2 055 €**	**2 107 €**	**2 259€**	**2 744 €**	**2 865 €**	**2 565 €**	**3 124 €**

COLLINO SUPER PRO PLUS-Version tractable

B.G MAT

Modèle TELESCOPIQUE SUR ROUES

Tapis de transport avec chariot pratique et compact, pour économiser de l'espace. Peut-être replié à moitié sur lui-même.

- Fermeture du tapis par système de crémaillère
- Pied mécanique (avec treuil) pour réglage de la hauteur
- Ridelle de 150mm de hauteur
- Roues gonflées + timon pour le déplacement
- Version moteur électrique ou hydraulique
- Large trémie de chargement démontable
- Bande en PVC (ou caoutchouc moyennant option) en 250 ou 400 de large

Largeur	**Version**	**Longueur**	**Prix HTVA**
250 mm	Hydraulique	4 m	**2 921 €**
		5 m	**3 203 €**
	Electrique 220 V ou 380 V	4 m	**3 288 €**
		5 m	**3 570 €**
400 mm	Hydraulique	4 m	**3 374 €**
		5 m	**3 656 €**
	Electrique 220 V ou 380 V	4 m	**3 740 €**
		5 m	**4 021 €**

MODÈLE FIXE SUR ROUES

COLLINO COSTRUZIONI MECCANICHE

Largeur de 300 & 400 mm

- Bande en PVC (ou caoutchouc en moyennant option) en 30 ou 40mm de large
- Chariot pour le transport entièrement boulonné
- Roues gonflables sur coussinets de Ø360mm
- Ridelle hauteur 150mm
- Trémie de chargement entièrement démontable pour le transport
- Moteur électrique ou sur hydraulique
- Protection anti chute pour le bois montant
- Chariot avec argan à embrayage pour la régulation de la montée du tapis

Largeur	**Version**	**Modèle**	**Longueur**	**HP**	**Prix HTVA**
***400** mm*	Hydraulique	NT.4/400 PI	4 m		**2 602 €**
		NT.5/400 PI	5 m		**2 796 €**
		NT.6/400 PI	6 m		**3 072 €**
		NT.7/400 PI	7 m		**3 550 €**
		NT.8/400 PI	8 m		**3 840 €**
	Electrique	NT.4/400 E.M ou E.T **(220v ou 380v)**	4 m	1	**2 824 €**
		NT.5/400 E.M ou E.T **(220v ou 380v)**	5 m	1	**3 072 €**
		NT.6/400 E.M ou E.T (**220v ou 380v)**	6 m	1	**3 406 €**
		NT.7/400 E.M ou E.T **(220v ou 380v)**	7 m	1	**3 897 €**
		NT.8/400 E.M ou E.T **(220v ou 380v)**	8 m	1	**4 057 €**

OPTIONS

- Grandes roues + timon œillet **: 391 € HTVA**
- Supplément pour barrettes en fer : **113€/m HTVA**
- Possibilité d'avoir le tapis en caoutchouc au lieu de PVC **sur demande**

Grandes roues-de série

B.G MAT

MODÈLE FIXE SUR GRANDES ROUES

Largeur de 600 mm, il s'agit de la série de tapis la plus robuste. Parfait pour les professionnels du secteur forestier
Conçue avec un chariot télescopique pour la montée et avec des roues sur des moyeux route pour toute la gamme.

Largeur	Version	Modèle	Longueur	HP	Prix HTVA
600 mm	Hydraulique	NT.5/600 PI	5 m		**4 206 €**
		NT.6/600 PI	6 m		**4 514 €**
		NT.7/600 PI	7 m		**4 857 €**
		NT.8/600 PI	8 m		**5 091€**
	Electrique	NT.5/600 E.M ou E.T **(220v ou 380v)**	5 m	2	**4 616 €**
		NT.6/600 E.M ou E.T **(220v ou 380v)**	6 m	2	**4 971 €**
		NT.7/600 E.M ou E.T **(220v ou 380v)**	7 m	2	**5 374 €**
		NT.8/600 E.M ou E.T **(220v ou 380v)**	8 m	2	**5 561 €**

OPTIONS

- Possibilité d'avoir le tapis en caoutchouc au lieu de PVC : **Sur demande**

NETTOYEUR DE BÛCHES

COLLINO COSTRUZIONI MECCANICHE

Nettoyeur de bûches pour le bois de chauffage.

Modèle	350.100	350.101	350.102
Alimentation	***Hydraulique***	***Electrique 380 V***	***Hydraulique + électrique 380 V***
Puissance requise	30 CV	2.25 kW	3CV/ 15kW
Transporteur	Chariot élévateur		
Réglage de la vitesse des rouleaux	Régulateur hydraulique	Variateur mécanique	Régulateur hydraulique
Longueur de la zone de nettoyage (cm)	200		
Largeur de la zone de nettoyage (cm)	80		
Longueur (cm)	500		
Largeur (cm)	120		
Hauteur (cm)	257		
Poids de la machine (kg)	820	830	850
Type de ruban	nt 3 * 400		
Hauteur maximale de déchargement du bois (cm)	320		
Hauteur minimale de déchargement du bois (cm)	240		
Recollage de la bande	Ondulation latérale de +/-15°		
Prix HTVA	**7 722 €**	**8 424 €**	**9 558 €**

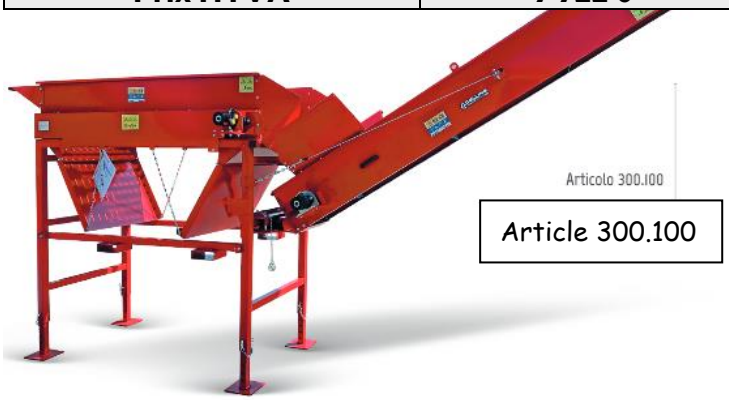

Article 300.100

Détail de la valve de réglage de vitesse pour le nettoyeur hydraulique

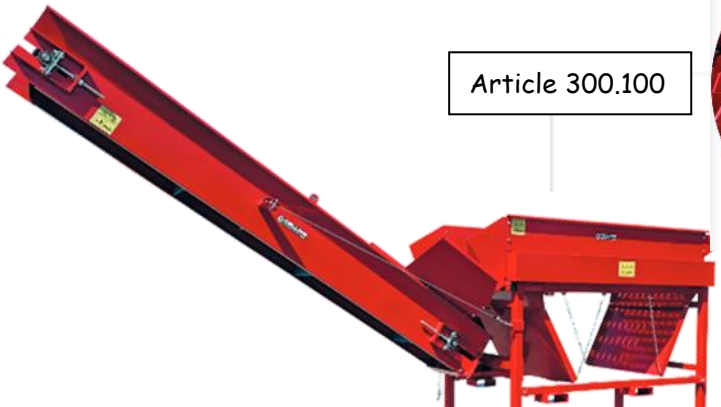

Article 300.100

Détail des rouleaux de nettoyage

B.G MAT

MODÈLE STANDARD

Scie circulaire combinée avec tapis

- + **Tapis pour évacuation de la sciure**
- + Renvoie d'angle en **fonte/acier**
- + Arbre de scie monté sur **palier oscillant**
- + **Rouleau anti-retournement** du bois pendant le sciage
- + Support du bois avec **deux rouleaux téflon réglables**
- + **Rouleau d'accompagnement du chevalet**
- + Chevalet **extensible**
- + **Butée de longueur réglable**
- + Entrainement par **courroies**
- + Chevalet et tapis **galvanisés**
- + **Pieds réglables** pour une meilleure stabilité
- + Tapis **en PVC**
- + Repliage en 3 parties compris

Longueur du tapis	**2m**	**4m**	**4m**	**5m**	**5m**
Largeur du tapis (mm)	250	250	400	250	400
Poids (kilos)	300	500	550	530	580
Prix HTVA	**3 215 €**	**4 375 €**	**4 995 €**	**4 853 €**	**5 464 €**
Option pour fendeuse 9 T (COMBY TSC)					**+ 2 863 €**
Option pour fendeuse 15 T (COMBY TSC)					**+ 3 255 €**

OPTIONS

- Tapis PVC avec barrettes de fer : **+ 5 %** *(par rapport au prix de base)*
- Tapis en caoutchouc avec barrettes de fer : **+ 15 %** *(par rapport au prix de base)*
- Kit hydraulique : **825 € HTVA**

MODÈLE COMBI PRO PLUS

COLLINO COSTRUZIONI MECCANICHE

Combiné pour le bois de chauffage avec tapis d'évacuation des bois et fendeuse hydraulique.

- Bande de tapis **PVC** reliée par des **barrettes métalliques**
- Nouveau **carter pour éjection de la sciure**
- Renvoie d'angle **en fonte/acier**
- Arbre de scie monté **sur palier oscillant**
- **Rouleau anti-retournement** du bois pendant le sciage
- **Chevalet renforcé monté sur palier**
- **Rouleau d'accompagnement** du chevalet
- Tapis à entraînement **hydraulique indépendant**
- **Double pompe hydraulique** d'origine
- Châssis entièrement **renforcé**
- Tapis **5m galvanisé repliable en 2 parties**, sur une largeur de **40cm**
- Repliage en 3 parties compris

Caractéristiques techniques :	**PRO PLUS (fendeuse 9T comprise)**	**PRO PLUS HYDRO (fendeuse 15T comprise)**
Transmission	PDF	
Dimensions (L x l x h) (mm)	1500x960x2600	
Lame Widia	Ø700	
Poids (kilos)	800	810
Longueur du tapis	5m	
Largeur du tapis	40cm	
Hauteur de chargement	3.20m	
Chevalet	Manuel	Hydraulique
Prix HTVA	**9 165 €**	**9 571 €**

OPTIONS

- Tapis en caoutchouc avec barrettes en fer : **767 € HTVA**
- Couteau hydraulique : **1 184 € HTVA**

B.G MAT

MODÈLE AVEC SCIE INCLINEE

Scie circulaire pour bois de chauffage avec chevalet incliné. Permet d'accroître le travail ainsi que

- Cavalier **hydraulique** ou cavalier **full automatique**
- Dispositif de **freinage de lame d'urgence**
- Lame **WIDIA Ø 700** mm
- Tapis **zingué télescopique**
- Longueur de **coupe réglable (25-33-40-50 cm)**
- Tapis 3 parties compris (pour le 5m)

Modèle	Prix HTVA
Tapis 4 m	**8 057 €**
Tapis 5 m	**8 585 €**
Version auto Tapis 5 m	**9 735 €**

OPTIONS

- Tapis PVC avec barrettes de fer : **+ 5 %** *(par rapport au prix de base)*
- Tapis en caoutchouc avec barrettes de fer **: +15 %** *(par rapport au prix de base)*
- Tapis inclinaison avant/ arrière 15 ° : **1 850 €**

SCIE A TAMBOUR

COLLINO COSTRUZIONI MECCANICHE

Scie circulaire en version « à tambour ».
Machine semi-automatique de découpe de bois d'1 m.

- Châssis robuste
- Tapis télescopique, galvanisé en 2 ou 3 parties selon modèle
- Tapis en PVC avec barrettes métalliques, de 4m ou 5m en 40 de large
- Inclinaison et extension du tapis réglables hydrauliquement
- Arbre de scie monté sur palier oscillant
- Vitesse du tambour réglable hydrauliquement
- Possibilité de réglage de la longueur des bois (25 à 50cm)
- **Lame commandée par moteur hydraulique**

Caractéristiques techniques	Cardan de prise de force	
Longueur du tapis	4 m	5 m
Dimensions	2.000x2.000x2.500	
Lame	Widia Ø700	
Poids	1.110 kilos	
Ø de coupe	Bois rond Ø 16 – Bois fendu Ø 24	
Largeur du tapis	40 cm	
Matière du tapis	PVC	
Hauteur de chargement	2.80m	3.20m
Pompe hydraulique	10 litres	
Réservoir hydraulique	30 litres	
Prix HTVA	**16 600 €**	**17 300 €**

B.G MAT

MODÈLE ADELUX

Machine professionnelle pour un traitement complet du bois de chauffage, capable de couvrir l'ensemble du processus de chargement, coupe, fendage et transport. Il se compose d'une scie circulaire en Widia Ø800mm, d'un tapis roulant de 5m de long et de 400mm de large et d'une fendeuse à bois d'une puissance de 15 tonnes

- Fendeuse de bûches de 15 tonnes - course de 550 mm
- Tapis en PVC avec bandes de fer
- Connexion au chargeur
- Convoyeur à rouleaux hydraulique
- Vanne de vitesse automatique
- Entraînement par cardan
- Composants hydrauliques de haute qualité

Modèle	Entraînement	Courroies	Prix HTVA
ADELUX 800	Manuel	-	**13 716 €**
ADELUX 800	Manuel	5 x 400 mt	**16 740 €**

OPTIONS

- Coin en 6 : **636 €**
- Disque à alimentation hydraulique : **3 180 €**
- Lame widia Ø 800 – 70 dents : **625 €**
- Roue + timon pour Adelux : **1 537 €**
- Inclinaison hydraulique du bois coupé : **978 €**

Modèle TS 400

Combiné à bois adaptable sur chargeur et mini pelle

Type de grue	**4 -15T**
Type de tracteur	>100 CV
Poids (kg)	550
Ø maximum de coupe (mm)	400
Pression	180 -200 bar
Débit (L/min)	40 -80
Chaîne	3/8”
Joystick	12 V
Prix HTVA	**18 950 €**

MODÈLE RCA 330 FUN

Caractéristiques techniques	RCA 330
Longueur de coupe	20-40 cm
Ø du bois	5-33 cm
Guide chaîne	Oregon 16”, b = 1.3mm
Chaîne	3/8” Oregon
Force de fendage	11 tonnes
Poids (machine + tapis)	800 kg
Dimensions (position de travail)	5.360 x 1.250 x 2.380
Puissance nécessaire du tracteur	30 KW
Vitesse de la prise de force	400 - 430 Tours / min.
Moteur électrique	-
Longueur du tapis d’évacuation	4m à déploiement hydraulique
Largeur du tapis d’évacuation	30 cm
Croix comprise	4
Prix HTVA	**12 246 € en tapis de 4 m**

OPTIONS

- Croix de fendage en 6 : **348 €**
- Croix de fendage en 8 : **394 €**

MODÈLE RCA 380

RCA 380	Caractéristiques techniques	RCA 380 E
25-50 cm	Longueur de coupe	25-50 cm
10-38 cm	Ø du bois	10-38 cm
Oregon 17”, b = 1.5mm	Guide chaîne	Oregon 17”, b = 1.5mm
3/8” Oregon MULTICUT	Chaîne	3/8” Oregon MULTICUT
15 tonnes – 2 vitesses	Force de fendage	15 tonnes – 2 vitesses
900 kg + 130 kg	Poids (machine + tapis)	1.100 kg + 130 kg
6.100 x 1.400 x 3.070 **6.930 x 1.400 x 3.800**	Dimensions (position de travail) Tapis TT504	6.100 x 1.400 x 3.070 6.930 x 1.400 x 3.800
2.350 x 1.400 x 2.360 **2.350 x 1.400 x 2.769**	Dimensions (position de transport) Tapis TT504	2.350 x 1.400 x 2.360 2.350 x 1.400 x 2.769
30 KW	Puissance nécessaire du tracteur	-
400-430 min	Vitesse de la prise de force	-
-	Moteur électrique	11 KW, 400V / 50Hz
4m ou 5m	Longueur du tapis d’évacuation	4m ou 5m
43 cm	Largeur du tapis d’évacuation	43 cm
0 - 0.8m/s	Vitesse du tapis	0 – 0.8m/s
14 167 €	**Prix HTVA**	**16 354 €**

OPTIONS

- Croix de fendage en 6 : **472 €**
- Croix de fendage en 8 : **577 €**

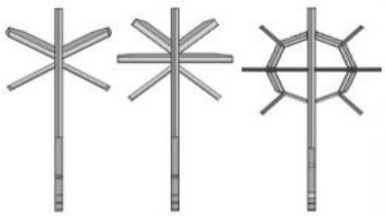

MODÈLE RCA 400 JOY

Caractéristiques techniques	RCA 400 JOY
Longueur de coupe	25-50 cm
Ø du bois	5-40 cm
Guide chaîne	Oregon 17”, b = 1.5mm
Chaîne	3/8” Oregon MULTICUT
Force de fendage	15 tonnes – 2 vitesses
Poids (machine + tapis)	950 kg + 130 kg
Dimensions (position de travail) Tapis TT504	6.100 x 1.400 x 3.150 6.930 x 1.400 x 3.800
Dimensions (position de transport) Tapis TT504	2.350 x 1.400 x 2.768 2.350 x 1.400 x 2.551
Puissance nécessaire du tracteur	30 KW
Vitesse de la prise de force	400-430 tours/min.
Longueur du tapis d’évacuation	4m ou 5m
Largeur du tapis d’évacuation	43 cm
Vitesse du tapis	0 – 0.8m/s
Prix HTVA	**18 403 € avec tapis de 4 m** **18 883 € avec tapis de 5 m**

OPTIONS

- Croix de fendage en 6 : **472 €**
- Croix de fendage en 8 : **577 €**
- Supplément pour tapis TG en 4 ou 5 m **: 1 094 €**

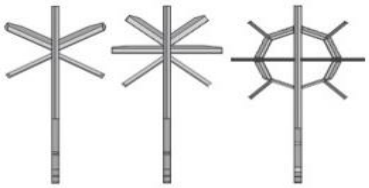

Le tapis d’évacuation TG est un tapis qui pivote de 15° vers la gauche et vers la droite.
Ce qui permet le déchargement à 3 endroits différents….

MODÈLE RCA 480 JOY

RCA 480 JOY	Caractéristiques techniques
25-50 cm	Longueur de coupe
5-48 cm	Ø Maxi du bois
Oregon 24", b = 1.5mm	Guide chaîne
3/8" Oregon MULTICUT, Z=42	Chaîne
25 tonnes – 2 vitesses	Force de fendage
1.300 kg + 130 kg	Poids (machine + tapis)
6.100 x 1.600 x 3.150 **6.930 x 1.600 x 3.800**	Dimensions (position de travail) Tapis TT504
2.410 x 1.600 x 2.330 **2.410 x 1.600 x 2.630**	Dimensions (position de transport) Tapis TT504
30 KW	Puissance nécessaire du tracteur
400-430 min	Vitesse de la prise de force
4m ou 5m	Longueur du tapis d'évacuation
43 cm	Largeur du tapis d'évacuation
0 - 0.8m/s	Vitesse du tapis
Non	Positionnement automatique du coin de fendage
Non	Affichage des données
Oui	Poulie hydraulique pour ajustement inclinaison du convoyeur
25 922 € en tapis de 4 m **26 724 € en tapis de 5 m en 40 cm de large** **27 237 € en tapis de 5 m en 60 cm de large**	**Prix HTVA**

OPTIONS

- Croix de fendage en 6 **: 607 €**
- Croix de fendage en 8 : **744 €**
- Croix de fendage en 12 : **890 €**

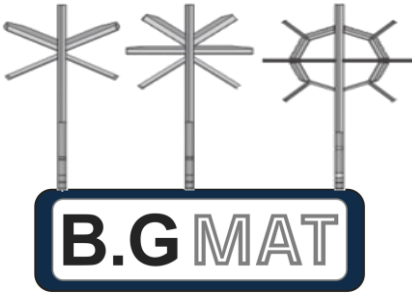

MODÈLE RCA 500

Caractéristiques techniques	RCA PRO 500
Longueur de coupe	25-50 cm
Ø Maxi du bois	5-50 cm
Guide chaîne	Oregon 24”, b = 1.5mm
Chaîne	3/8” Oregon Dura Cut, Z=42
Force de fendage	25 tonnes – 2 vitesses
Poids (machine + tapis)	1.650 kg
Dimensions (position de travail) Tapis TT510 S	6.930 x 1.625 x 3.800
Dimensions (position de transport) Tapis TT504	2.410 x 1.625 x 2.630
Puissance nécessaire du tracteur	30 KW
Vitesse de la prise de force	Min 400- max 430 min
Longueur du tapis d’évacuation	5 m
Largeur du tapis d’évacuation	58 cm
Vitesse d’évacuation variable	0 – 0.8m/s
Prix HTVA	**37 466€** **Compris : 1 croix soit en 4, soit en 6**

OPTIONS

- Croix de fendage en 6 : **607 €**
- Croix de fendage en 8 : **744 €**
- Croix de fendage en 12 : **890 €**

Aspirateur à copeaux pour combiné

TAJFUN

Modele ELECTRIQUE

CARACTERISTIQUES	XE 10 ELEC
Connexion	1.1KW, 230v – 50 Hz - Monophasé
RPM	2.860 min
Tube de pression : Ø et longueur	Ø 120mm – 5m
Tube d'aspiration : Ø et longueur	Ø 140mm – 2m
Dimensions de transport (mm)	800 x 600 x 600
Poids	39 kilos
Prix HTVA	**1 170 €**

Modele HYDRAULIQUE

CARACTERISTIQUES	XE 10 HYDR
Circuit d'huile hydraulique nécessaire	20 litres/min. (60 l/min. max.)
RPM	2.700 min
Tube de pression : Ø et longueur	Ø 120mm – 5m
Tube d'aspiration : Ø et longueur	Ø 140mm – 2m
Dimensions de transport	800 x 600 x 600
Poids	30 kilos
Prix HTVA	**1 612 €**

MOTEUR ÉLECTRIQUE

MODELE EP 12

CARACTERISTIQUES	Unité d'entraînement EP 12
Moteur électrique	11 kW ;1500 min (-1) ;50 Hz ;3phases ;400V
Sortie sur boîte électrique	Alimentation du RCA (12V/25A), XE 10 (230V)
Vitesse sortie prise de force	430 min (-1)
Poids	211 kg
Prix HTVA	**4 945 €**

MODELE EP 20

CARACTERISTIQUES	Unité d'entraînement EP 12
Moteur électrique	15 kW ;1500 min (-1) ;50 Hz ;3phases ;400V
Sortie sur boîte électrique	Alimentation du RCA (12V/25A), XE 10 (230V)
Vitesse sortie prise de force	430 min (-1)
Poids	265.8 kg
Prix HTVA	**5 916 €**

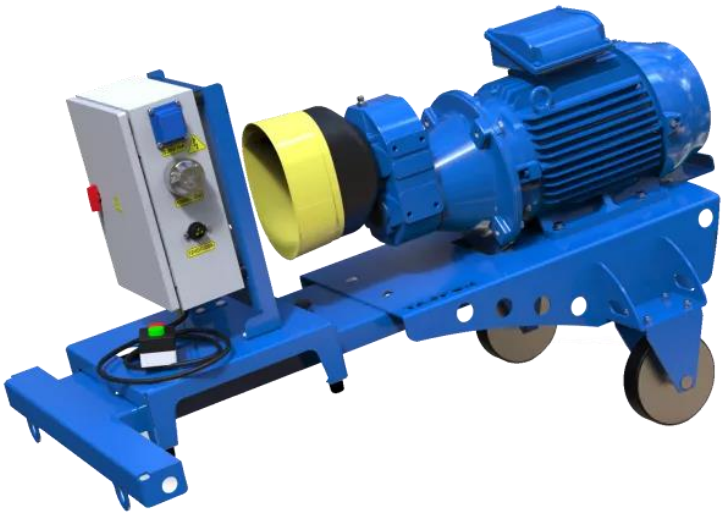

DECK DE CHARGEMENT

TABLE ELEVATRICE DM 1511 M – DM2000

DM-1511 M	Caractéristiques techniques :	DM 2000
Système hydraulique RCA	**Entrainement**	Système hydraulique RCA
Sur RCA	**Alimentation**	Sur RCA
1.840 x 1.300 x 900	**Dimensions (mm)**	1 650 x 2000 x 1150
160	**Poids (kg)**	365,5
4.500 N	**Force d'élévation**	7000 N
2 305 €	**Prix HTVA**	**3 832 €**

MODELE RN 1500 F – RN 2000 S

RN 1500 F	Caractéristiques techniques	RN 2000 S
Système hydraulique RCA	**Entraînement**	Système hydraulique RCA
Sur RCA	**Alimentation**	Sur RCA
900 x 400	**Surface de travail (cm)**	900 x 400
550 kilos	**Poids**	375 kilos
Jusqu'à 4 m	**Longueur des troncs**	Jusqu'à 6 m
2 tonnes ou 3 m³	**Capacité**	2 tonnes ou 3 m³
7 583 €	**Prix HTVA**	**4 267 €**

MODELE RN 5000

RN 5000 S	Caractéristiques techniques :	RN 5000 M
Système hydraulique RCA	**Entrainement**	Système hydraulique RCA
Sur RCA	**Alimentation**	Sur RCA
4.160 X 2.010 X 1.495	**Dimensions (mm)**	5.350 x 2.010 x 1.495
650 kilos	**Poids**	715 kilos
Stable	**Version**	Mobile avec propre châssis & raccord transport
Jusqu'à 6m	**Longueur des troncs**	Jusqu'à 6m
900 – 1.400 mm	**Hauteur de travail réglable**	900 – 1.400 mm
5 tonnes ou 6m³	**Capacité**	5 tonnes ou 6m³
7 664 €	**Prix HTVA**	**8 668 €**

OPTION

- 3ème chaîne : **1 415 € HTVA**

DECK A CHAINES

COLLINO COSTRUZIONI MECCANICHE

DECK D'ALIMENTATION A 2 CHAINES

- Longueur de chargement 3, 4, 5 m
- Largeur 1M
- Possibilité de charger du 2m, 4m
- Entrainement des chaines par un moteur hydraulique
- Chemin de rouleaux équipé de 3 rouleaux libres
- Roues et timon pour le déplacement

Actionnement	Modèle	Largeur chaîne	Chaîne	Roues	Prix HTVA
Hydraulique	NCC.3/1	100 cm	2	V	**5 348 €**
Hydraulique	NCC.4/1	100 cm	2	V	**5 870 €**
Hydraulique	NCC.5/1	100 cm	2	V	**6 791 €**

OPTIONS

- Rouleaux à entrainement hydraulique : **1 159 € HTVA**

DECK D'ALIMENTATION A 3 CHAINES

- Longueur de chargement 3, 4, 5 m
- Largeur 1.5M
- Possibilité de charger du 1, 2, 3, 4 m
- Entrainement des chaines par un moteur hydraulique
- Chemin de rouleaux équipé de 4 rouleaux libres

Modèle	Actionnement	Largeur chaîne	Chaîne	Roues	Prix HTVA
NCC.4/1,50	Hydraulique	150 cm	3	**V**	**6 967 €**
NCC.5/1,50	Hydraulique	150 cm	3	**V**	**7 780 €**

OPTIONS

- Rouleaux à entrainement hydraulique : **1 159 € HTVA**

B.G MAT

Ensemble GAP 90 + DOT 40 K

Remorque GAP 90

- Equipée de 3 paires de ranchets (possibilités de ranchets supplémentaires)
- Angle du timon +/- 30°
- Roues 400/60-15.5 14 PR (6 vis)
- Freins avec air ou hydrauliques
- Homologation EU (COC)

Grue DOT 40 K

- Longueur de flèche 7,1m
- Couple de levage brut 52 kNm
- Capacité de la pompe 40 L/min
- Pression 180 Bar
- Rotator avec grappin GO-022 (équipement standard) ou GO-026X (optionnel)

Ensemble GAP 110 + DOT 50 ZK ou GAP 140 + DOT 50 K ou GAP 140 + DOT 55 K

TAJFUN

Remorque GAP 110 – GAP 140

- Equipée de 10 ranchets
- Châssis double poutre
- Timon articulé, 2 vérins
- Roues 400/60/15.3 (11T). - 500/50/17 (14T)
- Rallonge de poutre avec 2 ranchets
- Eclairage arrière amovible
- Homologation COC

Grue DOT 50 K

- Equipée de 2 béquilles pantographes
- Longueur de flèche de 7m
- 1 allonge télescopique
- Rotator 4.5 T + grappin 0.22
- Force de levage à 4m : 1.330 Kg
- Réservoir incorporé dans le châssis
- Pompe hydraulique sur PTO de 119 cm³
- Distributeur X/Y + on/off
- 50 ZK repliage en Z en 8,60 m
- K 55 en 8,60 m

Modèle	Prix HTVA
Ensemble remorque GAP 90 + grue 40 K	**28 707 €**
Ensemble remorque GAP 110 + grue DOT 50 K	**35 923 €**
Ensemble remorque GAP 140 + grue DOT 50 K	**38 042 €**
Ensemble remorque GAP 140 + grue DOT 50 Z K	**41 176 €**
Ensemble remorque GAP 140 + grue DOT 55 K	**40 552 €**

OPTIONS

- REMORQUE GAP 90-GAP 110 et GAP140
  - Plate-forme distribution : **691 € HTVA**
  - Paire de ranchets supplémentaires : **356 € HTVA**

- GRUE
  - Distributeur commandes pré-hydrauliques : **2 740 € HTVA**
  - Distributeur proportionnel électrique : **5 230 € HTVA**
  - Commandes radio : **8 206 € HTVA**
  - Refroidisseur hydraulique : **654 € HTVA**
  - Grappin 0/26 : **594 € HTVA**

B.G MAT

Grue de débardage

Grue DOT 40 K

- Longueur de flèche 7,1m
- Couple de levage brut 52 kNm
- Capacité de la pompe 40 L/min
- Pression 180 Bar
- Rotator avec grappin GO-022 (équipement standard) ou GO-026X (optionnel)

Prix : 14 450 € HTVA

Grue DOT 50 K avec attache 3 points

- Longueur de flèche 7 m
- 1 allonge télescopique
- Béquilles pantographes
- Réservoir incorporé dans le châssis
- Pompe sur PTO
- Rotator + grappin 0/22
- Distributeur X/Y + 4 leviers

Prix : 18 067 € HTVA

Grue de débardage

TAJFUN

Grue DOT 50 ZK avec attache 3 points

- Longueur de flèche 8,40 m
- 2 allonges télescopiques
- Béquilles pantographes
- Réservoir incorporé dans le châssis
- Pompe sur PTO
- Rotator + grappin 0/22
- Distributeur X/Y + 4 leviers

Prix : 22 138 € HTVA

Grue DOT 55 ZK 85 avec attache 3 points

- Longueur de flèche 8,40 m
- 2 allonges télescopiques
- Béquilles pantographes
- Réservoir incorporé dans le châssis
- Pompe sur PTO
- Rotator + grappin 0/22
- Distributeur X/Y + 4 leviers

OPTIONS

- Distributeur X/Y + ON/OFF : **696 €**
- Distributeur pré-hydraulique : **4 158 €**
- Distributeur avec commandes électriques : **8 910 €**
- Distributeur avec commande radio : **9 148 €**
- Refroidisseur : **701 €**
- Grappin 0/27 : **627 €**

B.G MAT

Principaux avantages :

- Tubes de flèche en métal
- Flexibles hydrauliques protégés à l'intérieur du système de flèche.
- Flèches de grues en acier résistant de qualité supérieure, plus mince mais plus solide ! Ce qui offre des grues plus légères mais de meilleure durabilité.
- Les grappins de grues en plaque d'usure HARDOX ®, garantissant légèreté et une vie plus longue.
- Pompe à huile cachée à l'intérieur du timon.
- Vérins hydrauliques des béquilles cachés à l'intérieur des béquilles.
- Surfaces poudrées (protection contre l'usure)
- Maison de tournage rigide et résistant.
- Centre de gravité abaissé.
- Points de graissage accessibles.

Il existe de nombreuses options modulables, n'hésitez pas à nous contacter au 060/ 21 90 21 pour réaliser l'ensemble qui correspondra le mieux à vos besoins.

BMF 6 T2 + 430

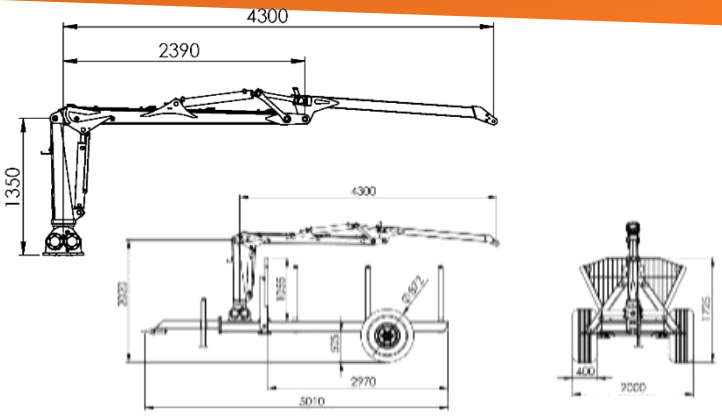

Remorque BMF 6T2	Standard	Grue BMF 430		
Capacité de chargement (kg)	6000	Portée max (m)	4.3	**Prix : n' hésitez pas à nous contacter au 060/ 21 90 21**
Long totale (mm)	5010	Couple de levage kNm brut	28.7	
Long de la zone de chargement (mm)	2970	Puissance de levage à 3m sans grappin et rotateur (kg)	620	
Largeur totale avec roues standards	2000	Pce de levage à pleine portée sans grappin et rotateur	420	
Roues	11,5/80-15,3 400/60-15,5	Grappin m²	0.15	
Châssis	Plateforme	Rotateur (T)	3	
Essieux	70x70-6	Couple de rotation kNm	4.9	
Surface de chargement (m²)	1,30	Cylindres de pivotements (pcs)	2	
Vérins de barre de tractions (pcs)	-	Rotation de la flèche (°)	360	
Angle de la barre d'attelage aux côtés (°)	-	Pression de service (bar)	190	
Jeu (mm)	505	Capacité de la pompe hydraulique (l/min)	30-60	
Type de pied de support monté sur remorque	A	Pied de support type A	A	
Extension	-	Grand angle	+	
		Télescope	-	
Version non homologuée EU		Poids total sans jambe, grappin, rotateur (kg)	395	

Grues compatibles : BMF 430 & 540

BMF 7T1 + 540

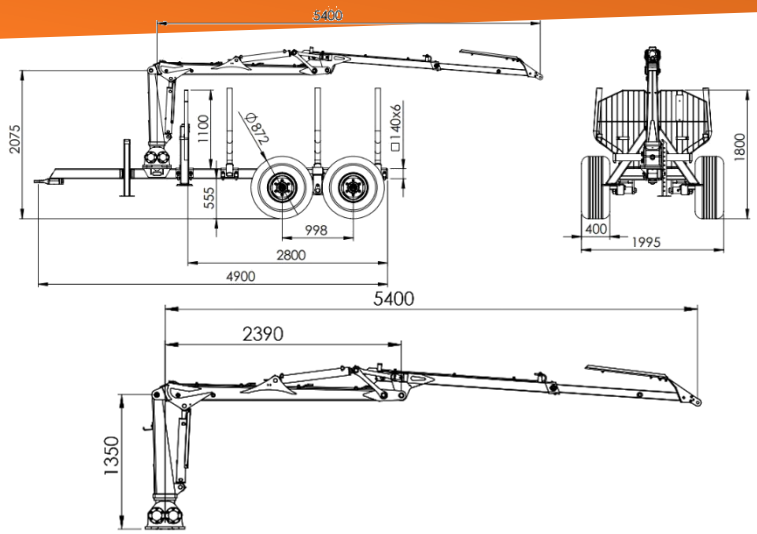

Remorque BMF 7T1	Standard	Grue BMF 540		
Capacité de chargement (kg)	7000	Portée max (m)	5,4	**Prix : n' hésitez pas à nous contacter au 060/ 21 90 21**
Longueur totale (mm)	4900	Couple de levage kNm brut	30,2	
Longueur de la zone de chargement (mm)	2800	Puissance de levage à 4 m sans grappin et rotateur (kg)	550	
Largeur totale avec roues standards	1995	Pce de levage à pleine portée sans grappin et rotateur	390	
Roues	11,5/80-15,3 400/60-15,5	Grappin m²	0.15	
Châssis	140x140x6	Rotateur (T)	3	
Essieux	60x60-6	Couple de rotation kNm	4.9	
Surface de chargement (m²)	1,45	Cylindres de pivotements (pcs)	2	
Vérins de barre de tractions (pcs)	-	Rotation de la flèche (°)	360	
Angle de la barre d'attelage aux côtés (°)	-	Pression de service (bar)	200	
Jeu (mm)	555	Capacité de la pompe hydraulique (l/min)	30-60	
Type de pied de support monté sur remorque	A/-	Pied de support type A	A	
Extension	600	Grand angle	+	
		Télescope	-	
		Poids total sans jambe, grappin, rotateur (kg)	550	

GRUES COMPATIBLES : BMF 430 & 540

BMF 8T2 + 650

BMF

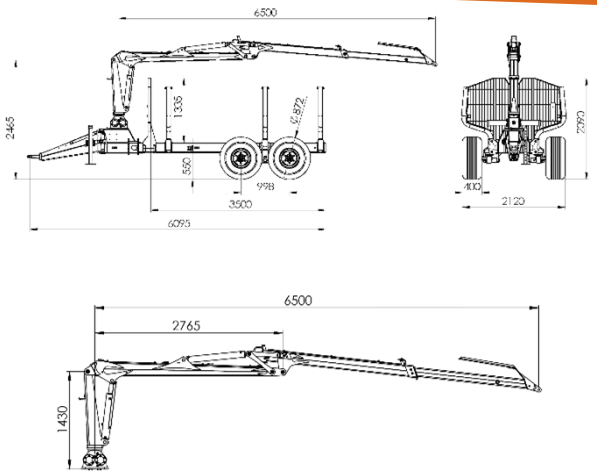

Remorque BMF 8T2	Standard/Pro	Grue BMF 650		Prix : n' hésitez pas à nous contacter au 060/21 90 21
Capacité de chargement (kg)	8000	Portée max (m)	6.5	
Longueur totale (mm)	6095	Couple de levage kNm brut	48.3	
Longueur de la zone de chargement (mm)	3500	Puissance de levage à 4 m sans grappin et rotateur (kg)	840	
Largeur totale avec roues standards	2120	Pce de levage à pleine portée sans grappin et rotateur	510	
Roues	400/60-15,5 500/50-17 520/50-17	Grappin m²	0.20	
Châssis (mm)	2x(200x100x6)	Rotateur (T)	3/4	
Essieux	60x60x6	Couple de rotation kNm	11	
Surface de chargement (m²)	2,20	Cylindres de pivotements (pcs)	4	
Vérins de barre de tractions (pcs)	-1(2)	Rotation de la flèche (°)	360	
Angle de la barre d'attelage aux côtés (°)	35	Pression de service (bar)	200	
Jeu (mm)	550	Capacité de la pompe hydraulique (l/min)	30-60	
Type de pied de support monté sur remorque	A/FD	Pied de support type A	A/FD	
Extension	800	Grand angle	+	
		Télescope	1x	
		Poids total sans jambe, grappin, rotateur (kg)	686	

GRUES COMPATIBLES : BMF 650 & 720

B.G MAT

BMF 10T2 + 720

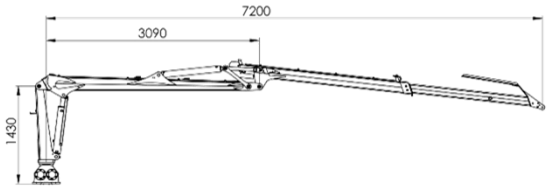

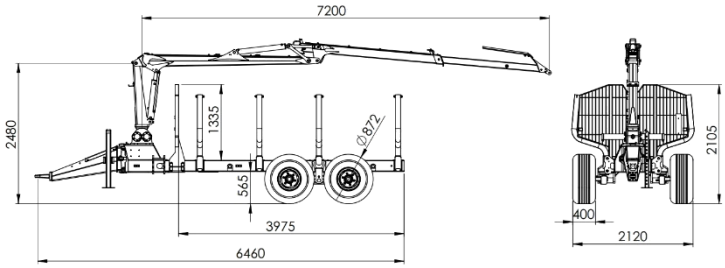

Remorque BMF 10T2	Standard/Pro	Grue BMF 720		
Capacité de chargement (kg)	10000	Portée max (m)	7,2	**Prix : n' hésitez pas à nous contacter au 060/21 90 21**
Longueur totale (mm)	6460	Couple de levage kNm brut	59,7	
Longueur de la zone de chargement (mm)	3975	Puissance de levage à 4 m sans grappin et rotateur (kg)	1100	
Largeur totale avec roues standards	2120	Pce de levage à pleine portée sans grappin et rotateur	580	
Roues	400/60-R15,5 500/50-R17 520/50-R17	Grappin m²	0.20/0,24	
Châssis (mm)	2x(200x100x6)	Rotateur (T)	3/4	
Essieux	70x70-6	Couple de rotation kNm	14	
Surface de chargement (m²)	2,20	Cylindres de pivotements (pcs)	4	
Vérins de barre de tractions (pcs)	2	Rotation de la flèche (°)	370	
Angle de la barre d'attelage aux côtés (°)	35	Pression de service (bar)	200	
Jeu (mm)	565	Capacité de la pompe hydraulique (l/min)	30-60	
Type de pied de support monté sur remorque	A/FD	Pied de support type A	A/FD	
Extension	800pro/890	Grand angle	+	
		Télescope	1x	
		Poids total sans jambe, grappin, rotateur (kg)	710	

GRUES COMPATIBLES : BMF 650 & 720 & 750 HP & 850 HP & 905 HP

BMF 12T2 + 750

BMF

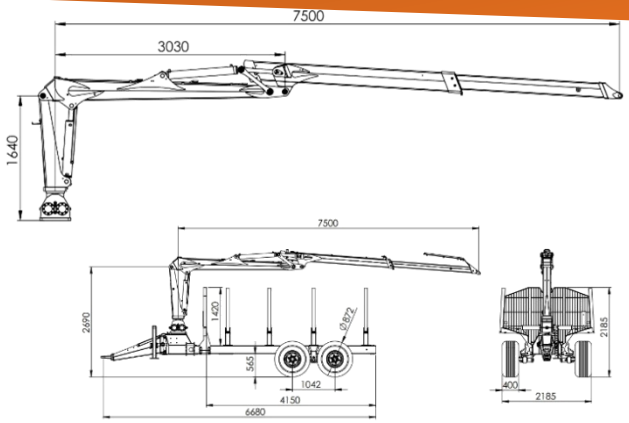

Remorque BMF 12T2	Pro	Grue BMF 750	750	750HP
Capacité de chargement (kg)	12000	Portée max (m)	7,5	
Longueur totale (mm)	6680	Couple de levage kNm brut	76	85,5
Longueur de la zone de chargement (mm)	4150	Puissance de levage à 4 m sans grappin et rotateur (kg)	1410	1570
Largeur totale avec roues standards	2185	Pce de levage à pleine portée sans grappin et rotateur	750	830
Roues	400/60-15,5 500/50-17 520/50-17	Grappin m²	0,24/0,27	
Châssis (mm)	2x(200x100x8)	Rotateur (T)	4	
Essieux	70x70-6	Couple de rotation kNm	17	20,5
Surface de chargement (m²)	2,45	Cylindres de pivotements (pcs)	4	
Vérins de barre de tractions (pcs)	2	Rotation de la flèche (°)	370	
Angle de la barre d'attelage aux côtés (°)	35	Pression de service (bar)	200	225
Jeu (mm)	565	Capacité de la pompe hydraulique (l/min)	50-100	
Type de pied de support monté sur remorque	A/FD	Pied de support type A	FD	
Extension	800	Grand angle	+	
		Télescope	1x	
		Poids total sans jambe, grappin, rotateur (kg)	1090	

Prix : n' hésitez pas à nous contacter au 060/21 90 21

GRUES COMPATIBLES : BMF 650 & 720 & 750 HP & 850 HP

B.G MAT

BMF 14T + 750 HP

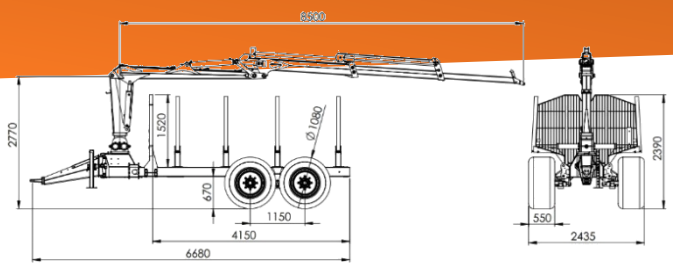

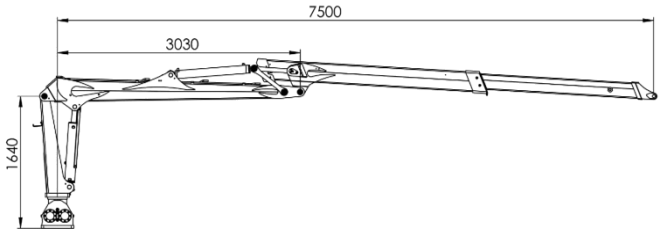

Remorque BMF 14T2	PRO	Grue BMF 750	750	750 HP
Capacité de chargement (kg)	14000	Portée max (m)	7.5	
Longueur totale (mm)	6680	Couple de levage kNm brut	76	85.5
Longueur de la zone de chargement (mm)	4150	Puissance de levage à 4 m sans grappin et rotator (kg)	1410	1570
Largeur totale avec roues standards (mm)	2435	Puissance de levage à pleine portée sans grappin et rotator	750	830
Roues	550/45-22.5	Grappin m²	0.24/0.27	
Châssis (mm)	2x(200x100x8)	Rotateur (T)	4	
Essieux	80x80-8	Couple de rotation kNm	17	20.5
Surface de chargement (m²)	2.45-2.8	Cylindre de pivotements (pcs)	4	
Vérins de barre de tractions (pcs)	2	Rotation de la flèche (°)	370	
Angle de la barre d'attelage aux côtés (°)	35	Pression de service (bar)	200	225
Jeu (mm)	670	Capacité de la pompe hydraulique (L/min)	50-100	
Type de pied de support monté sur remorque	A/FD	Grand angle	+	
		Télescope	1X	
		Poids total sans jambe, grappin, rotateur (kg)	1090	

Prix : n' hésitez pas à nous contacter au 060 21 90 21

GRUES COMPATIBLES : BMF650 & 720 & 750 HP & 850 HP & 905 HP

BMF 17 T2 + 850

BMF

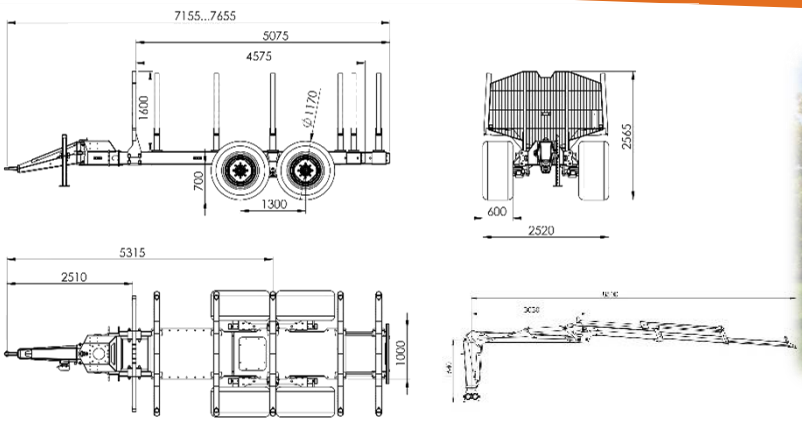

Remorque BMF 17T2	Pro	Grue BMF 850	850	850HP
Capacité de charge (kg)	17000	Portée max (m)	8,5	
Longueur totale (mm)	7155-7655	Couple de levage kNm brut	76	85,5
Longueur de la zone de chargement (mm)	4575-5075	Puissance de levage à 4 m sans grappin et rotateur (kg)	1350	1520
Largeur totale avec roues standards	2520	Pce de levage à pleine portée sans grappin et rotateur	630	710
Roues	550/45-22,5 600/50-22,5	Grappin m²	0,24/0,27	
Châssis (mm)	2x(250x100x6) Raex400(8mm)	Rotateur (T)	4	
Essieux	90x90x8	Couple de rotation kNm	17	20,5
Surface de chargement (m²)	2,9-3,4	Cylindres de pivotements (pcs)	43	4
Vérins de barre de tractions (pcs)	2	Rotation de la flèche (°)	370	
Angle de la barre d'attelage aux côtés (°)	30	Pression de service (bar)	200	225
Jeu (mm)	700	Capacité de la pompe hydraulique (l/min)	50-100	
Type de pied de support monté sur remorque	FD	Pied de support type A	FD	
Extension	800	Grand angle	+	
		Télescope	2x	
		Poids total sans jambe, grappin, rotateur (kg)	1095	

Prix : n' hésitez pas à nous contacter au 060/21 90 21

GRUES COMPATIBLES : BMF 750 HP & 850 HP & 905 HP & 800 HD & 800 HD + & 1000 HD & 1000 HD +

B.G MAT

BMF 18T1 + 1000 HD

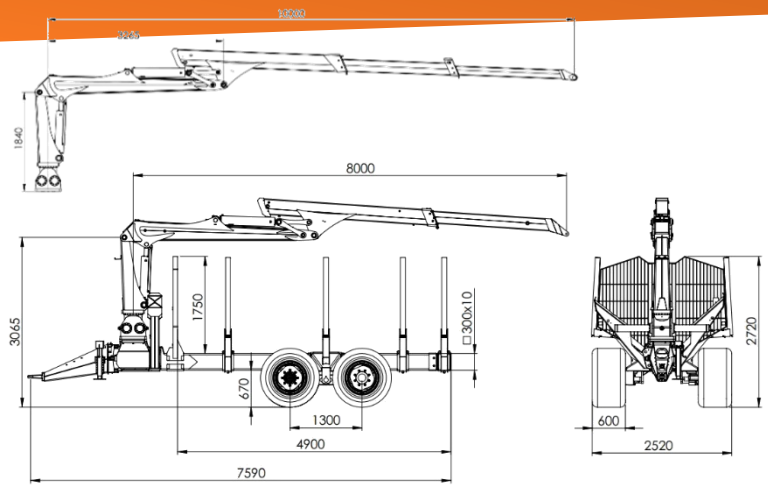

Remorque BMF 18T1	Pro	Grue BMF 1000 HD	1000HD	1000HD+
Capacité de chargement (kg)	18000	Portée max (m)	10	
Longueur totale (mm)	7590-8190	Couple de levage kNm brut	118,5	128,2
Longueur de la zone de chargement (mm)	4900-5500	Puissance de levage à 4 m sans grappin et rotateur (kg)	1730	1880
Largeur totale avec roues standards	2520	Pce de levage à pleine portée sans grappin et rotateur	700	760
Roues	600/50-22,5	Grappin m²	0,27/0,37	
Châssis (mm)	300x300x10)	Rotateur (T)	6	
Essieux	90x90x8	Couple de rotation kNm	34,7	40,1
Surface de chargement (m²)	3,5-4	Cylindres de pivotements (pcs)	4	
Vérins de barre de tractions (pcs)	2	Rotation de la flèche (°)	385	
Angle de la barre d'attelage aux côtés (°)	30	Pression de service (bar)	230	
Jeu (mm)	670	Capacité de la pompe hydraulique (l/min)	100-150	
Type de pied de support monté sur remorque	FD	Pied de support type A	-	
Extension	850	Grand angle	+	
		Télescope	2x	
		Poids total sans jambe, grappin, rotateur (kg)	1950	

Prix n' hésitez pas à nous contacter au 060/21 90 21

GRUES COMPATIBLES : BMF 800HD & 800HD+ & 1000HD &1000HD+

B.G MAT

Lame frontale de débardage

BMF

Idéale pour nettoyer et niveler le sol sans effort après les activités d'exploitation forestière. Qu'il s'agisse d'arbres, de pierres ou de matériaux coupés.

1. Construction robuste (acier Hardox ®)
2. Finition avec revêtement en poudre
3. Support stable
4. Accessoires polyvalents
5. Installation facile
6. Fixation 3 points
7. Accrochage EURO
8. Pince hydraulique (en option)

Modèle SANS pince hydraulique	Prix HTVA	Modèle AVEC pince hydraulique	Prix HTVA
1400 mm	**1 725 €**	1400 mm	**2 599 €**
1700 mm	**1 963 €**	1700 mm	**2 829 €**
1900 mm	**2 142 €**	1900 mm	**3 003 €**
2400 mm	**3 391 €**	2400 mm	**3 985 €**

B.G MAT

FOREST BOX

Le nouveau coffret forestier 5 en 1 !!

1. Espace de rangement
2. Lest
3. Barre de lame
4. Bulldozer
5. Treuil télécommandé

- Longueur : 1.55 m
- Hauteur : 1.16 m
- Profondeur : 0.87 m
- Accrochage 3 points (avant ou arrière)
- Poids : 540 kg

Prix HTVA : 3 811 €

OPTIONS :

- Treuil avec radio commande : **1848 €**

F1000 SK

BMF

Accessoire robuste et polyvalent, conçu pour un débardage efficace des grumes avec le tracteur

- Attelage 3 points (accrochage arrière)
- Attelage pour chargeur frontal
- Compatible avec tracteur de 40 à 100 CV
- Capacité de charge de 1500 kg
- Pression maximale de 250 bars
- Manipulation fiable et sûre
- Sans rotator

Modèle	Prix HTVA
F100 SK + grappin HSK (ouverture de 1.75 m)	**3811 €**
Version avec rotator 5.5 T	**4893 €**

B.G MAT

MODÈLE EVG 35-45

EGV 35 A	CARACTÉRISTIQUES TECHNIQUES :	EGV 45 A	EGV 45 AHK EGV 45 AHK SG
35	Force de traction (kN)	45	
44	Force de freinage (kN)	56	
83m de Ø9mm	Câble	94m de Ø10mm	
1 : 7.5	Rapport de démultiplication	1 : 8.89	
0.63 – 1.19 m/s	Vitesse du câble	0.54 – 1.08 m/s	
15 à 35 HP	Puissance du tracteur	20 à 50 HP	
240 kilos	Poids sans câble	330 kilos	350 kilos
I – II	Catégorie du tracteur	I – II	
1.210	Largeur (mm)	1.400	
489	Longueur (mm)	525	
1.266	Hauteur de transport (mm)	1.361	
2.000	Hauteur avec grille protectrice (mm)	2.300	
Oui	Poulie inférieure	Oui	
Oui	Couplage	Oui	
Oui	Cardan de prise de force	Oui	
Oui	Frein différentiel autobloquant	Oui	
Oui	Attache remorque	Oui	
Oui	Chaîne forestière	Oui	
Non	Poulie à déroulement hydraulique (SG)	Non	EGV 45 AHK SG
Non	Radio commande	Non	En option
2 426 €	Prix HTVA	3 116 €	1) 5 689 € 2) 7 345 €

Modèle EGV 55

TAJFUN

EGV 55 A	Caractéristiques techniques :	EGV 55 AHK	EGV 55 AHK SG
55	Force de traction (kN)	55	
69	Force de freinage (kN)	69	
78m de Ø11mm	Câble	78m de Ø11mm	
1 : 8.89	Rapport de démultiplication	1 : 8.89	
0.54 – 1.07 m/s	Vitesse du câble	0.54 – 1.07 m/s	
35 à 70 HP	Puissance du tracteur	35 à 70 HP	
345 kilos	Poids sans câble	365 kilos	
I – II	Catégorie du tracteur	I – II	
1.500	Largeur (mm)	1.500	
565	Longueur (mm)	565	
1.600	Hauteur de transport (mm)	1.600	
2.300	Hauteur avec grille protectrice (mm)	2.300	
Oui	Poulie inférieure	Oui	
Oui	Couplage	Oui	
Oui	Cardan de prise de force	Oui	
Oui	Bande de frein différentiel	Oui	
Oui	Attache remorque	Oui	
Oui	Chaîne forestière	Oui	
Non	Poulie à déroulement hydraulique (SG)	Non	Oui
Non	Radio commande	En option	
3 896 €	Prix HTVA	6 447 €	8 100 €

B.G MAT

MODELE EGV 65

EGV 65 A	CARACTÉRISTIQUES TECHNIQUES :	EGV 65 AHK	EGV 65 AHK SG
65	Force de traction (kN)	65	
81	Force de freinage (kN)	81	
118m de Ø12mm	Câble	118m de Ø12mm	
1 : 10.80	Rapport de démultiplication	1 : 10.80	
0.50 – 0.99 m/s	Vitesse du câble	0.50 – 0.99 m/s	
50 à 90 HP	Puissance du tracteur	50 à 90 HP	
515 kilos	Poids sans câble	540 kilos	
II – III	Catégorie du tracteur	II – III	
1.660	Largeur (mm)	1.660	
670	Longueur (mm)	670	
1.729	Hauteur de transport (mm)	1.729	
2.300	Hauteur avec grille protectrice (mm)	2.300	
Oui	Poulie inférieure	Oui	
Oui	Couplage	Oui	
Oui	Cardan de prise de force	Oui	
Oui	Bande de frein différentiel	Oui	
Oui	Attache remorque	Oui	
Oui	Chaîne forestière	Oui	
Non	Poulie à déroulement hydraulique (SG)	Non	Oui
Non	Radio commande	En option	
5 145 €	Prix HTVA	7 746 €	9 402 €

MODELE EGV 85

TAJFUN

EGV 85 A	CARACTÉRISTIQUES TECHNIQUES :	EGV 85 AHK	EGV 85 AHK SG
85	**Force de traction (kN)**	85	
106	**Force de freinage (kN)**	106	
110m de Ø13mm	**Câble**	110m de Ø13mm	
1 : 10.66	**Rapport de démultiplication**	1 : 10.66	
0.51 – 1.10 m/s	**Vitesse du câble**	0.51 – 1.10 m/s	
70 à 135 HP	**Puissance du tracteur**	70 à 135 HP	
570 kilos	**Poids sans câble**	590 kilos	
II – III	**Catégorie du tracteur**	II – III	
1.800	**Largeur (mm)**	1.800	
680	**Longueur (mm)**	680	
1.780	**Hauteur de transport (mm)**	1.780	
2.300	**Hauteur avec grille protectrice (mm)**	2.300	
Oui	**Poulie inférieure**	Oui	
Oui	**Couplage**	Oui	
Oui	**Cardan de prise de force**	Oui	
Oui	**Bande de frein différentiel**	Oui	
Oui	**Attache remorque**	Oui	
Oui	**Chaîne forestière**	Oui	
Non	**Poulie à déroulement hydraulique (SG)**	Non	Oui
Non	**Radio commande**	En option	
6 715 €	**Prix HTVA**	**8 885 €**	**10 539 €**

B.G MAT

MODÈLE EGV 105

CARACTÉRISTIQUES TECHNIQUES :	EGV 105 AHK	EGV 105 AHK SG
Force de traction (kN)	100	
Force de freinage (kN)	125	
Câble	130m de Ø14mm	
Rapport de démultiplication	1 : 12.1	
Vitesse du câble	0.49 – 1.02 m/s	
Puissance du tracteur	Sup à 100 HP	
Poids sans câble	800 kilos	
Catégorie du tracteur	III	
Largeur (mm)	1.940 (ou 2.300)	
Longueur (mm)	782	
Hauteur de transport (mm)	1.913	
Hauteur avec grille protectrice (mm)	2.300	
Poulie inférieure	Oui	
Couplage	Oui	
Cardan de prise de force	Oui	
Bande de frein différentiel	Oui	
Attache remorque	Oui	
Chaîne forestière	Oui	
Poulie à déroulement hydraulique (SG)	Non	Oui
Radio commande	En option	
Prix HTVA	**12 490 €**	**14 448 €**

Modèle EGV 65 ZS

TAJFUN

Treuil mono tambour hydraulique avec la possibilité de monter à l'arrière et à l'avant du tracteur, ce qui rend votre tracteur plus polyvalent

Caractéristiques techniques :	EGV 65 AHK ZS	EGV 65 AHK ZS SG
Force de traction (kN)	65	
Force de freinage (kN)	81	
Câble	118m de Ø12mm	
Rapport de démultiplication AVANT	1 : 18.60	
Rapport de démultiplication ARRIERE	1 : 10.80	
Vitesse du câble	0.5 – 0.99 m/s	
Puissance du tracteur	50 À 90 HP	
Poids sans câble	540 kilos	
Catégorie du tracteur	I – II	
Largeur (mm)	1.660	
Longueur (mm)	970	
Hauteur de transport (mm)	1.729	
Hauteur avec grille protectrice (mm)	2.300	
Poulie inférieure	Oui	
Couplage	Oui	
Cardan de prise de force	Oui	
Bande de frein différentiel	Oui	
Attache remorque	Oui	
Chaîne forestière	Oui	
Poulie à déroulement hydraulique (SG)	Non	Oui
Radio commande	En option	
Prix sur demande		

MODELE VIP PRO 90

- Réducteur robuste à engrenage, à haut rendement (98%)
- Bâti en acier de haute qualité STRENX & HARDOX
- Système de déroulement automatique du câble par traction sur celui-ci (afin d'éviter un déroulement incontrôlé du câble)
- Vitesse continue réglable du déroulement du câble
- Système de dérouleur de câble assurant un bon enroulement du câble sur le tambour
- Interrupteur de fin de course
- Bouclier inférieur hydraulique

CARACTÉRISTIQUES TECHNIQUES :	VIP PRO 90
Force de traction (kN)	90
Force de freinage (kN)	112.5
Câble	130m de Ø13mm
Rapport de démultiplication AVANT	1 : 13.7
Vitesse du câble (300 tr/min)	0.27-0.44 m/s
Vitesse du câble (540 tr/min)	0.5-0.79 m/s
Puissance du tracteur	100 – 150 Cv
Poids sans câble (kg)	930
Catégorie du tracteur	II – III
Largeur (mm)	2000 ou 2300
Longueur (mm)	870
Hauteur de transport (mm)	1.870
Hauteur avec grille protectrice (mm)	2.300
Poulie inférieure	Oui
Couplage	Oui
Cardan de prise de force	Oui
Frein différentiel autobloquant	Oui
Attache remorque	Oui
Chaîne forestière	Oui
Poulie à déroulement hydraulique	Oui
Radio commande	En option
Support de jerricane	Oui
Support de tronçonneuse	Oui
Prix HTVA	**16 299 €**

OPTIONS

- Radiocommande 2 fonctions (sur version électro hydraulique) : **1 133 € HTVA**
- Kit hydraulique pour montage du treuil à l'avant du tracteur : **1 724 € HTVA**

BERTI®
MACCHINE AGRICOLE

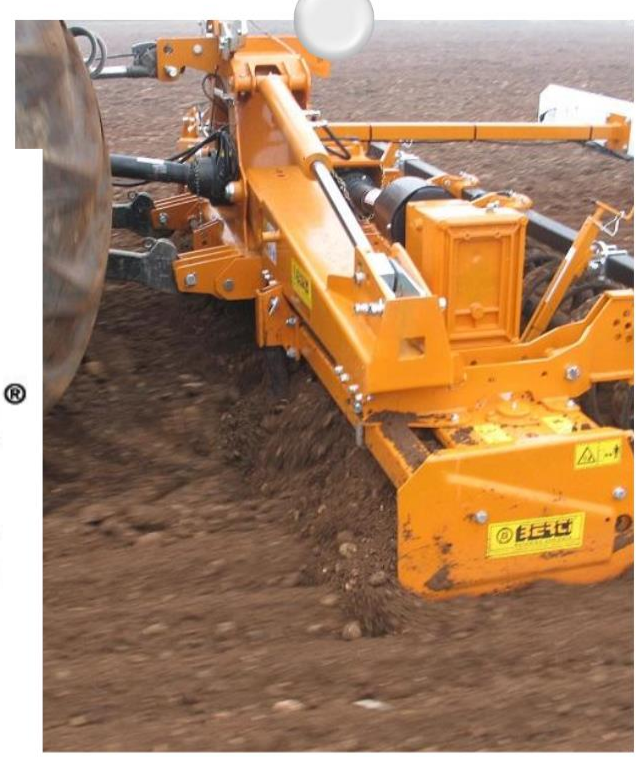

Partie 4

B.G MAT

Travail du sol

MODÈLE SOLE

Fraise horticole pour tracteur de 10 à 25 CV

- Boîtier mono vitesse de 540 tours/mn.
- Rotor 240 tours/min
- Transmission à cardan sécurité par boulon.
- Transmission latérale par chaine en bain d'huile.
- Tendeur automatique chaine.
- Attelage 3 points catégorie 0 &I
- Rotor à 4 couteaux hélicoïdaux (sens à l'extérieur) par flasque.
- Déport latéral manuel.
- Patins pour réglage de la profondeur de travail.
- CARDAN COMPRIS
- Protections selon normes CE

Modèle	**Puissance tracteur (Cv)**							**Poids (Kg)**	**Prix HTVA**
SOLE 90	10 – 22	85 cm	92 cm	120 mm	5	10+10	425 – 425 260 – 590	105	**2 546 €**
SOLE 100	15 – 22	100 cm	107cm	120 mm	6	12+12	505 – 505 260 – 750	115	**2 641 €**
SOLE 120	18 – 22	120cm	127 cm	120 mm	7	14+14	585 -585 260 – 9100	125	**2 730 €**

MODÈLE TERRA

Fraise horticole pour tracteur de 15 à 40 CV

- Attelage réglable 3 points Cat 1
- Boîtier mono vitesse de 540 t/min
- Tr/min rotor 250
- Transmission à cardan sécurité par boulon
- Transmission latérale par chaine en bain d'huile
- Tendeur automatique chaine
- Patins pour réglage profondeur travail
- Rotor à 4 couteaux hélicoïdaux (sens à l'extérieur) par flasque
- CARDAN INCLUS
- Protections selon normes CE

Modèle	Puissance tracteur (Cv)						Dimensions	Poids (Kg)	Prix HTVA
TERRA 100	17 - 40	100 cm	107 cm	14 cm	6	12+12	107-71-95	210	**4 137 €**
TERRA 120	20 - 40	120 cm	127cm	14 cm	7	14+14	127-71-95	225	**4 347 €**
TERRA 135	25 - 40	135cm	142 cm	14 cm	8	16+16	142-71-95	240	**4 562 €**
TERRA 150	30 - 40	150cm	157 cm	14 cm	9	18+18	157-71-95	250	**4 772 €**
TERRA 165	35 - 40	165cm	172 cm	14 cm	10	20+20	172-71-95	265	**4 988 €**

OPTIONS

- Couple roues avant : **473 €**
- Cardan sécurité embrayage : **68 €**

MODÈLE NETTUNO

Fraise horticole pour tracteur de 25 à 50 CV

- Boîtier mono vitesse de 540 tours/mn.
- Tours/mn rotor 240
- Transmission à cardan sécurité par embrayage
- Transmission latérale par chaine en bain d'huile
- Tendeur automatique chaine
- Attelage 3 points réglable Cat I
- Rotor à 6 couteaux hélicoïdaux (sens à l'extérieur) par flasque
- Patins ou rouleaux pour réglage de la profondeur de travail
- CARDAN COMPRIS
- Protections selon les normes CE

Modèle	Puissance tracteur (Cv)						Poids (Kg)	Poids *avec rouleau cage Ø 32* cm (Kg)	Prix HTVA
NETTUNO 150	25-50	150 cm	162 cm	180 mm	9	27+27	300	358	**6 347 €**
NETTUNO 165	30-50	165 cm	180 cm	180 mm	10	30+30	315	382	**6 578 €**
NETTUNO 180	40-50	180 cm	195 cm	180 mm	11	33+33	335	405	**6 809 €**

OPTIONS

- Couple roues avant : **404 €**

MODÈLE URANO

Fraise horticole pour tracteur de 30 à 75 CV

- Boîtier mono vitesse de 540 tours/mn.
- Tours /mn rotor 220
- Transmission à cardan sécurité par embrayage
- Transmission latérale par engrenages en bain d'huile
- Attelage universel 3 points Cat I & II
- Rotor à 6 couteaux à L (sens à l'intérieur) par flasque
- Patins ou rouleaux pour réglage de la profondeur de travail
- CARDAN INCLUS
- Protections selon les normes CE

Modèle	**Puissance tracteur (Cv)**						**Poids (Kg)**	**Poids *avec rouleau cage Ø 32* cm (Kg)**	**Prix HTVA**
URANO 120	30-75	120 cm	134 cm	150 mm	6	15+15	350 kg	400 kg	**7 009 €**
URANO 140	35-75	140 cm	156 cm	150 mm	7	18+18	385 kg	435 kg	**7 481 €**
URANO 165	40-75	165 cm	178 cm	150 mm	8	21+21	415 kg	470 kg	**7 849 €**
URANO 185	50-75	185 cm	200 cm	150 mm	9	24+24	440 kg	505 kg	**8 232 €**
URANO 205	60-75	205 cm	222 cm	150 mm	10	27+27	485 kg	545 kg	**8 594 €**
URANO 230	65-75	230 cm	244 cm	150 mm	11	30+30	510 kg	585 kg	**9 177 €**

OPTIONS

- Couple roues avant (pour 165 – 230) : **357 €**
- Double flasque : **74 € /pc**.

MODÈLE GIOVE

Fraise horticole pour tracteur de 50 à 130 CV

- Boîtier changement de vitesses à 540/1000 tours/mn.
- Tours/mn rotor à 540 : 150 – 182 – 222 - 272
- Tours/mn rotor à 1000 : 275 –337
- Transmission à cardan sécurité par embrayage
- Transmission latérale par engrenages en bain d'huile
- Attelage universel trois points catégorie 2
- Rotor à 6 couteaux à L (sens à l'intérieur) par flasque
- Patins ou rouleaux pour réglage de la profondeur de travail
- CARDAN INCLUS
- Protections selon les normes CE

Modèle	**Puissance tracteur (Cv)**						**Poids (Kg)**	**Poids *avec rouleau cage Ø 43* (Kg)**	**Prix HTVA**
GIOVE 165	50-130	164 cm	191 cm	200 mm	8	21+21	620 kg	720 kg	**11 849 €**
GIOVE 185	55-130	186 cm	213 cm	200 mm	9	24+24	650 kg	760 kg	**12 422 €**
GIOVE 205	60-130	208 cm	235 cm	200 mm	10	27+27	680 kg	800 kg	**12 905 €**
GIOVE 230	70-130	230 cm	257 cm	200 mm	11	30+30	730 kg	860 kg	**13 461 €**
GIOVE 250	80-130	252 cm	279 cm	200 mm	12	33+33	765 kg	905 kg	**14 018 €**
GIOVE 280	80-130	273 cm	303 cm	200 mm	13	36+36	800 kg	990 kg	**14 564 €**

OPTIONS

- Couple roues avant : **431 €**
- Jeu patins anti-usure **: 173 €**
- Rotor à double flasque soudé : **609 €**

MODÈLE IONO

Herse rotative pour tracteurs de 20 à 40 CV

- Boîtier Mono vitesse à 540 tours/min.
- Cardan limiteur à sécurité boulon attelage (1 3/8” Z=6 coté tracteur)
- Tours/min. rotors 350
- Attelage 3 points Cat I
- Rotor porte couteaux à forme ronde anti-bourrage
- Réglage rapide du rouleau
- Rouleau flottant
- CARDAN COMPRIS
- Protections selon les normes “CE”

Modèle	**Puissance tracteur (Cv)**					
IONIO 90	20 - 40	87 cm	90 cm	210 mm	4	4 + 4
IONIO 110	20 – 40	107 cm	110 cm	210 mm	5	6 + 4
IONIO 130	25 – 40	127 cm	130 cm	210 mm	6	6 + 6
IONIO 150	30 – 40	147 cm	150 cm	210 mm	7	8 + 6
IONIO 170	35 – 40	167 cm	170 cm	210 mm	8	8 + 8

Version avec rouleau cage Ø 32			Version avec rouleau grille Ø 42	
Modèle	**Poids (kg)**	**Prix HTVA**	**Poids (kg)**	**Prix HTVA**
IONIO 90	215	**5 145 €**	265	**5 838 €**
IONIO 110	250	**5 623 €**	290	**6 316 €**
IONIO 130	275	**6 237 €**	315	**6 983 €**
IONIO 150	305	**6 788 €**	335	**7 686 €**
IONIO 170	335	**7 361 €**	385	**8 379 €**

OPTIONS

- Kit lame niveleuse arrière (>110) : **378 €**
- Kit semoir
  - 90 : **1 775 €**
  - 110 : **1 969 €**
  - 130 : **2 090 €**
  - 150 : **2 363 €**
  - 170 : **2 557 €**

MODÈLE TIRRENO

Herse rotative pour tracteur de 25 à 70 CV

- Boîtier Mono vitesse à 540 tours/min.
- Tours/min. rotors 260
- Attelage 3 points Cat I -II
- Rotor porte couteaux à forme ronde anti-bourrage
- Côtés latéraux mobiles
- Réglage rapide du rouleau
- Rouleau flottant
- Cardan limiteur à sécurité boulon attelage (1 3/8" Z=6 coté tracteur)
- CARDAN COMPRIS
- Protections selon les normes "CE"

Modèle	Puissance tracteur (Cv)					
TIRRENO 150	30 – 70	150 cm	151 cm	260 mm	7	8 + 6
TIRRENO 170	35 – 70	170 cm	171 cm	260 mm	8	8 + 8
TIRRENO 190	40 – 70	190 cm	191 cm	260 mm	9	10 + 8
TIRRENO 210	45 – 70	210 cm	211 cm	260 mm	10	10 + 10
TIRRENO 230	50 – 70	230 cm	231 cm	260 mm	11	12 + 10

	Version avec rouleau Packer Ø39		Version avec rouleau cage Ø 32		Version avec rouleau à grille Ø 42	
Modèles	**Poids (kg)**	**Prix HTVA**	**Poids (kg)**	**Prix HTVA**	**Poids (kg)**	**Prix HTVA**
TIRRENO 150	415	**8 348 €**	345	**7 555 €**	400	**8 447 €**
TIRRENO 170	455	**9 182 €**	380	**8 153 €**	435	**9 167 €**
TIRRENO 190	485	**9 860 €**	410	**8 705 €**	470	**9 770 €**
TIRRENO 210	515	**10 710 €**	445	**9 329 €**	505	**10 553 €**
TIRRENO 230	550	**11 513 €**	480	**9 930 €**	530	**11 083 €**

OPTIONS

- Kit lame niveleuse arrière : **420 €**
- Kit semoir
  - 150 : **2 363 €**
  - 170 : **2 557 €**
  - 190 : **2 793 €**
  - 210 : **3 029 €**

Modèle ADRIATICO

Herse rotative pour tracteurs de 50 à 110 CV

- Boîtier mono vitesse à 540 tours/min.
- Tours/min. rotors 260
- Cardan limiteur à sécurité boulon attelage (1 3/8” Z=6 coté tracteur)
- Attelage 3 points oscillant Cat II
- Rotor porte couteaux à forme ronde anti-bourrage
- Côtés latéraux mobiles
- Réglage rapide du rouleau
- Rouleau flottant
- CARDAN COMPRIS
- Protections selon les normes “CE”

Modèle	Puissance tracteur (Cv)					
ADRIATICO 180	50 – 110	178 cm	182 cm	290 mm	7	8 + 6
ADRIATICO 205	60 – 110	201 cm	206 cm	290 mm	8	8 + 8
ADRIATICO 230	70 – 110	225 cm	229 cm	290 mm	9	10 + 8
ADRIATICO 250	80 – 110	248 cm	253 cm	290 mm	10	10 + 10
ADRIATICO 300	90 – 110	295 cm	299 cm	290 mm	12	12 + 12

Modèle				
	Poids (kg)	Prix HTVA	Poids (kg)	Prix HTVA
ADRIATICO 180	630	**10 248 €**	725	**12 264 €**
ADRIATICO 205	670	**11 099 €**	780	**13 267 €**
ADRIATICO 230	720	**11 923 €**	845	**14 375 €**
ADRIATICO 250	765	**12 689 €**	920	**15 377 €**
ADRIATICO 300	860	**14 091 €**	960	**17 120 €**

- Kit lame niveleuse arrière : **494 €**
- Efface traces (2 x) : **288 €**
- Attelage hydraulique pour semoir : **3 885 €**
- Kit protection rotor (chaque rotor): **68 €**
- Kit (2x) brides fixation dents (chaque rotor) : **26 €**
- Cardan avec limiteur à sécurité avec friction : **131 €**

MODÈLE ARTICO

Herse rotative pour tracteur de 80 à 120 CV

- Boîtier changement de vitesses à 540 tr/min.
- Tours/min. rotors 236 – 288 (PDF 540)
- Cardan limiteur à sécurité boulon attelage (1 3/8” Z=6 coté tracteur)
- Attelage 3 points oscillant Cat II
- Rotor porte couteaux à forme ronde anti-bourrage
- Cotés latéraux mobiles
- Réglage rapide du rouleau
- Rouleau flottant
- Prise de force arrière (1 3/8” Z=6)
- Lame niveleuse arrière
- CARDAN COMPRIS
- Protections selon les normes “CE”

Modèle	Puissance tracteur (Cv)					
ARTICO 250	80 – 120	248 cm	251 cm	290 mm	10	10 + 10
ARTICO 300	90 – 120	295 cm	298 cm	290 mm	12	12 + 12

Modèle	Version avec rouleau cage Ø 43		Version avec rouleau Packer Ø 48	
	Poids (kg)	**Prix HTVA**	**Poids**	**Prix HTVA**
ARTICO 250	890	**14 684 €**	1040	**17 383 €**
ARTICO 300	985	**16 133 €**	1150	**19 163 €**

OPTIONS

- Attelage hydraulique semoir : **3 885 €**
- Efface traces (2 pièces) : **289 €**
- Kit de réglage hydraulique de la hauteur des rouleaux : **1 171 €**
- Kit protection rotor (chaque rotor): **68 €**
- Version avant avec rouleau à épines : **919 €**
- Kit (2x) brides fixation dents (chaque rotor) : **26 €**
- Cardan avec friction **: 131 €**
- Butoir à disques (droit + gauche) : **1 838 €**

MODÈLE ATLANTICO

Herse rotative pour tracteurs de 120 à 230 CV

- Attelage 3 points oscillant Cat II–III
- Boîtier central à 1000 t/min
- Boîtiers latéraux rotors 233-285-348-427 t/min
- Cardan central (1-3/8 » Z=6 côté tracteur)
- Cardans latéraux avec limiteur à verrou de sécurité
- Rotor porte couteaux à forme ronde anti-bourrage
- Côtés latéraux mobiles
- Réglage rapide du rouleau
- Rouleau flottant
- Lame niveleuse arrière
- Couple efface-traces
- Kit éclairage
- Modalité de travail : fixe (sur demande oscillante
- CARDAN COMPRIS
- Protections selon les normes « CE »

Modèle	Puissance tracteur (Cv)					
ATLANTICO 400	120-230	408 cm	240 cm	280 mm	16	16 + 16
ATLANTICO 450	135-230	455 cm	240 cm	280 mm	18	18 + 18
ATLANTICO 500	150-230	502 cm	240 cm	280 mm	20	20 + 20

Modèle	Version avec rouleau cage Ø 49		Version avec rouleau Packer Ø 48	
	Poids (kg)	**Prix HTVA**	Poids (kg)	**Prix HTVA**
ATLANTICO 400	1 990	**32 051 €**	2 155	**36 110 €**
ATLANTICO 450	2 080	**33 605 €**	2 300	**38 120 €**
ATLANTICO 500	2 170	**35 375 €**	2 425	**40 157 €**

OPTIONS

- Réglage hydraulique rouleau (2 vérins) : **1 827 €**
- Réglage hydraulique rouleau (4 vérins) : **3 155 €**
- Kit protection rotor (chaque rotor): **68 €**
- Kit (2x) brides fixation dents (chaque rotor) : **26 €**
- Plaque supplémentaire pour la protection du réservoir d'engrenages : **63 €**
- Cardan à déclenchement automatique (majoration) : **1 271 €**

MODÈLE PACIFICO

Herse rotative pour tracteur de 150 à 400 CV

- Attelage 3 points oscillant Cat II – III
- Boîtier central à 1000 t/min
- Boîtiers latéraux rotors 283-341 t/min
- Cardan central (1-3/8 » Z=6 côté tracteur)
- Cardans latéraux avec limiteur à verrou de sécurité
- Rotor porte couteaux à forme ronde anti-bourrage
- Côtés latéraux mobiles
- Réglage rapide du rouleau
- Rouleau flottant
- Lame niveleuse arrière
- Couple efface-traces
- Kit éclairage
- Modalité de travail : fixe-oscillante en haut à réglage manuel
- CARDAN COMPRIS
- Protections selon les normes « CE »

Caractéristiques techniques :

Modèle	**Puissance tracteur (Cv)**					
PACIFICO 500	150-400	502 cm	249 cm	310 mm	20	20 + 20
PACIFICO 600	180-400	598 cm	249 cm	310 mm	24	24 + 24

Modèle	**Version avec rouleau cage Ø 49**		**Version avec rouleau Packer Ø 48**	
	Poids (kg)	**Prix HTVA**	Poids (kg)	**Prix HTVA**
PACIFICO 500	2 820	**50 547 €**	3 080	**55 330 €**
PACIFICO 600	3 000	**55 787 €**	3 340	**61 357 €**

OPTIONS

- Kit de réglage hydraulique de la hauteur des rouleaux avec 4 vérins rouleau : **2 966 €**
- Kit protection rotor (chaque rotor): **74 €**
- Kit (2x) brides fixation dents (chaque rotor) **: 32 €**
- Cardan à déclenchement automatique (majoration) : **1 423 €**

MODÈLE IS/K

Enfouisseur de pierres pour tracteurs de 15 à 28 CV.

- Tour minute du rotor : 240
- Boitier mono vitesse de 540 tr/min
- Arbre de transmission avec embrayage de sécurité
- Rouleau grille Ø 30
- Entrainement latéral par chaîne à bain d'huile
- Attelage 3 points, Cat. I
- Tendeur de chaîne automatique
- Rotor à 4 couteaux hélicoïdaux par flasque
- Grille à intervalle pare-cailloux
- CARDAN COMPRIS
- Protection de sécurité CE

Modèle	Puissance tracteur (Cv)						Poids (avec rouleau grille Ø30)	Prix HTVA
IS/K 90	15-28	90 cm	114 cm	12 cm	5	10+10	220	**5 376 €**
IS/K 100	15-28	100 cm	130 cm	12 cm	6	12+12	240	**5 591 €**
IS/K 120	20-28	120 cm	146 cm	12 cm	7	14+14	260	**5 849 €**

OPTIONS

- Kit semoir pour IS/K 90 : **1 822 €**
- Kit semoir pour IS/K 100 : **2 016 €**
- Kit semoir pour IS/K 120 : **2 137 €**
- Lame niveleuse arrière **: 173 €**

Modèle IS/L

Enfouisseur de pierres pour tracteurs de 20 à 45 CV.

- Boîtier mono-vitesse 540 tours/min.
- Rouleau grille Ø42
- Tour minute du rotor : 240
- Arbre de transmission avec embrayage de sécurité
- Entrainement latéral par chaîne à bain d'huile
- Attelage 3eme point, Cat I
- Tendeur de chaîne automatique
- Rotor à 4 couteaux hélicoïdaux par flasque
- Déport mécanique
- Grille pare-cailloux
- CARDAN COMPRIS
- Protection de sécurité selon normes CE

Modèle	Puissance tracteur (Cv)						Poids avec rouleau grillagé Ø 42	Prix HTVA
IS/L 100	20-45	101 cm	131 cm	12 cm	6	12+12	370	**7 817 €**
IS/L 120	30-45	117 cm	147 cm	12 cm	7	14+14	405	**8 143 €**
IS/L 135	35-45	133 cm	163 cm	12 cm	8	16+16	435	**8 510 €**

Options

- Kit semoir pour IS/L 100 : **2 016 €**
- Kit semoir pour IS/L 120 : **2 137 €**
- Kit semoir pour IS/L 135 : **2 294 €**
- Déport hydraulique : 263 €
- Lame niveleuse avant : **189 €** ou arrière : **289 €**
- Kit de changement de vitesse latéral à rouleau manuel : **184 €**
- Kit de changement de vitesse latéral à rouleau hydraulique : **536 €**

MODÈLE IS/M

Enfouisseur de pierres pour tracteurs de 30 à 75 CV.

- Boîtier mono-vitesse 540 tours/min.
- Tour minute du rotor : 220
- Arbre de transmission avec embrayage de sécurité
- Entrainement latéral par chaîne à bain d'huile
- Attelage 3eme point, Cat. I et II
- Tendeur de chaîne automatique
- Rotor à 6 couteaux hélicoïdaux par flasque
- Grille pare cailloux
- CARDAN COMPRIS
- Protection de sécurité CE

Modèle	Puissance tracteur (Cv)						Poids (Kg)	Ø 42	Ø 43	Ø 48
IS/M 120	30-75	120 cm	147 cm	18 cm	6	12+12	465	545 kg		
IS/M 140	35-75	140 cm	167 cm	18 cm	7	14+14	505	590 kg	570 kg	685 kg
IS/M 165	40-75	165 cm	192 cm	18 cm	8	16+16	550	635 kg	620 kg	735 kg
IS/M 185	50-75	185 cm	212 cm	18 cm	9	18+18	590	680 kg	665 kg	785 kg
IS/M 205	60-75	205 cm	232 cm	18 cm	10	20+20	630	720 kg	700 kg	835 kg

Modèle				
IS/M 120	**8 090 €**	**9 529 €**		
IS/M 140	**8 505 €**	**10 112 €**	**9 545 €**	**11 429 €**
IS/M 165	**8 731 €**	**10 448 €**	**9 781 €**	**11 876 €**
IS/M 185	**9 587 €**	**11 314 €**	**10 694 €**	**12 936 €**
IS/M 205	**10 138 €**	**12 028 €**	**11 246 €**	**13 766 €**

OPTIONS

- Kit semoir pour IS/M 120* : **2 137 €**
- Kit semoir pour IS/M 140* : **2 420 €**
- Kit semoir pour IS/M 165* : **2 620 €**
- Kit semoir pour IS/M 185* : **2 861 €**
- Kit semoir pour IS/M 205* : **3 098 €**
- Lame niveleuse avant **: 289 €**
- Lame niveleuse arrière : **368 €**
- Jeu déport manuel du rouleau : **200 €**
- Jeu déport hydraulique du rouleau : **562 €**

*(*Seulement avec rouleau grille)*

Vrille de fendage

Tête de broyage

Mini dumper

Grapin coupeur

B.G MAT

CATALOGUE II
GÉNIE CIVIL
EQUIPEMENT
POUR GRUE

Tarière

Pince à godet

Grappin & rotator

Balayeuse

Catalogue II

Génie civil et équipement pour grue

- Transporteurs sur chenilles MESSERSI 138-142
- Treuils DAL POZZO 143-145
- Tarières pour mini pelle 146-148
- Balayeuses BG MAT 149-150
- Balayeuses LERIN CARTEL 151
- Balayeuses M3 152-159
- Godets malaxeurs M3 160-161
- Têtes de broyage BERTI 162-177
- Grappins forestiers TAJFUN 178
- Grappins BMF 179
- Grappins ICM 180
- Rotateurs hydrauliques BG MAT 181
- Vrilles de fendage LASCO 182-183
- Vrille de fendage OMEF 184
- Grappin coupeur OMEF 185-187
- Grappin à bûche 188
- Grappin polyvalent 189
- Pince à godet 190-191

Remise de type B sur tout le catalogue

Modèle TC 50- TC 80- TC 85

MESSERSI

Utility Line

- ***Traction*** avec chenilles en caoutchouc avec structure en fils d'acier
- ***Transmission*** hydrostatique à commande manuelle
- ***Système*** à pompe triple à engrenages
- ***Moteurs*** orbitaux à cylindrée fixe
- ***Braquage*** effectué par la rotation indépendante des chenilles
- ***Système de refroidissement*** par air forcé breveté
- ***Deuxième vitesse de translation*** par levier sur le distributeur oléo dynamique
- ***Pente maximale franchissable*** de 30°

	TC 50	***TC 80***	***TC 85***
Poids opératif avec pelle sans opérateur (Kg)	360	490	540
Charge utile de la base chenillée (Kg)	500	800	850
Type de moteur	Essence Honda GX200 (6,5 CV)	Essence Honda GX270 (9 CV)	Essence Honda GX390 (13 CV)
Système hydraulique 3 pompes à engrenage	2x12.5 L/min 190 bar 1x14 L/min 135 bar	2x20.5 L/min 175 bar 1x20 L/min 150 bar	
N. 2 vitesses I/II (Km/h)	0-1.8/0-3.9	0-2.1/0-4.2	
Capacité réservoir carburant (L)	3,6	6	6,5
Capacité réservoir huile hydraulique (L)	18	22	30
Démarrage	À tirette	À tirette	Électrique
Prix HTVA	**9 585 €**	**11 070 €**	**12 856 €**
Prix calculés comptant : base chenillée + capot moteur + marchepieds + benne MT dumper + système hydraulique			

B.G MAT

Modèle TC 95- TC 95 D

Trusty Line

- ***Traction*** avec chenilles en caoutchouc avec structure en fils d'acier
- ***Transmission*** hydrostatique à commande manuelle
- ***Système*** de pompes à portée variable qui permet + de souplesse
- ***Motoréducteurs*** épicycloïdaux (sauf pour TC75) (et avec frein négatif ->TC95d)
- ***Braquage*** effectué par la rotation indépendante des chenilles
- ***Système de refroidissement*** par air forcé breveté
- ***Pente maximale franchissable*** de 30°
- ***Échangeur de chaleur*** (seulement pour TC90d et TC95d)

	TC 95	***TC 95d***
Charge utile de la base chenillée (Kg)	800	
Type de moteur	Essence Honda GX 390 (13 CV)	Diesel Kubota (13 CV)
Système hydraulique de 2 pompes variables	27.7 L/min 150 bar	
Vitesse max. (Km/h)	4	
Capacité réservoir carburant (L)	6.5	9
Capacité réservoir huile hydraulique (L)	30	30
Démarrage	Electrique	
Prix HTVA	**14 405 €**	**16 740 €**
Prix calculés comptant : base chenillée + capot moteur + marchepieds + benne MT dumper + système hydraulique		

Modèle TC 100 D- TC 120 D- TC 130 D

MESSERSI

Evolution Line

- ***Traction*** avec chenilles en caoutchouc brevetées
- ***Transmission*** hydrostatique à rouleaux basculants (dans la zone centrale de la chenille) et tendeur de chenille à ressort + vis de registre
- ***2 Motoréducteurs*** épicycloïdaux
- ***Système de transmission*** avec deux pompes à cylindrée variable et moteurs orbitaux (à deux vitesses pour TC120d et TC130d)
- ***Servo commandes*** à deux leviers et levier de sécurité parking pour TC120d-130d
- ***Braquage*** effectué par la rotation indépendante des chenilles
- ***Pente maximale franchissable*** de 62 %

	TC 100d	***TC 120d***	***TC 130d***
Capacité max de la base chenillée (Kg)	1000	1200	1300
Type de moteur	Diesel Kubota Z482 2cyl. (13 CV)	Diesel Kubota D722 3cyl. (18CV)	Diesel Kubota D902 3cyl. (20CV)
2 Pompes transmission à pistons (varia.)	2x29 L/min 250 bar	2x30 L/min 250 bar	2x33L/min 250 bar
Pompe à engrenages pour services	1x21 L/min 160 bar		
Vitesse max. (Km/h)	4 Km/h		
Capacité réservoir carburant (L)	9,7		15,2
Capacité réservoir huile hydraulique (L)	22,1	25,4	26
Prix HTVA	**17 920 €**	**21 645 €**	**28 570 €**
Pour prix TC100d et TC120d : base chenillée + benne MT dumper + système hydraulique MT+ marchepieds + capot moteur Pour prix TC130d : base chenillée+ benne déchargement trilatéral+ système hydraulique pour trilatéral. + marchepieds, capot, compteur			

Modèle TC 150 D- TC 230 D- TC 350 D

MESSERSI

All Terrain Line

- ***Traction*** sur chenilles en caoutchouc brevetées
- ***Transmission*** hydrostatique avec servocommande
- ***Système de 2 pompes*** à portée variable
- ***2 Motoréducteurs*** à 2 vitesses de translation par interrupteur électrique
- ***Place*** de conduite (siège) et ***ROPS*** repliable (non obligatoire sur TC150d)
- ***Pente maximale franchissable à charge*** de 76%

	TC150d	***TC230d***	***TC350d***
Capacité max de la base chenillée	1.500 kilos	2.300 kilos	3.500 kilos
Moteur Diesel KUBOTA	D902 3cyl. (20,3 CV)	V1505-E4B 4cyl. (25,2CV)	V2403M 4cyl. (48CV)
2 Pompes transmission à pistons (varia.)	2x28 L/min	2x41 L/min 350bar	2x77 L/min 330 bar
1 Pompe à engrenages pour services	1x20 L/min 170 bar	1x24 L/min 180 bar	1x50 t/min 175 bar
N. Vitesses I/II (Km/h)	0-4/ 0-7.5	0-3.7/ 0-7.5	0-5/ 0-12
Réservoir carburant	24 litres	26 litres	70 litres
Réservoir huile hydraulique	25 litres	20.5 litres	55 litres
Prix HTVA	**25 685 €**	**42 641 €**	**Nous consulter**

Accessoires

Accessoires et Options

Tous les prix indiqués sont HTVA	Utility Line			Trusty Line		
	TC50	TC80	TC85	TC75	TC95	TC95d
Compteur d'heures	145 €					
Prise de force hydraulique					965 €	
Caisson plat CA + système hydraulique	2 041 €	2 106 €		2 271 €		
Pelle chargeuse (MT)	1 053 €	1 107 €		1 107 €		
Benne AV déchargement en hauteur +système hydraulique (Pelle chargeuse)	4 198 €				4 762 € (1 509 €)	
Benne MT dumper (prédisposée pour pelle) + système hydraulique	1 934 €	1 974 €		1 987		
Caisson C avec côtés ouvrables				2 271 €		

Tous les prix indiqués sont HTVA	Evolution Line			All Terrain Line	
	TC 100 D	TC 120 C	TC 130 D	TC 150 D	TC 230 D
Compteur d'heures	145 €		De série	De série	
Prise de force hydraulique double effet	1 033 €	528 €		De série	
Benne MT dumper prédisposé pour pelle	2 290 €	2 396 €		2 325 €	
Pelle chargeuse (MT)	1 312 €			1 592 €	
Caisson plat CA	2 421 €				
Benne à déchargement trilatéral	5 211 €		4 940 €	5 088 €	6 491 € (4 830 €)
Benne AV à déchargement en hauteur (Pelle)	5 388 € (2 257 €)			8 168 € (2 240 €)	
Caisson C avec les 3 côtés ouvrables (plateau renforcé)				4 806 €	4 704 € (553 €)

Modèle Hydraulique - DPH

Série	Câble avec crochet	Prix HTVA	Série	Câble avec crochet	Prix HTVA
DPH 1 000	25 m Ø 8 mm	**2 193 €**	**DPH 5 700**	70 m Ø 12 mm	**4 192 €**
DPH 1 500	45 m Ø 8 mm	**2 488 €**	**DPH 6 700**	60 m Ø 14 mm	**4 938 €**
DPH 2 000	45 m Ø 8 mm	**2 573 €**	**DPH 8 000**	70 m Ø 16 mm	**7 200 €**
DPH 2 400	45 m Ø 8 mm	**2 640 €**	**DPH 8 500**	70 m Ø 16 mm	**7 437 €**
DPH 3 000	40 m Ø 10 mm	**2 671 €**	**DPH 9 500**	50 m Ø 18 mm	**8 048 €**
DPH 3 700	40 m Ø 10 mm	**2 739 €**	**DPH 10 000**	50 m Ø 18 mm	**8 193 €**
DPH 4 000	70 m Ø 12 mm	**3 962 €**	**DPH 13 00**	60 m Ø 20 mm	**9 447 €**
DPH 4 700	70 m Ø 12 mm	**3 991 €**			

Options Prix HTVA	Presse-câble	Embrayage – désembrayage pneumatique	Plaque de fixation	Radiocommande
DPH-1 500	**178 €**	**176 €**	**211 €**	**1 617 €**
DPH-2 000		**185 €**		
DPH-2 400				
DPH-3 000				
DPH-3 700				**2 027 €**
DPH-4 000	**245 €**	**215 €**		
DPH-4 700				
DPH-5 700				
DPH-6 700				
DPH-8 000	**264 €**	**245 €**		
DPH-8 500				
DPH-9 500				
DPH-10 000	**525 €**			
DPH-13 000				

Modèle Electrique – A sur secteur

- Avec guide câble
- Moteur électrique
- Câble compris

Série	Câble avec crochet	Type de moteur	Prix HTVA
AS 2700	25 m Ø 12 mm	220 v ou 380 v	**3 449 €**
A 2700	25 m Ø 12 mm	220 V ou 380 V	**3 581 €**
A 2700/I	25 m Ø 12 mm	220 v avec inverseur	**4 303 €**

OPTIONS

- Radio commande : **864 €**
- Presse câble (AS 2700 et A 2700 I) : **178 €**
- Embrayage – désembrayage pneumatique (AS 2700 et A 2700 I) **: 185 €**
- Plaque de fixation (AS 2700 et A 2700 I) : **211 €**

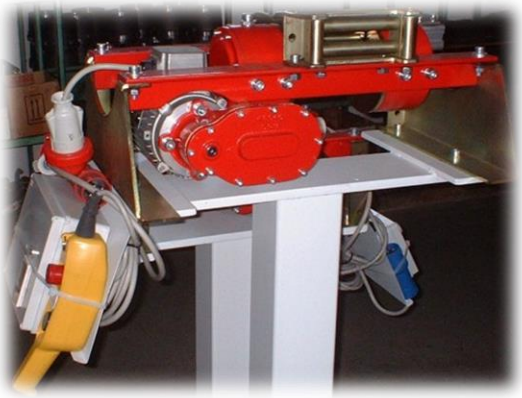

Modèle électrique – DPE – sur batterie 12 V

- Avec guide câble
- Câble compris

Série	Câble avec crochet	Prix HTVA
DPE 2000	35 m Ø 8 mm	3 177 €
DPE 3000	35 m Ø 8 mm	3 327 €
DPE 3800	35 m Ø 10 mm	3 540 €
DPE 4800	30 m Ø 12 mm	3 821 €

OPTIONS

- Presse câble : **178 €**
- Embrayage- désembrayage pneumatique **: 185 €**
- Plaque de fixation **: 211 €**
- Radiocommande : **809 €**

Modèle pour mini pelle de 0.75 à 5 T

metalmeccanicamoderna

Compatible avec mini pelle, chargeur télescopique et chargeur compact

- Boîte de vitesse compacte à couple élevé
- Conception efficace avec moins de pièces mobiles
- Moteur EATON personnalisé pour réduire l'empreinte de couplage
- Aucun drainage requis
- Système de verrouillage de l'arbre pour une utilisation intensive
- La tarière peut entrer complètement dans le trou pour augmenter la profondeur de forage
- Garantie de 5 ans sur la boîte de vitesse
- Garantie de 3 ans sur le moteur

Modèle		MPDD	MPDX 2	MPD 3
Puissance (KW)		25		
Débit Max (L/min)		15/45	30/50	45/75
Pression Min/Max (bar)		125/240	125/240	175/240
Couple (max)		1197	1320	3591
Vitesse de rotation (tr/min)		49/148	41/83	
Type de moteur		Réducteur + orbital		
Couplage (mm)		Ø 65		
Poids (kg)		41	45	57
Classe pelle		0.75-2	1.5-2.5	2-5
Mèche pour terrain mixte ou rocheux	Type de mèche	MRC4		
	Ø max	400	450	600
Prix HTVA		**2 210 €**	**2 700 €**	**3 170 €**

Inclus : N°2 tuyaux hydrauliques 1/2"L=2200 mm, coupleurs rapides 1/2" M/F Face Plane

Pointes avec accouplement rond Ø 65 mm		Prix HTVA
Dimensions (mm)	MRC : terrain mixte et rocheux Modèle	
150 x 1200	MRC4-15	**950 €**
200 x 1200	MRC4-20	**980 €**
250 x 1200	MRC4-25	**1 180 €**
300 x 1200	MRC4-30	**1 210 €**
400 x 1200	MRC4-40	**1 490 €**
500 x 1200	MRC4-50	**1 610 €**
600 x 1200	MRC4-60	**1 910 €**

B.G MAT

Modèle pour pelle de 4 à 10 T

Compatible avec mini pelle, chargeur télescopique, rétro pelle 3 points et chargeur compact

- Boîte de vitesse compacte à couple élevé
- Conception efficace avec moins de pièces mobiles
- Moteur EATON personnalisé pour réduire l'empreinte de couplage
- Aucun drainage requis
- Système de verrouillage de l'arbre pour une utilisation intensive
- La tarière peut entrer complètement dans le trou pour augmenter la profondeur de forage
- Garantie de 5 ans sur la boîte de vitesse
- Garantie de 3 ans sur le moteur

Modèle		MPD 5	MPD 7	MPD 10	MPD 6 HF	MPD 8 HF
Puissance (KW)		25			60	
Débit Max (L/min)		60/95	75/115	85/115	60/150	80/200
Pression Min/Max (bar)		175/240				
Couple (max)		5166	6048	8568	5670	7175
Vitesse de rotation (tr/min)		41/70	43/73	38/52	41/102	43/107
Type de moteur		Réducteur + orbital				
Couplage (mm)		Ø75				
Poids (kg)		67	90	110	149	149
Classe pelle		4-8	5-10			
Mèche pour terrain mixte ou rocheux	**Type de mèche**	MRC6				
	Ø max	900		1000	1200	
Prix HTVA		**3 630 €**	**4 240 €**	**4 740 €**	**10 240 €**	**10 240 €**

Inclus N°2 tuyaux hydrauliques 1/2"L = 2200 mm, coupleurs rapides 1/2" M/F Face Plane

Mèches pour arbre carré Ø75 mm		Prix HTVA
Dimensions (mm)	**Modèle**	
150 x 1500	MRC 6 -15	**1 560 €**
200 x 1500	MRC 6 -20	**1 700 €**
250 x 1500	MRC 6 -25	**1 940 €**
300 x 1500	MRC 6 -30	**2 030 €**
400 x 1500	MRC 6 -40	**2 380 €**
500 x 1500	MRC 6 -50	**2 850 €**
600 x 1500	MRC 6 -60	**3 300 €**
750 x 1500	MRC 6 -75	**3 910 €**
900 x 1500	MRC 6 -90	**4 760 €**
1000 x 1500	MRC 6 -100	
1200 x 1500	MRC 6 -120	

Modèle pour pelles de 10 T à 20 T

metalmeccanicamoderna

Compatible avec mini pelle, chargeur télescopique et rétro pelle 3 points

- Boîte de vitesse compacte à couple élevé
- Conception efficace avec moins de pièces mobiles
- Moteur EATON personnalisé pour réduire l'empreinte de couplage
- Aucun drainage requis
- Système de verrouillage de l'arbre pour une utilisation intensive
- La tarière peut entrer complètement dans le trou pour augmenter la profondeur de forage
- Garantie de 5 ans sur la boîte de vitesse
- Garantie de 3 ans sur le moteur

Modèle		**MPD 18**	**MPD 22**
Puissance (KW)		60	
Débit Max (L/min)		130/230	140/230
Pression Min/Max (bar)		175/240	
Couple (max)		17620	22257
Vitesse de rotation (tr/min)		26/50	21/40
Type de moteur		Réducteur + orbital	
Couplage (mm)		Ø75	
Poids (kg)		176	
Classe pelle		10-20	
Mèche pour terrain mixte ou rocheux	**Type de mèche**	MRC 8	
	Ø max	1500	
Prix HTVA		**11 400 €**	**13 100 €**

Inclus N°2 tuyaux hydrauliques 1/2"L = 2200 mm, coupleurs rapides 1/2" M/F Face Plane

Mèches pour arbre carré Ø75 mm		**Prix HTVA**
Dimensions en mm	**Modèle**	
200 x 1500	MRC 8 -20	**2 580 €**
250 x 1500	MRC 8 -25	**2 770 €**
300 x 1500	MRC 8 -30	**3 040 €**
400 x 1500	MRC 8 -40	**4 300 €**
500 x 1500	MRC 8 -50	**4 900 €**
600 x 1500	MRC 8 -60	**5 570 €**
750 x 1500	MRC 8 -75	**6 360 €**
900 x 1500	MRC 8 -90	**7 750 €**
1000 x 1500	MRC 8 -100	**11 100 €**
1200 x 1500	MRC 8 – 120	**12 590 €**
1500 x 1500	MRC 8 -150	**15 760 €**

Modèle STRATOS

Convient idéalement au nettoyage des routes, allées, cours de ferme, tables d'affourragement et fond de silos tranchés.

- Attelage sur relevage avant et arrière ou chargeur frontal
- Attelage 3 points Cat. I. et II., avec compensation pendulaire
- Compensateur pendulaire de la hauteur pour montage sur chargeur ou valet de ferme ou à réaliser soi-même
- Attelage pour transpalettes
- Inclinaison mécanique par paliers (hydraulique en option)
- Ø des brosses : 58 cm (polypropylène)
- Sens de rotation de la brosse : les 2 sens sont possibles
- Bielles réglables en hauteur pour roues de jauge et bac à déchets
- Renfort du pivot central
- Une 3ème roue de jauge est recommandée en utilisation à l'avant
- Roues de jauge avec roulements à billes

Désignation	Poids	Référence	Prix HTVA
Balayeuse DKW 1,50m 3 points	265	11156	**2 871 €**
Balayeuse DKW 1,70m 3 points	303	11170	**3 063 €**
Balayeuse DKW 2,25m 3 points	345	11220	**3 576 €**
Balayeuse DKW 2,70m 3 points	388	11270	**3 880 €**
Balayeuse DKE 1,50m EURO	330	11157	**3 286 €**
Balayeuse DKE 1,70m EURO	368	11177	**3 459 €**
Balayeuse DKE 2,25m EURO	410	11227	**3 954 €**
Balayeuse DKE 2,70m EURO	453	11277	**4 245 €**
Balayeuse DKS 1,50m transpalettes	260	11153	**3 088 €**
Balayeuse DKS 1,70m transpalettes	298	11173	**3 143 €**
Balayeuse DKS 2,25m transpalettes	340	11223	**3 793 €**
Balayeuse DKS 2,70m transpalettes	383	11273	**4 102 €**

Accessoires

Désignation	Poids	Référence	Prix HTVA
Kit inclinaison hydraulique de la balayeuse version 3 pts uniquement	13	50050	**594 €**
Kit commande hydraulique du bac à déchets	12	50100	**780 €**
3ème roue de jauge à monter à l'avant du bac	20	50400	**309 €**
Brosse latérale PPN/acier	33	40200	**1 553 €**
Brosse latérale PPN	28	40220	**1 541 €**
Brosse Ø 58 cm, Lg 75 cm, PPN	12	110757	**278 €**
Brosse Ø 58 cm, Lg 90 cm, PPN	15	100900	**334 €**
Brosse Ø 58 cm, Lg 75 cm, PPN/acier	16	111757	**347 €**
Brosse Ø 58 cm, Lg 90 cm, PPN/acier	19	111957	**402 €**
Système d'arrosage env. 200l, pour 1,50m, 12 V***	27	40132	**2 098 €**
Système d'arrosage env. 200l, pour 1,70m, 12 V***	28	40134	**2 141 €**
Système d'arrosage env. 200l, pour 2,25m, 12 V***	29	40136	**2 178 €**
Système d'arrosage env. 200l, pour 2,70m, 12 V***	30	40138	**2 221 €**

*** Système d'arrosage également disponible en 24V !
!!! Brosses Ø 58 cm disponibles sur demande !!!

BALAYEUSE

+ Débits litres mini/maxi : 20 à 60 L/min.
+ Pression maxi d'utilisation 180 bars.
+ Béquille de repos.
+ Roues arrières pivotantes Ø 400 mm réglables en hauteur.
+ Brosse de balai mixte : polypropylène - polyester.
+ 1 orientation mécanique de 9 et 18°.5 (hydraulique en option)
+ Entraînement par moteur hydraulique en ligne pour modèle ML
+ Profondeur balayeuse : 1,23

Désignation	Largeur (m)	Poids (kilos)	Nombre d'anneaux	Prix HTVA
Balayeuse 1.80m	2.05	228	36	**3 299 €**
Balayeuse 2.00m	2.25	238	40	**3 326 €**
Balayeuse 2.30m	2.50	250	46	**3 829 €**

- Vérin d'inclinaison hydraulique : **180 € HTVA**
- Bac de ramassage
  - 180 : **1 383 € HTVA**
  - 200 : **1** **506 € HTVA**
  - 230 : **1** **638 € HTVA**

SÉRIE HD

metalmeccanicamoderna

Pour chantier de construction lourd et entretien normal des routes

- Bac de ramassage avec renforcements en Hardox 450 HBW
- Rouleau brosse en polypropylène Ø550 mm
- Lame boulonnée réversible
- Flexibles avec attaches rapides
- Fixation pour chargeurs
- *Equipé avec attache pour tractopelle, chargeurs à pneus et télescopique pour le modèle BS240 HD*

Modèle	BS 140 HD	BS 155 HD	BS 180 HD	BS 210 HD	BS 240 HD
Largeur (mm)	1670	1770	2070	2270	2610
Profondeur (mm)	1450				
Hauteur (mm)	620				640
Largeur de travail (mm)	1400	1600	1800	2100	2400
Poids (kg)	280	400	440	470	780
Débit min/max (L/min)	50/90				75/90
Pression min/max (bar)	230/295				230/300
Ø brosse (mm)	550				600
Nombre de rouleaux	2*700	2*750	1*800 -1*1000	2*1000	3*750
Capacité bac de ramassage (L)	385	450	510	560	620
Prix HTVA	**4 515 €**	**4 750 €**	**5 120 €**	**5 300 €**	**9 660 €**

OPTIONS

- Fixation sur tractopelles, chargeurs à pneus et pelles : **550 €**
- Fixation sur chargeur- attache non universelle : **340 €**
- Attaches rapides 1”M/F à face plate **: 290 €**

ACCESSOIRES	BS 140 HD	BS 155 HD	BS 180 HD	BS 210 HD	BS 240 HD
Tuyau avec nébuliseurs (pour kit d’arrosage avec réservoir déjà existant)	310 €	320 €	330 €	340 €	370 €
Kit arrosage avec nébuliseurs pour brosse latérale	180 €				
Ki arrosage par gravité avec réservoir de 100L	760 €				
Kit arrosage par gravité avec réservoir de 200 L					1 400 €
Kit arrosage complet avec pompe électrique, tuyau nébuliseur, réservoir 100 L + kit électrique standard	1 315 €				
Kit arrosage complet avec pompe électrique, tuyau nébuliseur, réservoir 200 L + kit électrique standard					2 100 €
Connecteur électrique 8/14 pôles	170 €				
Brosse latérale en PPN D/G Ø320x600 mm avec support de fixation	1 640 €				
Axe brosse avec balais ondulés PPN/ACIER	430 €	470 €	560 €	680 €	
Axe brosse avec balais droits PPN/ACIER					820 €

B.G MAT

SÉRIE F

Pour secteur industriel, agricole et pépiniériste : grandes zones industrielles, places, parking, fermes, centres équestres, etc.

- Bac de ramassage à ouverture et fermeture hydraulique
- Attache flottante pour les fourches
- Roue de support
- Brosse en PPN Ø550mm
- Brosse en PPN Ø600 mm pour BS 240 F

Modèle	BS 150 F	BS 180 F	BS 210 F	BS 240 F
Largeur (mm)	1760	2060	2360	2600
Profondeur (mm)	1900			
Hauteur (mm)	735			
Largeur de travail (mm)	1500	1800	2000	2400
Poids (kg)	450	500	550	600
Débit (L/min)	30/45			
Débit cont/int (L/min)	75/90			
Max pression cont/int (bar)	230/295			
Ø brosse (mm)	550			600
Nombre de rouleaux	2*750	1*800-1*1000	2*1000	3*750
Capacité bac de ramassage (L)	190	225	261	320
Prix HTVA	**9 200 €**	**9 400 €**	**9 800 €**	**10 350 €**

ACCESSOIRES	BS 150 F	BS 180 F	BS 210 F	BS 240 F
Kit arrosage complet avec pompe électrique, tuyau nébuliseur, réservoir de 100 L + kit électrique standard	**1 315 €**			
Kit arrosage complet avec pompe électrique, tuyau nébuliseur, réservoir de 200 L + kit électrique standard				**2 100 €**
Brosse latérale en PPN D/G Ø320x600mm avec support de fixation	**1 640 €**			
Tuyau avec nébuliseurs (pour kit d'arrosage avec réservoir déjà existant)	320 €	330 €	**340 €**	
Kit d'arrosage avec nébuliseurs pour brosse latérale	**180 €**			
Kit d'arrosage par gravité avec réservoir de 100 L	**760 €**			
Connecteur électrique 8/14 pôles	**170 €**			
Axe brosse avec balais PPN/ACIER	**470 €**	**560 €**	**680 €**	**820 €**

SÉRIE D

Pour chantier de câblage électrique ou téléphonique, entretien des routes. Applicable à tout chargeur compact et sur pneus, chariot élévateur jusqu'à 7 T et tracteurs.

- Bac de ramassage à décharge hydraulique
- Brosse en polypropylène Ø590 mm
- 2 roues de support Ø250*50 mm
- Flexibles hydrauliques
- Attache autonivelante
- Réglage mécanique de l'angle de travail

Modèle	BS 135 D	BS 150D	BS 180 D	BS 200 D	BS 230 D	BS 260 D
Largeur (mm)	1680	1830	2130	2330	2630	2930
Profondeur (mm)	1650					
Hauteur (mm)	1200					
Largeur de travail (mm)	1350	1500	1800	2000	2300	2600
Largeur de travail avec angle 20° (mm)	1270	1410	1690	1880	2160	2440
Débit à 160 bar (L/min)	30			40		50
Ø brosse (mm)	590					
Nombre d'anneaux	25	28	34	38	44	50
Capacité bac de ramassage (L)	166	184	220	244	280	315
Poids avec bac de ramassage (kg)	329	344	373	398	429	462
Prix HTVA	**8 650 €**	**8 900 €**	**9 250 €**	**9 600 €**	**10 200 €**	**11 600 €**

OPTIONS

- Attache 3ième point avant/arrière du tracteur : **1 200 €**
- Attache autonivelante pour fourches : **1 950 €**
- 3ième roue frontale Ø200*50 mm **: 830 €**
- Kit arrosage complet avec pompe électrique, tuyau nébuliseur, réservoir de 100 L + kit électrique standard **: 2 750 €**
- Kit arrosage complet avec pompe électrique, tuyau nébuliseur, réservoir de 200 L + kit électrique standard (sauf BS 135 D) : **3 200 €**
- Limiteur de débit, débit 90-129 L : **1 450 €**
- Limiteur de débit, débit >130 L : **2 350 €**
- Brosse latérale en PPN D/G Ø350*600 mm avec support de fixation : **2 400 €**
- Réglage hydraulique de l'angle de travail *(une ligne hydraulique supplémentaire est requise) :* **990 €**
- Kit électrovanne pour le réglage hydraulique de l'angle de travail *(si la machine n'est pas fournie avec 2 lignes hydrauliques) :* **1 600 €**
- Moteur intégré : **1 200 €**

SÉRIE DS

Pour les chantiers de câblage électrique et téléphonique, entretien des routes, nettoyage des grandes aires extérieures

- Bac de ramassage à décharge hydraulique
- Brosse en polypropylène Ø660mm
- 3 roues de support Ø250*60 mm
- Flexibles hydrauliques
- Attache autonivelante
- Réglage mécanique de l'angle de travail

Modèle	BS 200 DS	BS 230 DS	BS 260 DS	BS 280 DS
Largeur (mm)	2230	2530	2830	299
Profondeur (mm)	1850			
Hauteur (mm)	1200			
Largeur de travail (mm)	2000	2300	2600	2800
Largeur de travail avec angle 20° (mm)	1880	2160	2440	2600
Débit à 160 bar (L/min)	40		50	
Ø brosse (mm)	660			
Poids avec bac de ramassage (kg)	575	610	644	661
Capacité bac de ramassage (kg)	315	361	407	431
Nombre d'anneaux	38	44	50	53
Prix HTVA	**13 100 €**	**13 450 €**	**15 300 €**	**17 700 €**

OPTIONS

- Attache 3ième point avant/arrière tracteur : **3 400 €**
- Attache autonivelante pour fourches : **3 800 €**
- Kit arrosage complet avec pompe électrique, tuyau nébuliseur, réservoir de 200 L +kit électrique standard : **3 200 €**
- Limiteur de débit, débit 90-129 L : **1 450 €**
- Limiteur de débit, débit >130 L **: 2 350 €**
- Brosse latérale en PPN/acier D/G Ø350*600 mm avec support de fixation : **2 650 €**
- Kit électrovanne pour le réglage hydraulique de l'angle de travail *(si la machine n'est pas fournie de 2 lignes hydrauliques)* **: 1 600 €**
- Réglage hydraulique de l'angle de travail *(une ligne hydraulique supplémentaire est requise)* **: 990 €**
- Kit tuyau nébuliseurs (sans réservoir) : **1 800 €**
- Roue majorée CSE Ø306*16 mm : **780 €**

SÉRIE C

Pour l'entretien des routes et nettoyage de grandes surfaces extérieures
Applicable à tout chargeur sur pneus et télescopiques à partir de 12 T et tracteurs à partir de 100 CV

- Bac de ramassage à ouverture et fermeture hydraulique
- Brosse en polypropylène Ø750 mm
- 3 roues de support Ø405*110 mm
- Flexibles hydrauliques
- Attache flottante
- Réglage mécanique de l'angle de travail

Modèle	BS 210 C	BS 240 C	BS 280 C
Largeur (mm)	2360	2660	2990
Profondeur (mm)	2230		
Hauteur (mm)	1200		
Largeur de travail (mm)	2100	2400	2800
Largeur de travail avec angle 20° (mm)	1950	2250	2550
Débit à 160 bar (L/min)	56		
Ø brosse (mm)	750		
Poids avec bac de ramassage (kg)	795	904	957
Capacité bac de ramassage (L)	450	480	550
Nombre d'anneaux	48	56	66
Prix HTVA	**18 600 €**	**19 300 €**	**19 950 €**

OPTIONS

- Attache du 3ième point avant/arrière tracteur : **4 200 €**
- Attache autonivelante pour fourches : **5 350 €**
- Kit arrosage complet avec pompe électrique, tuyau nébuliseur, réservoir de 200 L +kit électrique standard : **3 150 €**
- Kit arrosage complet avec pompe électrique, tuyau nébuliseur, réservoir de 400 L +kit électrique standard : **5 100 €**
- Limiteur de débit, débit 90-129 L : **1 450 €**
- Limiteur de débit, débit >130 L : **2 350 €**
- Brosse latérale en PPN/acier D/G Ø750 mm avec support de fixation : **2 830 €**
- Kit électrovanne pour le réglage hydraulique de l'angle de travail *(si la machine n'est pas fournie de 2 lignes hydrauliques)* : **1 600 €**
- Réglage hydraulique de l'angle de travail *(une ligne hydraulique supplémentaire est requise)* : **990 €**
- Kit tuyau nébuliseurs (sans réservoir) : **1 200 €**
- Roue majorée CSE Ø410*145 mm : **1 800 €**

Balayeuse industrielle

- Brosses de fer interchangeables (Série I)
- Brosses en PPN interchangeables (Série IP)
- Version renforcée avec châssis épaisseur 8 mm et brosses de fer (Série IR)
- Attache pour fourches

Modèle	Largeur (mm)	Profon-deur (mm)	Hauteur (mm)	Largeur de travail (mm)	Secteurs (n°)	Poids (kg)	Prix HTVA
SI 150 I	1400	500	400	1400	12	230	**3 000 €**
SI 151 I		700			15	250	**3 300 €**
SI 150 IP		500			12	200	**2 900 €**
SI 151 IP		700			15	220	**3 200 €**
SI 200 I	1900			1900	20	250	**4 000 €**
SI 201 I		1000			24	270	**4 700 €**
SI 200 IP		700			20	230	**3 800 €**
SI 201 IP		1000			24	250	**4 500 €**
SI 250 I	2400	700		2400	25	340	**5 100 €**
SI 251 I		1000			30	360	**5 700 €**
SI 250 IP		700			25	300	**4 800 €**
SI 251 IP		1000			30	330	**5 400 €**
SI 300 I	2900			2900	36	430	**6 900 €**
SI 301 IP						400	**6 600 €**
SI 201 IR	1900			1900	24	450	**5 600 €**
SI 251 IR	2400			2400	30	575	**6 900 €**

ACCESSOIRES

- Kit brosses de rechange en fer : **110 €**
- Kit brosses de rechange en PPN : **100 €**
- Plaque de poussée frontale
  - SI 150 -151 I-IP : **500 €**
  - SI 200 -201 /I-IP : **600 €**
  - SI 250 -251 /I-IP : **720 €**
  - SI 300/ I-IP **: 920 €**
- Côtés de confinement frontal : **830 €**

Balayeuse orientable

Pour nettoyer des sites de construction, des rues, des grands espaces ou comme lame à neige
Applicable sur tout type de chargeur sur pneus, chargeur et télescopique jusqu'à 80 CV.

- Moteur hydraulique à entraînement direct
- Flexibles hydrauliques avec coupleurs rapides (seulement pour série SSL)
- Réglage mécanique de l'angle +/-30°
- Brosse en PPN Ø550 mm
- 2 roues réglables Ø200*50 mm
- Attache pour la machine

Modèle	**SA 150**	**SA 180**	**SA 210**	**SA 240**
Largeur (mm)	1770	2070	2270	2670
Profondeur (mm)	1620			
Hauteur (mm)	650			
Largeur de travail (mm)	1500	1800	2100	2400
Largeur de travail avec angle 30° (mm)	1299	1566	1736	2078
Débit min/max (L/min)	25/100			
Pression min/max (bar)	100/250			
Ø brosse (mm)	550			
Nombre de rouleaux	2*750	1*800-1*1000	2*1000	3*800
Poids (kg)	295	310	380	416
Prix HTVA	**5 135 €**	**5 360 €**	**5 600 €**	**6 235 €**

OPTIONS

- Fixation sur tractopelle, chariot télescopique et chargeur à pneus : **550 €**
- Fixation sur chargeur – attache non universelle : **340 €**
- Attaches rapides 1" M/F à face plate : **290 €**
- Angle hydraulique avec électrovanne et vérin : **900 €**
- Kit arrosage complet avec pompe électrique, tuyau nébuliseur, réservoir de 100L + kit électrique complet : **1 315 €**
- Attache flottante avec 3ième roue pour tractopelle, chariot télescopique et chargeur : **1 700 €**
- 3ième roue (antérieure) : **500 €**
- Axe brosse avec balais PPN/ACIER
  - SA 150 : **470 €**
  - SA 180 : **560 €**
  - SA 210 **: 680 €**
  - SA 240 **: 820 €**

Balayeuse pour pelle

Pour nettoyer des fossés, des quais routiers et des endroits difficiles à atteindre

- Moteur hydraulique à entrainement à chaîne
- Flexibles hydrauliques longueur 200 mm (sans coupleurs rapides)
- Brosse en PPN Ø600mm
- Plaque de base percée apte pour toute pelle

Modèle	**SPE 150**	**SPE 180**	**SPE 210**
Largeur (mm)	1760	2060	2360
Profondeur (mm)	600		
Hauteur (mm)	816		
Largeur de travail (mm)	1500	1800	2100
Pression max (cont- L/min)	180		
Débit (cont- L/min)	60		
Moteur hydraulique (cc)	250		
Ø brosse (mm)	600		
Nombre d'anneaux	25	30	35
Transmission	Chaîne		
Poids (kg)	205	230	250
Prix HTVA	**5 725 €**	**6 500 €**	**7 600 €**

ACCESSOIRES

- Platine pour pelle attache directe :
  - 4/7T : **740 €**
  - 7/12 T : **940 €**
  - 12/20 T : **1 200 €**
- Axe brosse avec balais PPN/ACIER
  - SPE 150 : **470 €**
  - SPE 180 : **560 €**
  - SPE 210 : **680 €**

Godet malaxeur à vidange centrale

metalmeccanicamoderna

- Grille de protection fixe avec coupe sac
- Fond et hélices boulonnées en acier anti-usure HB 400
- Moteur hydraulique complètement protégé
- Tendeur de chaînes
- Électrovanne avec flexibles
- Kit contrôle électrique
- Flexibles hydrauliques
- Attaches rapides
- Goulottes de déchargement, longueur : 150 cm
- Attache à la machine

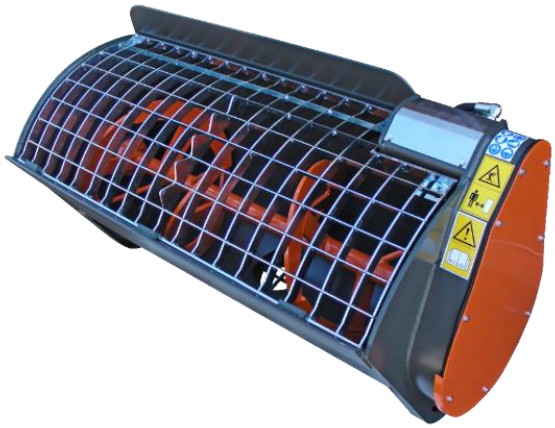

Modèle	BM 150	BM 200	BM 250	BM 350	BM 450	BM 600	BM 700	BM 1100	BM 1500	BM 2000
Largeur (mm)	1325		1505	1520	1620	1900		2165	2260	2780
Profondeur (mm)	800		830	900		1000	1100	1320	1450	1400
Hauteur (mm)	600	670	690	815		910	1030	1160	1180	1500
Volume de malaxage (L)	150	200	250	350	450	600	700	1100	1500	2000
Transmission	Chaîne								Chaîne, 2 moteurs	
Poids à vide (kg)	260	270	380	395	420	630	710	1250	1700	2100
Poids à plein charge (kg)	620	750	980	1235	1500	2070	2390	3890	5300	6900
Débit min/ max (L/min)	30/40		30/75	35/75		65/75	70/150	100/114	140/300	200/225
Pression min/max (bar)	140/205		230/300	210/300		140/300	150/310	205/330	150/310	205/330
Prix HTVA	**5 150 €**	**5 250 €**	**5 360 €**	**6 400 €**	**7 250 €**	**9 450 €**	**10 920 €**	**14 180 €**	**24 200 €**	**24 700 €**

OPTIONS

- Fixations sur tractopelles, chariots télescopiques, chargeuses sur pneus et pelles (BM150-200-250) : **550 €**
- Fixation sur chargeuse – attache non universelle : **340 €**
- Attaches rapides 1” M/F à face plate : **290 €**

B.G MAT

metalmeccanicamoderna

GODET MALAXEUR À VIDANGE LATÉRALE

- Grille de protection fixe avec coupe sac
- Font et hélices boulonnées en acier anti-usure 450 HBW
- Moteur hydraulique complètement protégé
- Tendeur de chaîne
- Électrovanne avec flexibles
- Kit de contrôle électrique
- Flexibles hydrauliques
- Attaches rapides (seulement pour les chargeuses)
- Ouverture hydraulique de la trappe par un vérin hydraulique avec biellette protégée
- Goulotte de déchargement, longueur 1,50 m
- Attache à la machine (platine boulonnée standard à partir du modèle BM500SL)

MODÈLE	BM 100 SL	BM 150 SL	BM 200 SL	BM 250 SL	BM 330 SL	BM 400 SL	BM 500 SL	BM 600 SL	BM 700 SL	BM 1100 SL
Largeur (mm)	1180	1285	1490	1495	1605	1715	1795	1940	2090	2160
Profondeur (mm)	700	660		860			1075			1305
Hauteur (mm)	560	645		800			1033			1250
Classe		1		2			3			4
Volume de malaxage (L)	100	150	200	250	330	400	500	600	700	1100
Transmission	Réduc-teur + moteur orbital	Chaîne								
Poids à vide (kg)	205	290	315	415	435	460	695	715	765	1030
Poids à plein charge (kg)	445	650	795	1015	1227	1418	1895	2155	2445	3670
Débit min /max (L/min)	25/70	30/60		40/75	35/75		70/150			100/115
Pression min/max (bar)	140/225	175/225			210/300		150/310			205/330
Prix HTVA	**4 200 €**	**5 460 €**	**5 670 €**	**6 300 €**	**6 620 €**	**7 140 €**	**9 450 €**	**10 100 €**	**11 150 €**	**15 300 €**

OPTIONS

- Fixation sur tractopelles, chariots télescopiques, chargeuses sur pneus et pelles (Classe 1-2 sauf BM100SL et BM400SL) : **550 €**
- Fixation sur chargeuse – attache non universel : **340 €**
- Attaches rapides 1” M/F à face plate **: 290 €**

MODÈLE NKR/SB

Tête de broyage hydraulique pour mini pelle de 2 à 4 T, conçue pour broyer l'herbe, les tiges et les buissons allant jusqu'à 3 cm Ø max

- Double châssis.
- Rotor avec transmission directe.
- Rouleau palpeur Ø 114mm, réglable en hauteur.
- Jeu patins avec plaques en acier anti-usure remplaçables.
- Couteaux « YN » BERTI
- Support auto nivelant pour selle d'attelage.
- Plaque de support pour adaptation.
- Carter de protection moteur.
- Moteur hydraulique à engrenages en fonte avec drainage.
- Groupe de clapets "BERTI FLUID-BOX" (max 60 l/min).
- Flexibles hydrauliques avec gaine de protection (L= 2,00 mt.)
- Protections selon normes CE.

Modèle	**Dimensions** (Cm)	**Largeur de tête** (Cm)	**Nombre de couteaux**	**Pression huile** (L/min)	**Pression** (Bar)	**Platine** (Kg)	**Poids Min-max** (Kg)	**Prix HTVA**
NKR/SB 60	90x75x60	55	20	33-37	195-205	25	150-175	**4 184 €**
NKR/SB 80	110x75x60	75	28	33-37	195-205	25	150-175	**4 337 €**
NKR/SB 100	130x75x60	95	36	38-42	195-205	25	190-215	**4 557 €**

OPTIONS

- Selle d'attelage faite sur mesure avec axes : **462 €**
- Moteur sans drainage (pression max 15 bars)

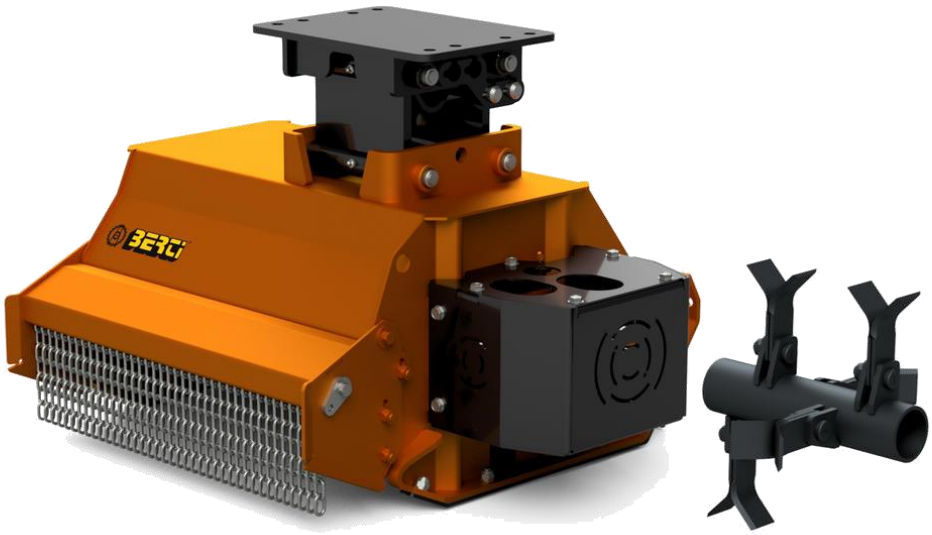

MODÈLE GREEN/SB

Tête de broyage hydraulique pour mini pelle de 1.5 à 2 T, conçu pour broyer l'herbe, les tiges et les buissons allant jusqu'au diamètre de 1-2 cm.

- Double châssis
- Rotor avec transmission directe
- Rouleau palpeur Ø 102 mm, réglable en hauteur
- Jeu de patins avec plaque en acier anti-usure remplaçables
- Marteaux BERTI forgés et trempés type « G »
- Support auto nivelant pour selle d'attelage
- Plaque de support pour adaptation
- Carter de protection moteur
- Moteur hydraulique à engrenages en fonte avec drainage
- Groupe de clapets « BERTI FLUID BOX » (max 40L/min)
- Flexibles hydrauliques avec gaine de protection (L=2 m)
- Protections selon les normes CE

Modèle	Dimensions (Cm)	Largeur de tête (Cm)	Nombre de marteaux	Pression huile (L/min)	Pression (Bar)	Platine (Kg)	Poids (Kg)	Prix HTVA
GREEN/SB 60	90x60x50	56	10	25-30	195-205	20	100	**3 550 €**
GREEN/SB 80	110x60x50	76	14	25-30	195-205	20	110	**3 670 €**

OPTIONS

- Selle d'attelage faite sur mesure avec axes : **383 €**
- Moteur sans drainage (pression max 15 bar)

MODÈLE GKR/SB

Tête de broyage hydraulique pour mini pelle de 2.5 à 4 T, conçue pour broyer l'herbe, les tiges et les buissons allant jusqu'à 4 cm Ø max

- Double châssis.
- Rotor avec transmission directe.
- Rouleau palpeur Ø 114 mm, réglable en hauteur.
- Rotor hélicoïdal.
- Marteaux BERTI forgés et trempés type "B".
- Support auto nivelant pour selle d'attelage.
- Plaque de support pour adaptation.
- Carter de protection moteur.
- Jeu patins avec plaques en acier anti-usure remplaçables.
- Moteur hydraulique à engrenages en fonte avec drainage.
- Groupe de clapets "Berti Fluid-Box" (max 60 l/min).
- Flexibles hydrauliques avec gaine de protection (L= 2,00 mt.)
- Protections selon normes CE.

Modèle	Dimensions (cm)	Largeur de tête (cm)	Nombre de marteaux	Pression huile (L/min)	Pression (bar)	Platine (kg)	Poids (kg)	Prix HTVA
GKR/SB60	90x75x60	54	8	33-37	195-205	25	185	**4 326 €**
GKR/SB80	110x75x60	74	12	38-42	195-205	25	215	**4 457 €**

ACCESSOIRES

- Selle d'attelage faite sur mesure avec axes* : **462 €**
- Moteur sans drainage (pression max 15 bar).

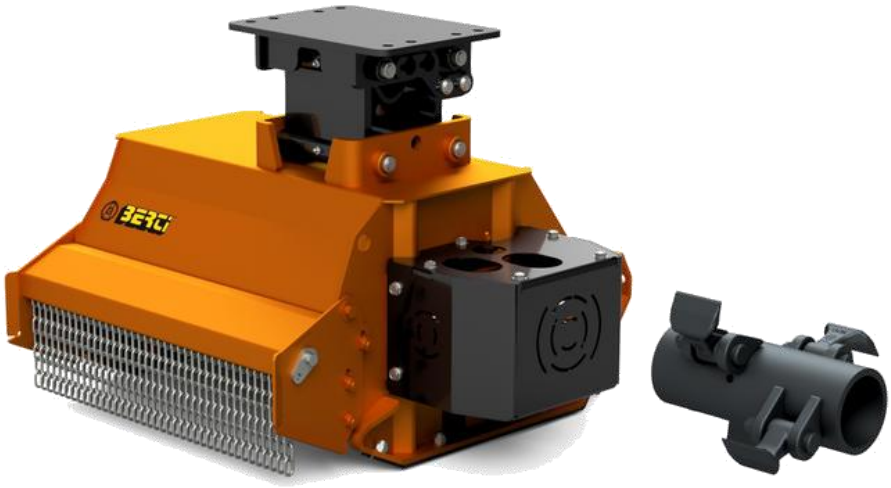

MODÈLE CKT/SB

Tête de broyage hydraulique pour mini pelle de 4.5 à 5.5 T, conçue pour broyer l'herbe, les tiges et les buissons allant jusqu'au Ø 5 cm.

- Double châssis.
- Transmission par courroies.
- Rouleau palpeur Ø 139 mm, réglable en hauteur.
- Jeu patins avec plaques en acier anti-usure remplaçables.
- Rotor hélicoïdal
- Marteaux BERTI forgés et trempés type "D"
- Contre marteaux.
- Support auto nivelant pour selle d'attelage.
- Plaque de support pour adaptation.
- Carter de protection moteur.
- Moteur hydraulique à engrenages en fonte avec drainage.
- Group clapets "Berti Fluid-Box" (max 120 l/min).
- Flexibles hydrauliques avec gaine de protection (L= 2,00 mt.)
- Protections selon normes CE.

Modèle	**Dimensions** (Cm)	**Largeur de tête** (Cm)	**Nombre de courroies**	**Nombre de marteaux**	**Pression huile** (L/min)	**Pression** (Bar)	**Platine** (Kg)	**Poids** (Kg)	**Prix HTVA avec marteaux**
CKT/SB80	95x95x62	71	2	12	43-47	195-205	25	260	**5 502 €**
CKT/SB1000	115x95x62	91	2	16	43-47	195-205	25	290	**5 681 €**

ACCESSOIRES

- Selle d'attelage faite sur mesure avec axes* : **494 €**
- Moteur unidirectionnel sans tuyau de drainage (max 15 bar de contre pression sur le retour).

MODÈLE CKT/FX

Tête de broyage forestière hydraulique avec des marteaux FIXES pour mini-pelle de 5 à 7T. Conçue pur broyer l'herbe, les tiges et les buissons allant jusqu'à Ø 7-8 cm.

- Double châssis.
- Transmission par courroies.
- Contre marteaux.
- Jeu patins avec plaques en acier anti-usure remplaçables.
- Rotor forestier et hélicoïdal Ø 342.
- Outils fixes avec plaquette en carbure de tungstène
- Contre marteaux
- Carter de protection moteur.
- Moteur hydraulique à pistons en fonte avec drainage. (23cc)
- Group clapets "BERTI FLUID BOX" (max 120 L/min).
- Flexibles hydrauliques avec gaine de protection (L= 2,00 mt.).
- Plaque de support pour adaptation.
- Protections selon normes CE.

Modèle	Dimensions (Cm)	Largeur de tête (Cm)	Nombre de courroies	Nombre de marteaux	Pression huile (L/min)	Pression (Bar)	Platine (Kg)	Poids (Min kg)	Poids (Max kg)	Prix HTVA
CKT/FX 80	100X95X55	73	3	29	48-52	235-245	25	350	400	**10 920 €**
CKT/FX 100	120X95X55	93	3	37	48-52	235-245	25	400	450	**11 293 €**

ACCESSOIRES

- Selle d'attelage faite sur mesure avec axes* : **494 €**
- Vérin pour réglage du capot arrière avec tuyaux : **399 €**

MODÈLE PARK/SB

Tête de broyage hydraulique pour mini pelle de 6 à 8 T, conçu pour broyer l'herbe, les tiges et les buissons allant jusqu'au diamètre 6 cm.

- Double châssis
- Transmission par courroies.
- Contre marteaux.
- Rouleau palpeur Ø 139 mm, réglable en hauteur.
  - Jeu patins avec plaques en acier anti-usure remplaçables.
  - Rotor hélicoïdale.
  - Marteaux BERTI forgés et trempés type "D"
  - Carter de protection moteur.
- Moteur hydraulique à engrenages en fonte avec drainage extérieur.
- Group clapets "Berti Fluid-Box" (max 120 l/min).
- Support auto nivelant pour selle d'attelage.
- Plaque de support pour adaptation.
- Flexibles hydrauliques avec gaine de protection (L= 3 mt.)
- Protections selon normes CE.

Modèle	Dimensions (Cm)	Largeur de tête (Cm)	Nombre de courroies	Nombre de marteaux	Pression huile (L/min)	Pression (Bar)	Platine (Kg)	Poids (Min kg)	Poids (Max kg)	Prix HTVA
PARK/SB 90	107x91x90	82	2	12	63-67	215- 225	50	415	470	**7 366 €**
PARK/SB 110	127x91x90	102	2	16	63-67	215- 225	50	455	515	**7 775 €**

OPTIONS

- Selle d'attelage faite sur mesure avec axes* : **614 €**
- Couronne d'orientation hydraulique avec tubes (Pas oscillant) : **3 439 €**
- Moteur unidirectionnel sans tuyau de drainage (max 15 bar de contre pression sur le retour).

MODÈLE PARK/FX

Tête de broyage hydraulique avec marteaux fixes pour pelles avec poids opératif de 7 à 11 T, conçue pour broyer les résidus végétaux, les branches et les arbres jusqu'à Ø 12 cm.

- Double châssis.
- Transmission par courroies.
- Contre marteaux.
- Jeu patins avec plaques en acier anti-usure remplaçables.
- Rotor forestier et hélicoïdal Ø 360.
- Outils fixes avec plaquette en carbure de tungstène
- Carter de protection moteur.
- Moteur hydraulique à pistons avec drainage. (28cc)
- Group clapets "BERTI FLUID BOX" (max 120 L/min).
- Flexibles hydrauliques avec gaine de protection (L= 3,00 mt.).
- Plaque de support pour adaptation.
- Protections selon normes CE

Modèle	Dimensions (Cm)	Largeur de tête (Cm)	Nombre de courroies	Nombre de marteaux	Pression huile (L/min)	Pression (Bar)	Platine (Kg)	Poids (Min kg)	Poids (Max kg)	Prix HTVA
PARK/FX 100	122x85x78	93	3	37	78-82	245-255	50	525	640	**13 545 €**
PARK/FX 120	142x85x78	113	3	45	78-82	245-255	50	595	710	**14 574 €**

OPTIONS

- Selle d'attelage faite sur mesure avec axes : **614 €**
- Interface de rotation hydraulique : **3 927 €**
- Vérin pour réglage du capot arrière avec tuyaux : **520 €**

MODÈLE PARK/FM

Tête de broyage hydraulique avec marteaux mobiles, pour pelles avec un poids opératif de 7 à 11 T, conçu pour broyer les résidus végétaux, les branches et les arbres jusqu'à Ø 10cm

- Double châssis.
- Transmission par courroies.
- Contre marteaux.
- Jeu patins avec plaques en acier anti-usure remplaçables.
- Rotor forestier Ø 360.
- Marteaux à disparition BERTI forgés et trempés à double coup.
- Carter de protection moteur.
- Moteur hydraulique à pistons avec drainage. (28cc)
- Group clapets "BERTI FLUID BOX" (max 120 L/min).
- Flexibles hydrauliques avec gaine de protection (L= 3,00 mt.).
- Plaque de support pour adaptation.
- Protections selon
- normes CE.

Modèle	Dimensions (Cm)	Largeur de tête (Cm)	Nombre de courroies	Nombre de marteaux	Pression huile (L/min)	Pression (Bar)	Platine (Kg)	Poids (Min kg)	Poids (Max kg)	Prix HTVA
PARK/FM 80	102x85x78	71	3	16	78-82	250-260	50	435	550	**11 524 €**
PARK/FM 100	122x85x78	91	3	18	78-82	250-260	50	475	590	**11 797 €**

OPTIONS

- Selle d'attelage faite sur mesure avec axes* : **614 €**
- Interface de rotation hydraulique : **3 927 €**
- Vérin pour réglage du capot arrière avec tuyaux : **520 €**

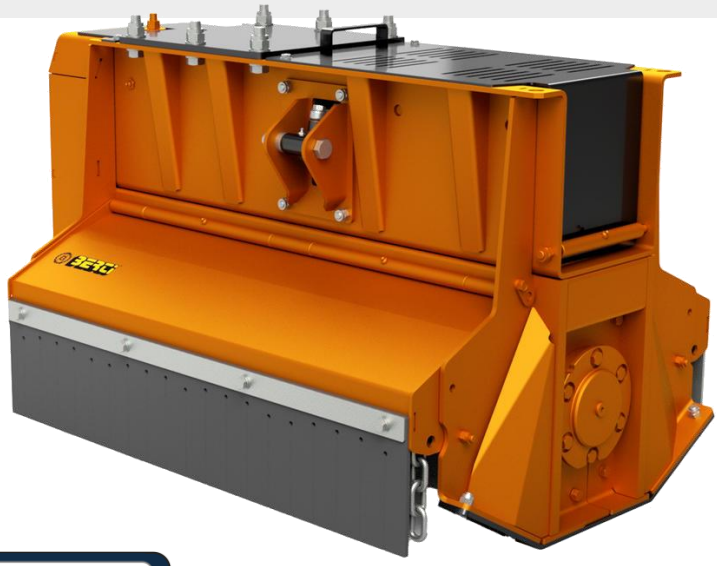

MODÈLE TBM/SB

Tête de broyage hydraulique avec marteaux mobiles pour pelles avec poids opératif de 12 à 16 tonnes. Conçue pour broyer les résidus végétaux, les branches et les arbres jusqu'à Ø 15-18 cm.

- Double châssis
- Transmission par courroies.
- Tendeur automatique des courroies
- Contre marteaux.
- Jeu patins avec plaques en acier anti-usure remplaçables.
- Rotor forestier Ø 410.
- Marteaux BERTI forgés et trempés mono-coup.
- Carter de protection moteur.
- Moteur hydraulique à pistons (45 cc) avec drainage.
- Group clapets "Berti Fluid-Box" (max 160 L/min).
- Flexibles hydrauliques avec gaine de protection (L= 3,00 mt.)
- Plaque de support pour adaptation.
- Protections selon normes CE

Modèle	Dimensions (cm)	Largeur de tête (cm)	Nombre de courroies	Nombre de marteaux	Pression huile (L/min)	Pression (bar)	Platine (kg)	Poids (min)	Poids (max)	Prix HTVA
TBM/SB100	127x102x81	93	4	18	105-115	275-285	80	740	905	**14 889 €**
TBM/SB120	147x102x81	113	4	22	105-115	275-285	80	825	1025	**15 640 €**
TBM/SB140	167x102x81	133	4	26	105-115	275-285	80	910	1110	**16 370 €**

ACCESSOIRES

- Selle d'attelage faite sur mesure avec axes* : **1 108 €**
- Vérin pour réglage du capot arrière avec tuyaux : **583 €**
- Couronne d'orientation hydraulique : **4 295 €**
- Moteur hydraulique à pistons 56 cc (120-140/majoration) : **1 349 €**
- Moteur hydraulique à pistons 63 cc (120-140/majoration) : **1 596 €**

(Débits et pressions comme modèle ECF MD/SB) :

MODÈLE TFX/SB

Tête de broyage hydraulique avec marteaux mobiles, pour pelles avec un poids opératif de 7 à 11 T, conçu pour broyer les résidus végétaux, les branches et les arbres jusqu'à Ø 10cm

- Double châssis
- Transmission par courroies.
- Tendeur automatique des courroies
- Contre marteaux.
- Jeu patins avec plaques en acier anti-usure remplaçables.
- Rotor forestier Ø 410mm.
- Outils fixes avec plaquette en carbure de tungstène.
- Carter de protection moteur.
- Moteur hydraulique à pistons (45 cc) avec drainage.
- Group clapets "Berti Fluid-Box" (max 160 L/min).
- Flexibles hydrauliques avec gaine de protection (L= 3,00 mt.)
- Plaque de support pour adaptation.
- Protections selon normes CE

Modèle	Dimensions (cm)	Largeur de tête (cm)	Nombre de courroies	Nombre de marteaux	Pression huile (L/min)	Pression (bar)	Platine (kg)	Poids (min kg)	Poids (max kg)	Prix HTVA
TFX/SB 100	127x102x81	93	4	24	105-115	275-285	80	765	925	**17 682 €**
TFX/SB 120	147x102x81	113	4	30	105-115	275-285	80	860	1060	**18 123 €**
TFX/SB 140	167x102x81	133	4	36	105-115	275-285	80	950	1150	**18 884 €**

ACCESSOIRES

- Selle d'attelage faite sur mesure avec axes* : **1 108 €**
- Vérin pour réglage du capot arrière avec tuyaux : **583 €**
- Couronne d'orientation hydraulique : **4 295 €**
- Moteur hydraulique à pistons 56 cc (120-140/majoration) **: 1 349 €**
- Moteur hydraulique à pistons 63 cc (120-140/majoration) : **1 596 €**

(Débits et pressions comme modèle ECF MD/SB)

Modèle ECF MD/SB

Tête de broyage hydraulique avec marteaux mobiles, pour pelles avec un poids opératif de 15 à 20 T, conçu pour broyer les résidus végétaux, les branches et les arbres jusqu'à Ø 25 cm

- Double châssis
- Transmission par courroies.
- Contre marteaux vissés.
- Tendeur automatique des courroies.
- Jeu patins avec plaques en acier anti-usure remplaçables.
- Rotor forestier Ø 440.
- Marteaux BERTI forgés et trempés
- Moteur hydraulique à pistons (56 cc) avec drainage.
- Group clapets "Berti Fluid-Box" (max 280 l/min).
- Flexibles hydrauliques avec gaine de protection (L= 2,50 mt.)
- Plaque de support pour adaptation.
- Protections selon normes CE.

Modèle	Dimensions (Cm)	Largeur de tête (Cm)	Nombre de courroies	Nombre de marteaux	Pression huile (L/min)	Pression (Bar)	Platine (Kg)	Poids (Min kg)	Poids (Max kg)	Prix HTVA
ECF MD/SB 120	153x115x98	109	4	20	130-140	195-305	110	1140	1310	**20 018 €**
ECF MD/SB 140	173x115x98	127	4	24	130-140	295-305	110	1245	1415	**21 289 €**

OPTIONS

- Selle d'attelage faite sur mesure avec axes : **1 349 €**
- Couronne d'orientation hydraulique : **4 667 €**
- Vérin pour réglage du capot arrière avec tuyaux : **635 €**
- Moteur hydraulique à pistons 63 cc : **646 €**
- *(Débits et pressions comme modèle ECF/SB)*

MODÈLE EFX MD/SB

Tête de broyage forestière hydraulique avec marteaux fixes, pour pelles avec un poids opératif de 15 à 20 T, conçu pour broyer les résidus végétaux, les branches et les arbres jusqu'à Ø 30 cm

- Double châssis
- Transmission par courroies.
- Contre marteaux vissés.
- Tendeur automatique des courroies.
- Rotor forestier Ø 440.
- Outils fixes avec plaquette en carbure de tungstène
- Moteur hydraulique à pistons (56 cc) avec drainage.
- Jeu patins avec plaques en acier anti-usure remplaçables.
- Group clapets "Berti Fluid-Box" (max 280 l/min).
- Flexibles hydrauliques avec gaine de protection (L= 2,50 mt.)
- Plaque de support pour adaptation.
- Protections selon normes CE.

Modèle	Dimensions (cm)	Largeur de tête (cm)	Nombre de courroies	Nombre de marteaux	Pression huile (L/min)	Pression (bar)	Platine (kg)	Poids (min kg)	Poids (max kg)	Prix HTVA
EFX MD/SB 120	153x115x98	110	4	30	130-140	295-305	110	1155	1320	**21 668 €**
EFX MD/SB 140	173x115x98	10	4	36	130-140	295-305	110	1260	1420	**22 680 €**

ACCESSOIRES

- Selle d'attelage faite sur mesure avec axes : **1 349 €**
- Couronne d'orientation hydraulique : **4 667 €**
- Vérin pour réglage du capot arrière avec tuyaux : **635 €**
- Moteur hydraulique à pistons 63 cc : **646 €**

  (Débits et pressions comme modèle ECF/SB)

MODÈLE ECF/SB

Tête de broyage hydraulique avec marteaux mobiles, pour pelles avec un poids opératif de 18 à 30 T, conçue pour broyer les résidus végétaux, les branches et les arbres jusqu'à Ø 35 cm

- Double châssis
- Transmission par courroies.
- Contre marteaux vissés.
- Tendeur automatique des courroies.
- Jeu patins avec plaques en acier anti-usure remplaçables.
- Rotor forestier Ø 520 mm
- Marteaux BERTI forgés et trempés.
- Moteur hydraulique à pistons (63 cc) avec drainage.
- Group clapets "Berti Fluid-Box" (max 280 l/min).
- Flexibles hydrauliques avec gaine de protection (L= 2,50 mt.)
- Plaque de support pour adaptation.
- Protections selon normes CE.

Modèle	Dimensions (cm)	Largeur de tête (cm)	Nombre de courroies	Nombre de marteaux	Pression huile (L/min)	Pression (bar)	Platine (kg)	Poids (min kg)	Poids (max kg)	Prix HTVA
ECF/SB 120	160X128X115	109	4	20	185-195	295-305	110	1470	1670	**24 418 €**
ECF/SB 140	180X128X115	127	4	24	185-195	295-305	110	1595	1795	**25 641 €**
ECF/SB 160	200X128X115	147	4	28	185-195	295-305	110	1715	1915	**26 870 €**

ACCESSOIRES

- Selle d'attelage faite sur mesure avec axes* : **1 349 €**
- Couronne d'orientation hydraulique : **4 667 €**
- Vérin pour réglage du capot arrière avec tuyaux : **693 €**
- Moteur hydraulique à pistons 80 cc : **1 349 €**

(Débits et pressions comme modèle EFX/SB)

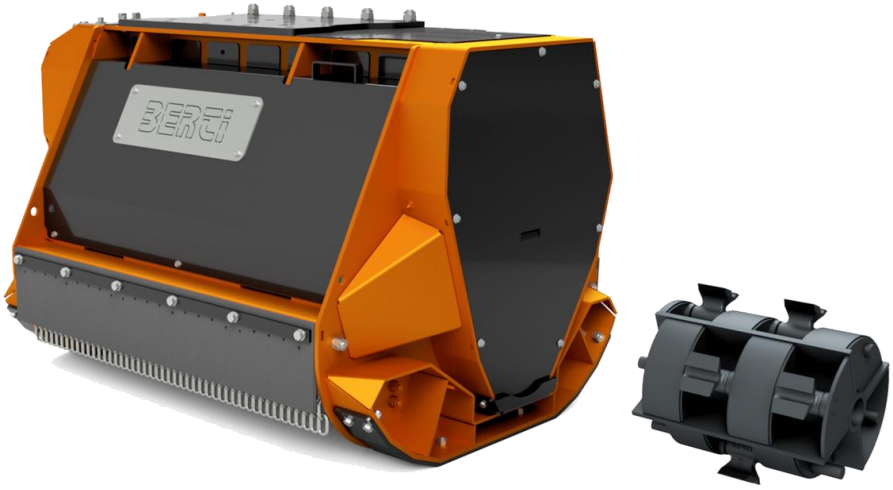

MODÈLE EFX/SB

Tête de broyage forestière hydraulique avec marteaux fixes, pour pelles avec un poids opératif de 20 à 35 T, conçue pour broyer les résidus végétaux, les branches et les arbres jusqu'à Ø 40 cm

- Double châssis
- Transmission par courroies.
- Contre marteaux vissés.
- Tendeur automatique des courroies.
- Jeu patins avec plaques en acier anti-usure remplaçables.
- Rotor forestier Ø 520mm.
- Outils fixes avec plaquette en carbure de tungstène.
- Moteur hydraulique à pistons (80 cc) avec drainage.
- Group clapet "Berti Fluid-Box" (max 280 l/min).
- Flexibles hydrauliques avec gaine de protection (L= 2,50 mt.)
- Plaque de support pour adaptation.
- Protections selon normes CE.

Modèle	Dimensions (cm)	Largeur de tête (cm)	Nombre de courroies	Nombre de marteaux	Pression huile (L/min)	Pression (bar)	Platine (kg)	Poids (min kg)	Poids (max kg)	Prix HTVA
EFX/SB 120	160x128x115	110	4	30	185-195	295-305	110	1430	1630	**27 589 €**
EFX/SB 140	180x128x115	130	4	36	185-195	295-305	110	1550	1750	**28 886 €**
EFX/SB 160	200x128x115	150	4	42	185-195	295-305	110	1670	1870	**30 140 €**

OPTIONS

- Selle d'attelage faite sur mesure* : **1 349 €**
- Couronne d'orientation hydraulique**. 4 667 €**
- Vérin pour réglage du capot arrière avec tuyaux : **693 €**

MODÈLE MINI SSL

Broyeur hydraulique pour l'herbe, les sarments et les tiges jusqu'à Ø 2-3 cm pour mini-chargeur compact de 20 à 50 Cv, conçue pour le travail sur des terrains incultes, sous-bois et les espaces verts

- Transmission par courroies.
- Contre marteaux.
- Rouleau palpeur Ø 114 mm, réglable en hauteur.
- Jeu patins
- Marteaux BERTI forgés et trempés type « G »
- Moteur hydraulique à engrenages en fonte avec drainage.
- Group clapet "Berti Fluid-Box" (max 120 l/min).
- Carter de protection moteur
- Flexibles hydrauliques avec gaine de protection (L= 2,00 mt.)
- Protections selon normes CE.

Modèle	Dimensions (cm)	Largeur de tête (cm)	Nombre de courroies	Nombre de marteaux	Pression huile (L/min)	Pression (bar)	Poids (min kg)	Poids (max kg)	Prix HTVA
MINI/SSL 115	129X66X66	110	2	32	43-47	195-205	180	270	**4 583 €**
MINI/SSL 125	139X66X66	120	2	34	43-47	195-205	190	280	**4 772 €**
MINI/SSL 145	159X66X66	140	2	40	43-47	295-205	205	295	**4 972 €**

OPTIONS

- Attelage à 3 points, Cat I : **336 €**
- Attelage universel (SAE J2513) : **861 €**
- Jeu roues frontales : **798 €**

MODÈLE AF/SSL

Broyeur hydraulique pour l'herbe, les sarments et les tiges jusqu'à Ø 6-7 cm pour mini chargeur compact de 50 à 90 Cv. Conçu pour le travail sur des terrains incultes, sous-bois et les espaces verts en général.

- Attelage oscillant universel (SAE J2513).
- Transmission par courroies.
- Contre marteaux.
- Rouleau palpeur Ø 139 mm, réglable en hauteur.
- Jeu patins avec plaque en acier anti-usure remplaçables.
- Déport mécanique.
- Marteaux BERTI forgés et trempés type « A »
- Moteur hydraulique à engrenages en fonte avec drainage.
- Group clapets "Berti Fluid-Box" (max 120lt/min).
- Carter de protection Moteur.
- Flexibles hydrauliques avec gaine de protection (L= 3,00 mt.)
- Protections selon normes CE.

Modèle	Dimensions (cm)	Largeur de tête (cm)	Nombre de courroies	Nombre de marteaux	Pression huile (L/min)	Pression (bar)	Poids (min kg)	Poids (max kg)	Prix HTVA
AF/SSL 145	169X145X80	139	3	14	63--67	195-205	665	680	**9 602 €**
AF/SSL 160	184X145X80	154	3	14	88-92	215-225	705	720	**10 007 €**
AF/SSL 180	204X145X80	174	3	16	88-92	215-225	745	760	**10 253 €**
AF/SSL 200	224X145X80	194	3	18	105-115	215-225	795	810	**10 726 €**

OPTIONS

- Déduction pour attelage fixe : **929 €**
- Déport hydraulique avec tuyaux : **410 €**
- Kit soupape électrique, ON/OFF, pour l'entraînement du déport hydraulique : **866 €**
- Kit soupape électrique, proportionnel, pour l'entraînement du déport hydraulique : **3 014 €**

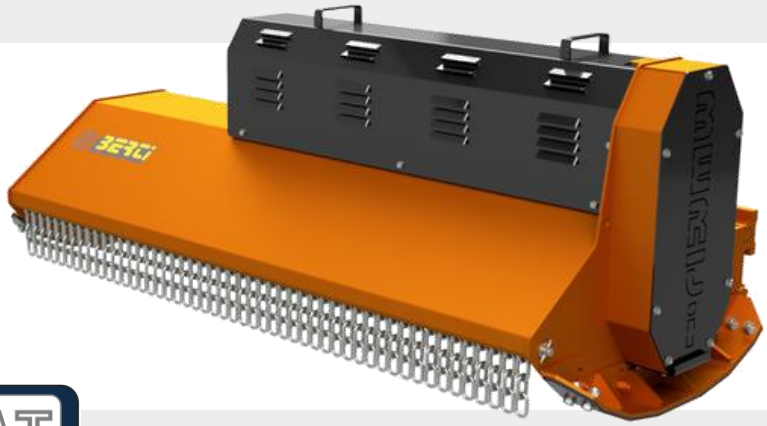

Type GO – Super Pro

Fiche technique des grappins	GO-22X	GO-26X	GO-37X	GO-43X
A		0,26 m²	0,36 m²	0,41 m²
B		0,09 m	0,11 m	0,13 m
C		1,51 m	1,75 m	1,91 m
D		0,73 m	0,78 m	0,78 m
E		0,88 m	0,98 m	1,02 m
F		0,52 m	0,58 m	0,64 m
G		0,82 m	0,94 m	0,99 m
H		0,40 m	0,46 m	0,45 m
Temps d'ouverture à débit de 50 l/min		1,1 s	1,9 s	2,1 s
Temps de fermeture à débit de 50 l/min		1,7 s	2,5 s	2,6 s
Force de pincement (A_{nom})		14 kN	19 kN	18 kN
Pression maximale d'exploitation		25 Mpa	23 Mpa	23 Mpa
Capacité de charge		40 kN	50 kN	50 kN
Poids	130kg	155 kg	215 kg	240 kg
Prix HTVA	**2 055 €**	**2 698 €**	**3 632 €**	**3 864 €**

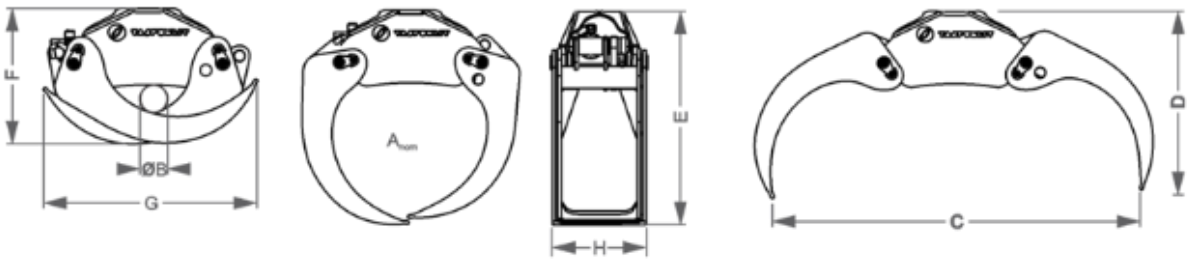

Les grappins à grumes BMF sont uniques, car ils sont fabriqués à partir de plaques d'usure Hardox et garantissent un poids plus léger et une durée de vie plus longue.

Modèle	**C15**	**C20**	**C24**	**C27**	**C37**	**C20B**	**C24B**	**C27B**	**C37B**
	Grappin à bois					**Grappin de branches**			
Surface (m^3)	0.15	0.2	0.24	0.27	0.37	0.2	0.24	0.27	0.37
Portée (mm)	1143	1178	1313	1560	1876	1194	1332	1567	1873
Poids (kg)	56	82	126	143	215	86	134	153	225
Prix HTVA	**856 €**	**1 154 €**	**1 499 €**	**1 971 €**	**2 921 €**	**1 309 €**	**1 753 €**	**2 225 €**	**3 149 €**

MODELE PLY W

Grappin polyvalent pour le bois de chauffage – spécifique pour la manipulation du bois – pour grues forestières et excavatrices

- Optimisé pour la manipulation de bois coupé
- Meilleure conformation des doigts (« agrafes soudées ») pour une meilleure capacité de chargement
- Les 5 doigts permettent une meilleur contention de la charge et ainsi éviter la perte de matériel pendant la manutention

Type d'excavatrice		**1-4 T**	**4-7 T**	**7-10 T**
Modèle		PLY-W 120/5	PLY-W 290/5	PLY-W 420/5
Capacité (charge max)	L (kg)	120 (1000)	290 (1500)	420 (2500)
Nombre de doigts		5		
Poids	Kg	130	305	390
Force de serrage	daN	595	430	745
Pression max	Kg	250		
A	mm	750	980	1150
B	mm	1420	1920	2300
C	mm	530	660	725
D	mm	810	1100	1280
E	mm	1570	2120	2500
Prix HTVA		**4 000 €**	**4 940 €**	**7 600 €**

OPTIONS

- Rotateur hydraulique (250 Bar, 25 L/min)
  - 3 T : **4 835 €**
  - 5 T : **6 040 €**
  - 6 T : **9 460 €**
- Double attache oscillante :
  - 3 T : **480 €**
  - 5 T : **510 €**
  - 6 T : **640 €**

TYPE	Prix HTVA
C-10	385 €
C-30	416 €
C-35-F	648 €
C-50-FS	911 €
C-50	891 €
C-55-FF	1 105 €
C-65-F	1 325 €
C-110-F	1 628€
C-160	2 221€

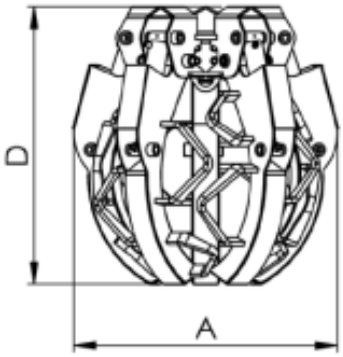

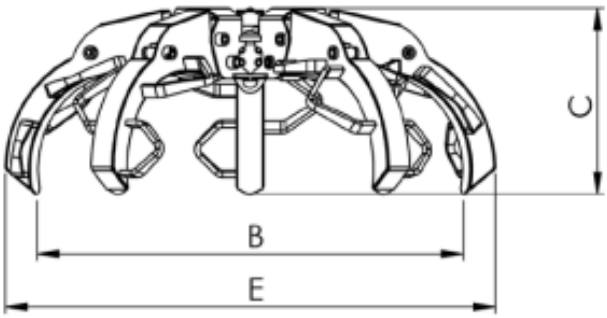

VRILLE DE FENDAGE

- Moteurs spéciaux en fonction du modèle et transmission de puissance au-delà de la moyenne
- Roulements à rotules sphériques extrêmement stables.
- Ces roulements assurent la longévité.
- Un travail ménageant pour la machine : la fendeuse à vis conique exécute la coupe du bois – et non la machine porteuse

Type	Largeur du bois (cm)	Ø bois (cm)	Poids de service (T)	Type de moteur	Quantité d'huile (L/min)		Pression (bar)	Poids approx. (kg)	Prix HTVA
EcoSplit	150	50	1.3-5.0	47Eco	20-70		170-190	80	**2 854 €**
D1.62.21	200	70	1.3-5.0	62	30-80		170-220	80	**3 828 €**
D1.10.28	300	100	2.5-7.0	10	40-150		170-200	130	**6 091 €**
D2.62.28	400	400	3.0-8.0	62	50-150 (1)	50-80 (2)	170-220	135	**10 815 €**
D2.62.40	500	500	5.0-15.0	62	80-180 (1)	80-180 (2)	170-220	400	**13 608 €**
D3.62.40	500	500	7.0-19.0	62	90-220 (1)	90-120 (2)	170-220	400	**14 725 €**
D4.62.40	700	700	10-25	62	120-300 (1)	120-300 (2)	170-220	600	**20 517 €**

(1) Bloc de distribution
(2) Bloc de valve

ACCESSOIRES

Tarière. Les tarières Lasco sont équipées de dents en carbure et d'un joint pendulaire (différents diamètres de forage 100/150/200/300/400 et 1200 mm de longueur).

- Tarière Ø 150 x 1200 mm : **980 €**
- Tarière Ø 200 x 1200 mm : **1 120 €**
- Tarière Ø 300 x 1200 mm : **1 580 €**

<u>Légende du nom du produit</u>

Ex. **D1.62.21**

- D1 : nombre de moteurs
- 62 : type de moteur
- 21 : Ø de la vrille

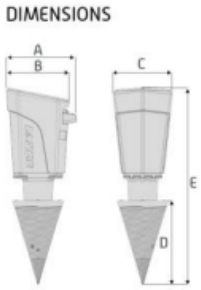

EcoSplit

A	241
B	201
C	180
D	368
E	810

A	362
B	326
C	308
D	343
E	864

D1.62.21

D1.10.28

A	375
B	335
C	319
D	440
E	1035

D2.52.28 // D2.62.28

A	438
B	350
C	353
D	462
E	1073

D2.52.40 // D2.62.40
D3.52.40 // D3.62.40

A	578
B	478
C	465
D	641
E	1395

D4.52.40 // D4.62.40

A	562
B	429
C	473
D	641
E	1453

Modèle SPV

Peut être appliqué avec un raboteuse de souches ou avec une tarière

Modèle	SPV1 PLUS	SPV2 PLUS		
		210	510	810
		Ø 20	Ø 25	Ø 30
Type de grue	1.5 -3.5 T	3.5 -5 T	5.5 -8T	8 -14T
Poids (kg)	100	150	285	497
Ø de coupe (cm)	50 -20”	70 -28”	100 -39”	150 -59”
Pression	150 -180 bar	150 -250 bar	180 -250 bar	
Débit (L/min)	30 -60	40 -60	60 -75	100 -200
Force (Nm)	1520	2480	6440	11560
	50		70	100
Prix HTVA	4 789 €	5 360 €	10 228 €	13 198 €

ACCESSOIRES

- Cône à2 pas (SPV1)
- Cône à 4 pas (SPV2)
  - 210 :
  - 510 :
  - 810 :
- Raboteuse de souche
- Tarière : 100/ 200/ 300/ 400/ 500 mm

Modèle BIG INCH

Grappin coupeur prévu pour l'abattage d'arbres. Modèle professionnel et robuste prévu pour ...

Modèle	BI 100	BI 200	BI 300	BI 400
Type de grue	1.5 –3T	3 –7T	8 -14 T	14 –24 T
Poids (kg)	140	230	420	845
Ø min de coupe (mm)	40	50	60	120
Ø max de coupe (mm)	150	200	300	400/450
Pression	180-220 bar	180-250 bar	180-280 bar	250 -300 bar
Débit d'huile (L/min)	25-40	30-80	50-120	100-180
Largeur (mm)	800	890	1115	1455
Longueur (mm)	775	1010	1240	1500
Hauteur (mm)	420	462	552	707
Prix HTVA	**4 400 €**	**5 683 €**	**9 010 €**	**15 913 €**

ACCESSOIRES

Modèle	BI 200	BI 300	BI 400
Collecteur	*	*	*
Rotateur 360 °	*	*	*
Système « tilt »	*		
Dent ripper		*	*
Grappin supérieur			*
Support			*

Modèle GS 400

Grappin d'élagage parfait pour tailler les plantes de petites à grandes tiges.

Lame résistante à l'usure

Modèle	**GS 400**
Type de grue	5 -8T
Poids (kg)	390
Ø de coupe (mm)	400
Charge max (kg)	1500
Ouverture max (mm)	950
Pression	180 -250 bar
Débit d'huile (L/min)	30 -60
Type de moteur	Moteur hydraulique à piston 6 cc
Chaîne (mm)	404
Rotation	360 °
Prix HTVA	**23 595 €**

Modèle CS

Modèle	CS 100	CS 200	CS 300
Type de grue	1.6 -3.5 T	3.5 -6 T	6 -10T
Poids (kg)	120	210	340
Ø de coupe (mm)	100	200	300
Pression	180 -250 bar		
Débit (L/min)	20 -45	20 -60	
Rotation	360 °		
Prix HTVA	**5 382 €**	**9 317 €**	**11 263 €**

MODELE GRA-E/GRA-ER

Grappin renforcé avec couronne permettant la manipulation des troncs et des bûches, grappin pour grue excavatrice

- Bagues en bronze
- Lames S700, coupantes mais légères
- Poussée uniforme grâce à deux tiges dans un seul cylindre
- Rotation de la couronne d'orientation

Type d'excavatrice			**1-2 T**		**2-5 T**		**5-12 T**		**12-20 T**	
Modèle			GRA-E 16 R	GRA-ER 16 R	GRA-E 22 R	GRA-ER 22 R	GRA-E 26	GRA-ER 26	GRA-E 42	GRA-ER 42
Doigts			fermés	3+2	fermés	3.+2	fermés	3+2	fermés	3+2
Poids	Kg		158	165	232	242	382	398	693	722
Superficie	m²		0.1		0.22		0.26		0.42	
Charge max	kg		1000		2500		3000		5000	
A	mm		1098	1100	1394	1398	1555	1581	2040	2077
B	mm		288		346	343	417		467	
H1	mm		797	770	914	896	1085	1046	1254	1214
H2	mm		588	590	770		933	943	1073	
D- Ø min de coupe	mm		58		120		136		154	
Vérin ouvert/ fermé	Force de serrage	daN	800		1275		1700		2300	
	Pression max	bar	250							
	Débit max	L/min	50							
Rotation	Pression max	Bar	250							
	Débit max	L/min	50							
Prix HTVA			**4270 €**	**4670 €**	**5470 €**	**6000 €**	**9230 €**	**9740 €**	**13070 €**	**14000 €**

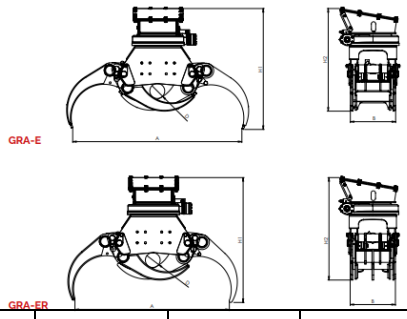

OPTIONS	**GRA-E 16 R**	**GRA-ER 16 R**	**GRA-E 22 R**	**GRA-ER 22 R**	**GRA-E 26**	**GRA-ER 26**	**GRA-E 42**	**GRA-ER 42**
Sans rotation	**2990 €**	**3270 €**	**3830 €**	**4200 €**	**6460 €**	**6820 €**	**9150 €**	**9800 €**
Attelage pour pelle	**520- 1740 €**							

MODELE SG

Grappin de démolition, recyclage, tri et manutention des matériaux – pour grue excavatrice.

- Convient pour tout type de pelle
- Conçue pour gérer pour gérer différents matériaux (ferraille, plastique, papier, bois, etc.)
- Convient pour les centres de tri/recyclage, les travaux de démolition
- Comprend une unité de rotation composé :
  - D'un anneau d'orientation
  - D'un moteur hydraulique
  - D'une bride inclinée pour le raccordement à l'excavatrice
- Les lames sont fabriquées en HARDOX ©
- Large gamme d'accessoire pour multiplier les capacités des grappins

Type d'excavatrice			**1-3 T**	**3-6 T**	**9-15 T**	**19-23 T**
Modèle			SG 28 R	SG 65 R	SG 150	SG 230
Force de serrage		daN	1000	2300	2600	5200
Poids		kg	145	244	485	1050
Pression maximale		Bar	300			
A		mm	800	1200	1600	2000
B		mm	523	765	1011	1280
L		mm	350	500	700	800
H1		mm	650	951	1193	1578
H2		Mm	608	838	1032	1373
Rotation	Pression maximale	Bar	250			
	Débit maximale	L/min	15		30	
Prix HTVA			**5 070 €**	**6 140 €**	**11 340 €**	**16 740 €**

OPTIONS

OPTIONS	SG 28 R	SG 65 R	SG 150	SG 230
Sans rotation	**3 560 €**	**4 300 €**	**7 980 €**	**11 080 €**
Attelage de pelle	**520 €- 1 740 €**			
Dents (pièce)	**58 €**			
Parois latérales	**420 €**	**510 €**	**620 €**	**930 €**
Latérales avec dentelures	**420 €**	**510 €**	**620 €**	**930 €**

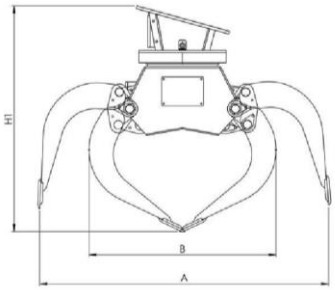

MODELE CLA L/CLA MR

Séries légères – manipulation de sable et de matériaux en vrac pour grues forestière et excavatrice

- Capacité jusqu'à 400 L
- Toutes les goupilles sont équipées de bague en bronze autolubrifiantes
- Tous les godets sont équipés de lames et contre-lames en acier résistants à l'usure

Type d'excavatrice		**1-2 T**				**2-3.5 T**				**3.5-5 T**	
Modèle		CLA-L 50	CLA-MR 50	CLA-L 125	CLA-MR 125	CLA -L 205	CLA-MR 205	CLA-L 320	CLA-MR 320	CLA-L 400	CLA-MR 400
Côtés		Fermé	Ouvert	Fermé	Ouvert	Fermé	Ouvert	Fermé	Ouvert	Fermé	Ouvert
Capacité de chargement max	L (kg)	50 (100)		125 (250)		205 (410)		320 (640)		400 (800)	
Poids	Kg	60	55	120	105	145	135	185	160	210	185
Force de serrage	daN	380		1050				880			
Pression max	Bar	200									
A	mm	626		840				1040			
B	mm	894		1200				1430			
C	mm	492		660				780			
D	mm	390		523				565			
L	mm	330		450		750		800		1000	
Prix HTVA		**1600 €**		**2 070 €**		**2 340 €**		**2 800 €**		**3 070 €**	

OPTIONS			CLA-L 50	CLA-MR 50	CLA-L 125	CLA-MR 125	CLA -L 205	CLA-MR 205	CLA-L 320	CLA-MR 320	CLA-L 400	CLA-MR 400
Rotor hydraulique	Modèle		3 T						5 T			
	Pression max	bar	250									
	Débit max	L/min	20									
	Prix HTVA		**2 435 €**		**2 905 €**		**3 175 €**		**3 900 €**		**4 170 €**	
Double balancier			**480 €**						**510 €**			
Parois latérales boulonnées (uniquement pour CLA-MR)				**200 €**		**350 €**		**350 €**		**520 €**		**520 €**
Dent (pièces)			**58 €**									
Crochet soudé (pièce)			**65 €**									

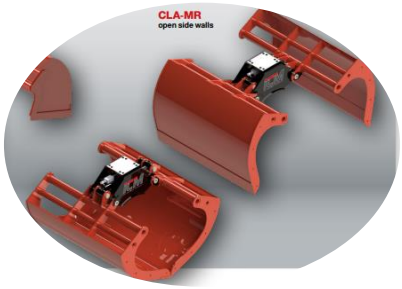

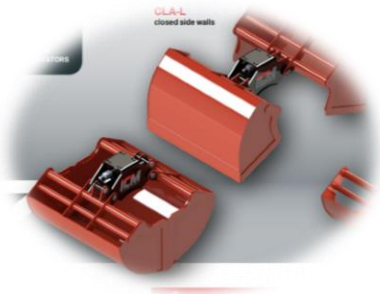

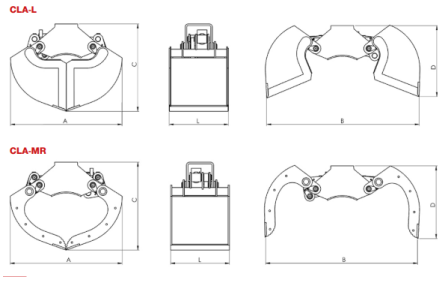

MODELE CLA-S/ CLA-SR

Séries renforcées – manipulation de matériaux en vrac, boue, gravats, creusage – pour grue forestière et excavatrice

- Conçu pour résister aux conditions les plus difficiles
- Godets équipés de lames et contre-lames en acier résistant à l'usure
- Bagues en bronze autolubrifiantes

Type d'excavatrice		**4-6 T**		**6-8 T**		**8-12 T**		**12-16 T**	
Modèle		CLA-S 302	CLA-SR 302	CLA-S 402	CLA-SR 402	CLA-S 502	CLA-SR 502	CLA-S 652	CLA-SR 652
Côtés		Fermé	Ouvert	Fermé	Ouvert	Fermé	Ouvert	Fermé	Ouvert
Capacité (charge max)	L (kg)	300 (2000)		400 (2500)		500 (3000)		650 (3000)	
Poids	Kg	347	314	375	342	403	370	431	398
Force de serrage	daN	2500							
Pression max	bar	300							
A	mm	1285							
B	mm	1802							
C	mm	987							
D	mm	814							
L	mm	600		800		1000		1200	
Prix HTVA		**5560 €**		**5980 €**		**6400 €**		**6900 €**	
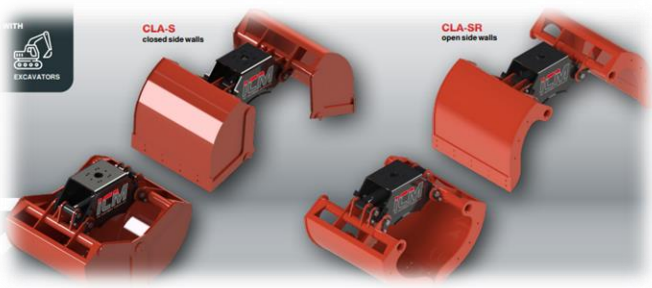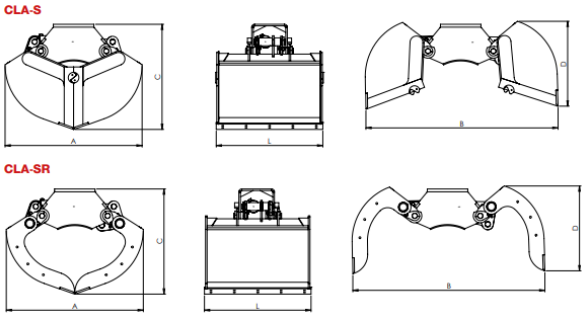
OPTIONS			CLA-S 302	CLA-SR 302	CLA-S 402	CLA-SR 402	CLA-S 502	CLA-SR 502	CLA-S 652	CLA-SR 652
Rotor hydraulique	Modèle		5 T		6 T		10 T		16 T	
	Pression max	bar	250							
	Débit max	L/min	20							
	Prix HTVA		**6 600 €**		**7 840 €**		**8 830 €**		**9 930 €**	
Double balancier			**480 €**						**510 €**	
Parois latérales boulonnées (uniquement pour CLA-MR)			**720 €**							
Dent (pièces)			**58 €**							
Crochet soudé (pièce)			**65 €**